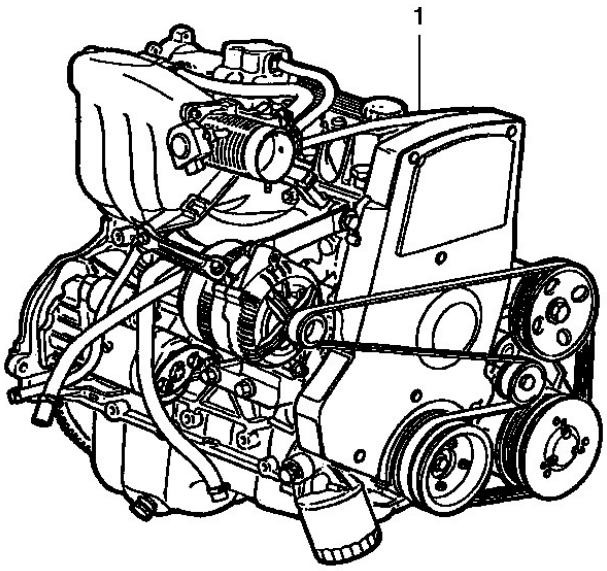
1

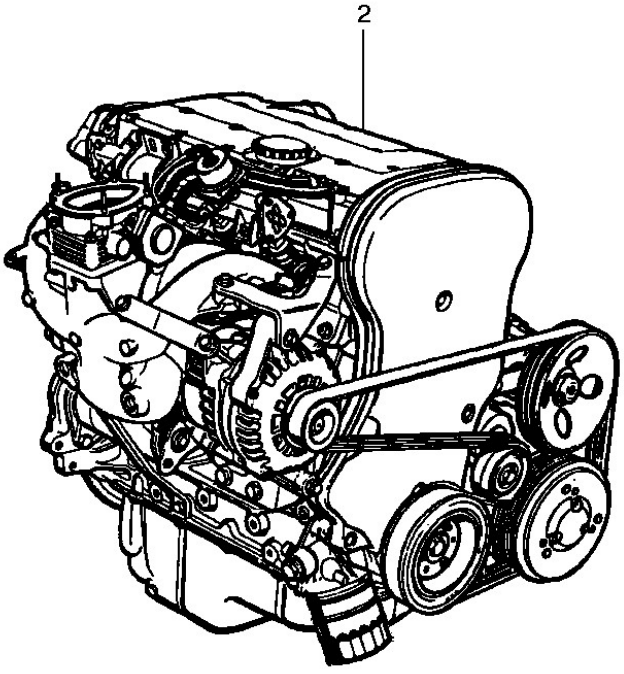
2

It	Ano	Aplicação	Descrição	Nº Peça	Qtd	Substituta
1	1994/1996	K +LE4 +M79 -C60	MOTOR completo (s/ alternador)	(93218813)	1	NLS
1	1994/1996	KL +LE4 +M79 +C60 -UW1	MOTOR completo (s/ alternador)	(93218814)	1	NLS
1	1994/1996	L +LE4 +M79 +C60 +UW1	MOTOR completo (s/ alternador)	93218815	1	
1	1994/1996	L +LE4 +ML4 +C60 -UW1	MOTOR completo (s/ alternador)	(93218816)	1	NLS
1	1994/1996	L +LE4 +ML4 +C60 +UW1	MOTOR completo (s/ alternador)	(93218817)	1	NLS
2	1994/1996	W +LJ1 +MG4	MOTOR completo (s/ alternador)	(90501783)	1	NLS
	1994/1996	KL +LE4	MOTOR parcial	93226571	1	
	1994/1996	KL +LE4	MOTOR parcial [use 93226571]	93310984	1	
	1994/1996	W +LJ1	MOTOR parcial	NR	1	

Opções:

C60 - Ar condicionado
LE4 - Motor 4 cilindros 2.0L gasolina MPFI 8 válvulas
LJ1 - Motor 4 cilindros 1.8L gasolina MPFI 8 válvulas
M79 - Transmissão manual 5 velocidades relação longa
MG4 - Transmissão manual 5 velocidades relação curta
ML4 - Transmissão automática 4 velocidades
UW1 - Sistema de diagnose Check Control

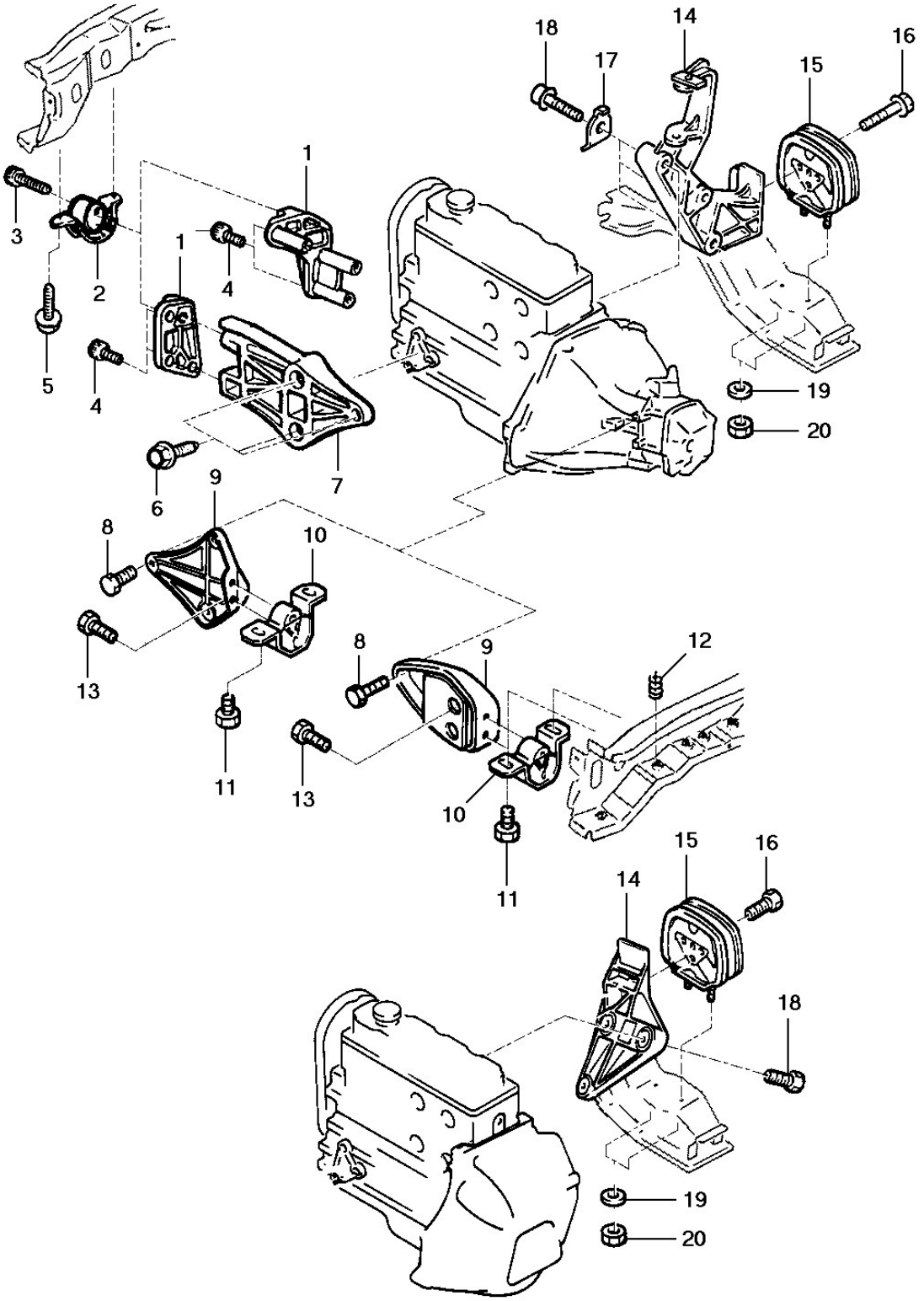
18
17
14
16
15
1
3
2
1
4
4
5
4
19
20
6
7
9
8
10
13
8
9
12
11
13
10
11
15
16
14
18
19
20

General Motors do Brasil Ltda. **Catálogo Eletrônico de Peças**

Veículo: Vectra 94/96 **Edição:** Agosto 2006

Assunto: Fixação do motor **Data de Impressão:** 21/05/2021

It	Ano	Aplicação	Descrição	Nº Peça		Qtd	Substituta
1	1994/1996	K -C60	SUPORTE dianteiro LD	(90445494)		1	NLS
1	1994/1996	KLW +C60	SUPORTE dianteiro LD	(90445842)		1	NLS
2	1994/1996	KLW	BUCHA hidráulica	90372425		1	
3	1994/1996	KLW	PARAFUSO do suporte dianteiro	11093902		1	
4	1994/1996	K -C60	PARAFUSO do suporte dianteiro	93226321	*	3	
4	1994/1996	K -C60	PARAFUSO do suporte dianteiro	(11064461)	*	3	NLS
4	1994/1996	K -C60	PARAFUSO do suporte dianteiro	(93274613)	*	3	NLS
4	1994/1996	KLW +C60	PARAFUSO do suporte dianteiro	(11093542)		3	11098341
5	1994/1996	KLW	PARAFUSO do suporte da bucha hidráulica	(90334050)		2	93293135
5	1994/1996	KLW	PARAFUSO do suporte da bucha hidráulica	(93218798)		2	93293135
6	1994/1996	K -C60	PARAFUSO do suporte fundido	11082125		3	
6	1994/1996	K -C60	PARAFUSO do suporte fundido	(11082128)		3	93295481
7	1994/1996	KLW -C60	SUPORTE fundido LD	93226538		1	
8	1994/1996	KLW +M79/MG4	PARAFUSO do suporte dianteiro	11083823		3	
8	1994/1996	KLW +M79/MG4	PARAFUSO do suporte dianteiro	93267902		3	
8	1994/1996	L +ML4	PARAFUSO do suporte dianteiro	11082125		3	
8	1994/1996	L +ML4	PARAFUSO do suporte dianteiro	(11082128)		3	93295481
9	1994/1996	KLW +M79/MG4	SUPORTE dianteiro LE	90278956		1	
9	1994/1994	L +ML4 A/S-	SUPORTE de alumínio dianteiro LE	(90289934)		1	93226540
9	1994/1996	L +ML4 A/P-	SUPORTE de alumínio dianteiro LE	(93226540)		1	NLS
10	1994/1994	KLW +M79/MG4	COXIM do suporte dianteiro	(90345164)		1	93231025
10	1994/1994	KLW +M79/MG4	COXIM do suporte dianteiro	93231025		1	
10	1995/1996	KLW +M79/MG4	COXIM do suporte dianteiro	93231025		1	
10	1994/1994	L +ML4 A/S-	COXIM do suporte dianteiro	(93226972)		1	NLS
10	1994/1996	L +ML4 A/P-	COXIM do suporte dianteiro	90289947		1	
10	1994/1996	L +ML4 A/P-	COXIM do suporte dianteiro	(93226972)		1	NLS
11	1994/1996	KLW	PARAFUSO do suporte dianteiro à longarina	(90334050)		2	93293135
11	1994/1996	KLW	PARAFUSO do suporte dianteiro à longarina	(93218798)		2	93293135
12	1994/1996	KLW	INSERTO roscado da longarina ao suporte	(90334259)		AN	NLS
13	1994/1996	KLW	PARAFUSO do coxim ao suporte	(11081924)		2	93267899
13	1994/1996	KLW	PARAFUSO do coxim ao suporte	93267899		2	
14	1994/1996	KLW +M79/MG4	SUPORTE traseiro	93226539		1	
14	1994/1996	L +ML4	SUPORTE traseiro	(93226541)		1	NLS
15	1994/1996	KLW	COXIM do suporte traseiro	90447883		1	
16	1994/1996	KLW	PARAFUSO do coxim do suporte	11091441		1	
17	1994/1996	KLW	PLACA trava do suporte traseiro	(90092450)		3	93256937
18	1994/1996	KLW +M79/MG4	PARAFUSO do suporte traseiro	11070782	*	3	
18	1994/1996	KLW +M79/MG4	PARAFUSO do suporte traseiro	90344816	*	3	
18	1994/1996	L +ML4	PARAFUSO do suporte traseiro	11082125		3	
18	1994/1996	L +ML4	PARAFUSO do suporte fundido	(11082128)		3	93295481
19	1994/1996	KLW	ARRUELA do suporte traseiro	90135334		2	
20	1994/1996	KLW	PORCA do suporte traseiro	(11071063)		2	NLS

Opções:

C60 - Ar condicionado

M79 - Transmissão manual 5 velocidades relação longa

MG4 - Transmissão manual 5 velocidades relação curta

It	Ano	Aplicação	Descrição	Nº Peça	Qtd	Substituta

ML4 - Transmissão automática 4 velocidades

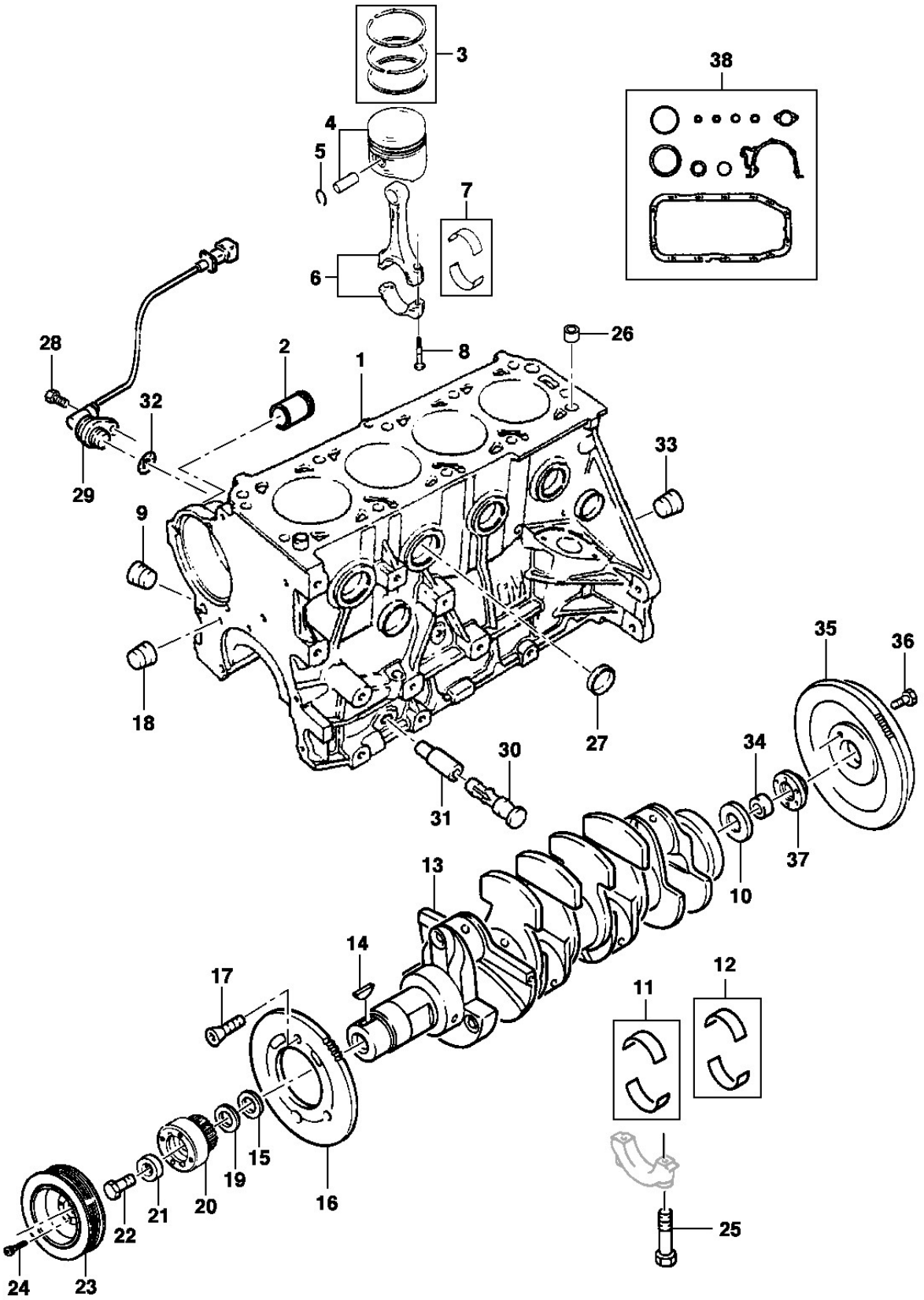
3
38
4
5
7
6
8
26
28
2
1
32
33
29
9
18
27
35
36
30
34
31
37
10
13
14
12
17
11
15
19
16
20
21
22
25
24
23

General Motors do Brasil Ltda. **Catálogo Eletrônico de Peças**

Veículo: Vectra 94/96 **Edição:** Agosto 2006

Assunto: Bloco do motor **Data de Impressão:** 21/05/2021

It	Ano	Aplicação	Descrição	Nº Peça		Qtd	Substituta
1	1994/1996	KL +LE4	BLOCO do motor c/ êmbolo e anéis	93222497		1	
1	1994/1996	W +LJ1	BLOCO do motor s/ êmbolo e anéis	90411930		1	
1	1994/1996	W +LJ1	BLOCO do motor s/ êmbolo e anéis	(90502662)		1	NLS
2	1994/1996	KLW	GARGALO de entrada de água	(90128407)	*	1	94646356
2	1994/1996	KLW	GARGALO de entrada de água	94646356	*	1	
2	1994/1996	KLW	GARGALO de entrada de água	94646356	*	1	
3	1994/1996	KLW	JOGO DE ANÉIS STD 1 e 2	93213485		4	
3	1994/1996	KLW	JOGO DE ANÉIS STD 3 e 4	93213486		4	
3	1994/1996	KLW	JOGO DE ANÉIS SM 0,50 mm	93213487		4	
4	1994/1994	KL +LE4 A/S-	ÊMBOLO e pino STD 00 KS	(93228747)		4	NLS
4	1994/1996	KL +LE4 A/P-	ÊMBOLO e pino STD 00 KS	(93231363)		4	93359959
4	1994/1996	KL +LE4 A/P-	ÊMBOLO e pino STD 00 KS	93359959		4	
4	1994/1994	KL +LE4 A/S-	ÊMBOLO e pino STD 02 KS	(93213127)		4	NLS
4	1994/1996	KL +LE4 A/P-	ÊMBOLO e pino STD 02 KS	(93231364)		4	NLS
4	1994/1994	KL +LE4 A/S-	ÊMBOLO e pino STD 07 KS	93213128		4	
4	1994/1994	KL +LE4 A/S-	ÊMBOLO e pino SM 0,50 mm KS	93213129		4	
4	1994/1996	KL +LE4 A/P-	ÊMBOLO e pino SM 0,50 mm KS	(93231365)		4	93231362
4	1994/1996	KL +LE4	ÊMBOLO e pino STD 00 MAHLE	93231360		4	
4	1994/1996	KL +LE4	ÊMBOLO e pino STD 02 MAHLE	93231361		4	
4	1994/1996	KL +LE4	ÊMBOLO e pino SM 0,50 mm MAHLE	93231362		4	
4	1994/1996	W +LJ1	ÊMBOLO e pino Ø 85,975 - 85,985 mm identificação 8	90297178		4	
4	1994/1996	W +LJ1	ÊMBOLO e pino Ø 85,975 - 85,985 mm identificação 8	90509608		4	
4	1994/1996	W +LJ1	ÊMBOLO e pino Ø 85,975 - 85,985 mm identificação 8	90509608		4	
4	1994/1996	W +LJ1	ÊMBOLO e pino Ø 85,985 - 85,995 mm identificação 99	(90297179)		4	NLS
4	1994/1996	W +LJ1	ÊMBOLO e pino Ø 85,995 - 86,005 mm identificação 00	90297180		4	
4	1994/1996	W +LJ1	ÊMBOLO e pino Ø 85,995 - 86,005 mm identificação 00	90509610		4	
4	1994/1996	W +LJ1	ÊMBOLO e pino Ø 86,005 - 86,015 mm identificação 01	(90297181)		4	NLS
4	1994/1996	W +LJ1	ÊMBOLO e pino Ø 86,015 - 86,025 mm identificação 02	(90509612)		4	NLS
4	1994/1996	W +LJ1	ÊMBOLO e pino SM 0,50 mm	90297183		4	
4	1994/1996	W +LJ1	ÊMBOLO e pino SM 0,50 mm	90509613		4	
4	1994/1996	W +LJ1	ÊMBOLO e pino SM 0,50 mm	90509613		4	
5	1994/1996	KL +LE4	ANEL trava (contido em 4)	NR		8	
5	1994/1996	W +LJ1	ANEL trava (contido em 4)	(90265568)		8	NLS
6	1994/1996	KL +LE4	BIELA do motor	(90285434)		4	NLS
6	1994/1996	KL +LE4	BIELA do motor	90530426		4	
6	1994/1996	W +LJ1	JOGO de bielas	(90297193)		1	NLS
7	1994/1996	KLW	JOGO DE CASQUILHOS da biela STD	(52284261)	*	4	NLS
7	1994/1996	KLW	JOGO DE CASQUILHOS da biela STD	93209483	*	4	
7	1994/1996	KLW	JOGO DE CASQUILHOS da biela SM 0,25 mm	93209484	*	4	
7	1994/1996	KLW	JOGO DE CASQUILHOS da biela SM 0,25 mm	(52284262)	*	8	93295863
7	1994/1996	KLW	JOGO DE CASQUILHOS da biela SM 0,50 mm	93209485	*	4	
7	1994/1996	KLW	JOGO DE CASQUILHOS da biela SM 0,50 mm	(52284263)	*	4	NLS
8	1994/1996	KLW	PARAFUSO da biela	90281736		8	
9	1994/1996	KL +LE4	BUJÃO do furo de saída de óleo	11056321		4	

It	Ano	Aplicação	Descrição	Nº Peça		Qtd	Substituta
10	1994/1996	KLW	ANEL vedador traseiro da árvore de manivelas	90354378		1	
11	1994/1996	KLW	JOGO DE CASQUILHOS dos mancais 1, 2, 4, 5 STD marrom	(93209477)		4	93339702
11	1994/1996	KLW	JOGO DE CASQUILHOS dos mancais 1, 2, 4, 5 STD verde	93209478		4	
11	1994/1996	KLW	JOGO DE CASQUILHOS dos mancais 1, 2, 4, 5 SM 0,25 mm marrom/azul	93209479		4	
11	1994/1996	KLW	JOGO DE CASQUILHOS dos mancais 1, 2, 4, 5 SM 0,25 mm marrom/azul	93363082		4	
11	1994/1996	KLW	JOGO DE CASQUILHOS dos mancais 1, 2, 4, 5 SM 0,25 mm verde/azul	(93209480)		4	93363083
11	1994/1996	KLW	JOGO DE CASQUILHOS dos mancais 1, 2, 4, 5 SM 0,25 mm verde/azul	93363083		4	
11	1994/1996	KLW	JOGO DE CASQUILHOS dos mancais 1, 2, 4, 5 SM 0,50 mm marrom/branco	(93209481)		4	93363084
11	1994/1996	KLW	JOGO DE CASQUILHOS dos mancais 1, 2, 4, 5 SM 0,50 mm marrom/branco	93363084		4	
11	1994/1996	KLW	JOGO DE CASQUILHOS dos mancais 1, 2, 4, 5 SM 0,50 mm verde/branco	93209482		4	
11	1994/1996	KLW	JOGO DE CASQUILHOS dos mancais 1, 2, 4, 5 SM 0,50 mm verde/branco	(93363085)		4	NLS
12	1994/1996	KLW	JOGO DE CASQUILHOS do mancal 3 STD marrom	(93209471)		1	93339702
12	1994/1996	KLW	JOGO DE CASQUILHOS do mancal 3 STD verde	(93209472)		1	93339703
12	1994/1996	KLW	JOGO DE CASQUILHOS do mancal 3 SM 0,25 mm marrom/azul	93209473		1	
12	1994/1996	KLW	JOGO DE CASQUILHOS do mancal 3 SM 0,25 mm verde/azul	(93209474)		1	93363083
12	1994/1996	KLW	JOGO DE CASQUILHOS do mancal 3 SM 0,50 mm marrom/branco	93209475		1	
12	1994/1996	KLW	JOGO DE CASQUILHOS do mancal 3 SM 0,50 mm verde/branco	(93209476)		1	93363085
13	1994/1996	KL +LE4	ÁRVORE de manivelas	90409506		1	
13	1994/1996	W +LJ1	ÁRVORE de manivelas	(90442367)		1	NLS
14	1994/1996	KL +LE4	CHAVETA	11010612		1	
15	1994/1996	KL +LE4	ANEL vedador dianteiro da árvore	(90156002)	*	1	NLS
15	1994/1996	KL +LE4	ANEL vedador dianteiro da árvore	(90180500)	*	1	NLS
15	1994/1996	KL +LE4	ANEL vedador dianteiro da árvore	90136297	*	1	
15	1994/1996	KL +LE4	ANEL vedador dianteiro da árvore	90501720	*	1	
15	1994/1996	W +LJ1	ANEL vedador dianteiro da árvore	90322669		1	
16	1994/1996	KL +LE4	DISCO do sinal de ignição	90265094		1	
16	1994/1996	W +LJ1	DISCO do sinal de ignição	(90324721)		1	NLS
17	1994/1996	KLW	PARAFUSO do disco	90280051		3	
18	1994/1996	KL +LE4	BUCHA da bomba de óleo ao bloco	90351709		2	
19	1994/1996	KL +LE4	ARRUELA de encosto da árvore de manivelas	(92023395)	*	1	NLS
19	1994/1996	KL +LE4	ARRUELA de encosto da árvore de manivelas [use 93337254]	90156056	*	1	
19	1994/1996	W +LJ1	ARRUELA de encosto da árvore de manivelas	90298202		1	
20	1994/1996	KL +LE4	ENGRENAGEM da árvore de manivelas	(90411766)		1	NLS
20	1994/1996	W +LJ1	ENGRENAGEM da árvore de manivelas	90411772		1	
21	1994/1996	KL +LE4	ARRUELA da engrenagem	90156055		1	
21	1994/1996	W +LJ1	ARRUELA da engrenagem	(90298449)		1	NLS
22	1994/1996	KL +LE4	PARAFUSO da engrenagem	11085931		1	
22	1994/1996	W +LJ1	PARAFUSO da engrenagem	90298206		1	
23	1994/1996	KL +LE4	POLIA da árvore de manivelas	90469102		1	
23	1994/1996	W +LJ1	POLIA da árvore de manivelas	(90323032)		1	NLS

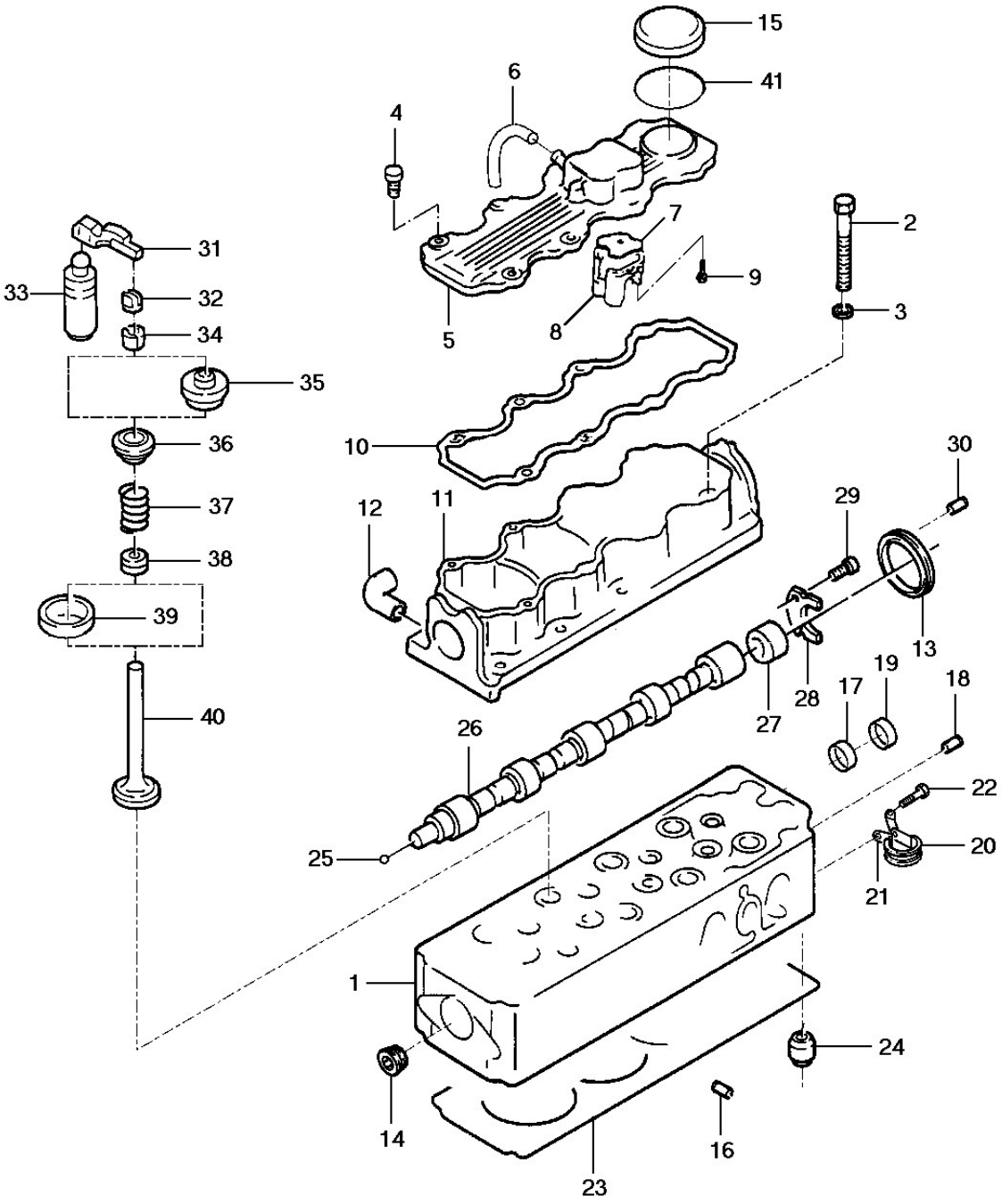
15
41
6
4
7
2
31
9
33
32
3
34
8
5
35
10
30
36
12
11
29
37
38
39
13
28
27
19
17
18
40
26
22
25
20
21
1
24
14
16
23

General Motors do Brasil Ltda. **Catálogo Eletrônico de Peças**

Veículo: Vectra 94/96 **Edição:** Agosto 2006

Assunto: Cabeçote do motor 8 válvulas **Data de Impressão:** 21/05/2021

It	Ano	Aplicação	Descrição	Nº Peça		Qtd	Substituta
1	1994/1996	KL +LE4	CABEÇOTE c/válvulas	90500078		1	
1	1994/1996	KL +LE4	CABEÇOTE s/válvulas	90500077		1	
2	1994/1996	KL +LE4	PARAFUSO do cabeçote	(90325498)		10	90444861
3	1994/1996	KL +LE4	ARRUELA do cabeçote	90144297		10	
4	1994/1996	KL +LE4	PARAFUSO da tampa do suporte	11062564		8	
5	1994/1996	KL +LE4	TAMPA do suporte	90354110		1	
6	1994/1996	KL +LE4	MANGUEIRA de ventilação	90280644		1	
7	1994/1996	KL +LE4	FILTRO de ventilação	90128374		1	
8	1994/1996	KL +LE4	CARCAÇA do filtro de ventilação	(90299039)		1	52285383
8	1994/1996	KL +LE4	CARCAÇA do filtro de ventilação	52285383		1	
9	1994/1996	KL +LE4	PARAFUSO da carcaça de ventilação	(11085111)	*	2	11085871
9	1994/1996	KL +LE4	PARAFUSO da carcaça de ventilação	11085871	*	2	
9	1994/1996	KL +LE4	PARAFUSO da carcaça de ventilação	(92015857)	*	2	NLS
10	1994/1996	KL +LE4	JUNTA da tampa do suporte	90412303		1	
11	1994/1996	KL +LE4	SUPORTE do eixo comando de válvulas (inclui 12)	90411533		1	
12	1994/1996	KL +LE4	COTOVELO de ventilação	90234137		1	
13	1994/1994	KL +LE4	ANEL vedador do suporte	90264787		1	
13	1994/1994	KL +LE4	ANEL vedador do suporte	90280464		1	
13	1995/1996	KL +LE4	ANEL vedador do suporte	90280464		1	
14	1994/1996	KL +LE4	BUJÃO roscado do duto de óleo	11047651		1	
15	1994/1996	KL +LE4	TAMPA do enchimento de óleo	90467976		1	
16	1994/1996	KL +LE4	PRISIONEIRO do coletor de admissão e escape	90106924		17	
17	1994/1996	KL +LE4	TAMPÃO	52264807		1	
18	1994/1996	KL +LE4	VÁLVULA de alívio	90136113		1	
19	1994/1996	KL +LE4	TAMPÃO de saída de óleo	11044142		1	
20	1994/1996	KL +LE4	GRAMPO do tubo de ventilação	(90353546)		1	NLS
21	1994/1996	KL +LE4	SUPORTE do tubo de ventilação	90354136		1	
21	1994/1996	KL +LE4	SUPORTE do tubo de ventilação	90354137		1	
21	1994/1996	KL +LE4	SUPORTE do tubo de ventilação	90354137		1	
22	1994/1994	KL +LE4	PARAFUSO do tubo de ventilação	11048672		1	
22	1995/1996	KL +LE4	PARAFUSO do tubo de ventilação	93218703		1	
23	1994/1996	KL +LE4	JUNTA do cabeçote	(92060517)	*	1	NLS
23	1994/1996	KL +LE4	JUNTA do cabeçote	(93246718)	*	1	NLS
23	1994/1996	KL +LE4	JUNTA do cabeçote	90409571	*	1	
23	1994/1996	KL +LE4	JUNTA do cabeçote	(93249480)	*	1	93363560
24	1994/1996	KL +LE4	BUCHA guia do cabeçote ao bloco	90353654		2	
25	1994/1996	KL +LE4	ESFERA	11011286		1	
26	1994/1996	KL +LE4	EIXO comando de válvulas	93213168		1	
27	1994/1996	KL +LE4	VEDADOR	(90280463)	*	1	90180529
27	1994/1996	KL +LE4	VEDADOR	(90298390)	*	1	NLS
27	1994/1996	KL +LE4	VEDADOR	90180529	*	1	
27	1994/1996	KL +LE4	VEDADOR	(90298389)	*	1	90180529
27	1994/1996	KL +LE4	VEDADOR	90285291	*	1	
27	1994/1996	KL +LE4	VEDADOR	90180529	*	1	
28	1994/1996	KL +LE4	PLACA trava	90233647		1	
29	1994/1996	KL +LE4	PARAFUSO da placa trava	90264407		2	

It	Ano	Aplicação	Descrição	Nº Peça		Qtd	Substituta
30	1994/1996	KL +LE4	PINO trava da engrenagem do eixo comando de válvulas	11055129		1	
31	1994/1996	KL +LE4	BALANCIM da válvula	(90323514)	*	8	NLS
31	1994/1996	KL +LE4	BALANCIM da válvula	90409194	*	8	
32	1994/1996	KL +LE4	ESCORA	90076745		8	
33	1994/1996	KL +LE4	TUCHO hidráulico	05233315		8	
34	1994/1996	KL +LE4	CHAVETA	90076732		16	
35	1994/1996	KL +LE4	CAPA da válvula de escape	52261643		4	
36	1994/1996	KL +LE4	PRATO da mola	90169987		8	
37	1994/1996	KL +LE4	MOLA das válvulas	90410315		8	
37	1994/1996	KL +LE4	MOLA das válvulas	90501491		8	
38	1994/1996	KL +LE4	VEDADOR	90215296	*	8	
38	1994/1996	KL +LE4	VEDADOR [use 90215296]	94656542	*	8	
39	1994/1996	KL +LE4	ARRUELA da válvula de admissão	90128720		4	
40	1994/1996	KL +LE4	VÁLVULA de admissão STD K	90220121		4	
40	1994/1996	KL +LE4	VÁLVULA de admissão SM 0,075mm K1	90220122		4	
40	1994/1996	KL +LE4	VÁLVULA de admissão SM 0,150mm K2	90220123		4	
40	1994/1996	KL +LE4	VÁLVULA de admissão SM 0,250mm A	90220124		4	
40	1994/1996	KL +LE4	VÁLVULA de escape STD K	90323757		4	
40	1994/1996	KL +LE4	VÁLVULA de escape SM 0,075mm K1	90323758		4	
40	1994/1996	KL +LE4	VÁLVULA de escape SM 0,150mm K2	90323759		4	
40	1994/1996	KL +LE4	VÁLVULA de escape SM 0,250mm A	(90323760)		4	NLS
41	1994/1996	KL +LE4	JUNTA da tampa do enchimento de óleo	90231261		1	

Opções:

LE4 - Motor 4 cilindros 2.0L gasolina MPFI 8 válvulas

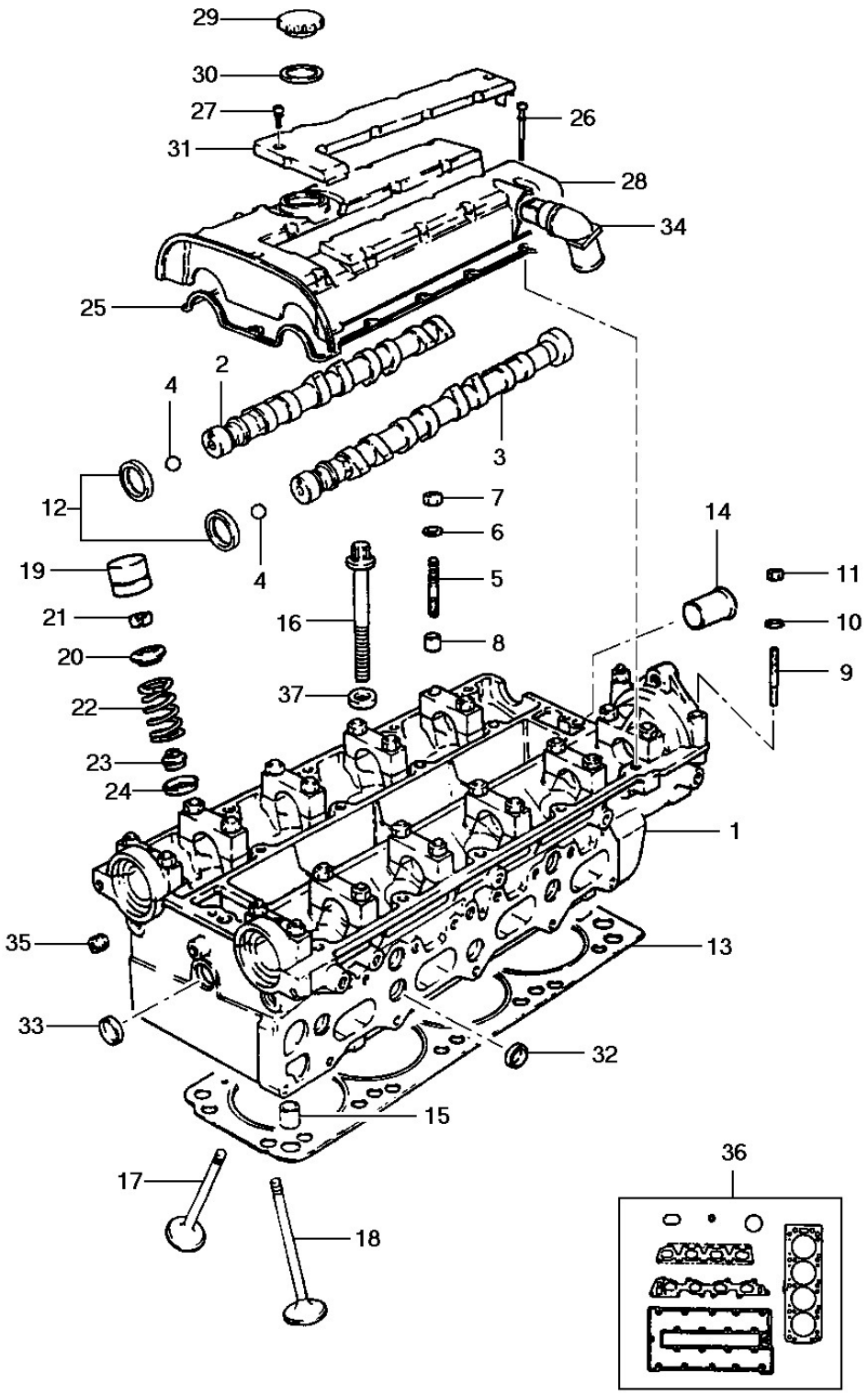
29
30
27
31
26
28
34
25
2
4
3
12
4
7
6
14
19
5
11
21
16
8
10
20
37
9
22
23
24
1
35
13
33
32
15
36
17
18

General Motors do Brasil Ltda. **Catálogo Eletrônico de Peças**

Veículo: Vectra 94/96 **Edição:** Agosto 2006

Assunto: Cabeçote do motor 16 válvulas **Data de Impressão:** 21/05/2021

It	Ano	Aplicação	Descrição	Nº Peça		Qtd	Substituta
1	1994/1996	W +LJ1	CABEÇOTE do motor s/ válvulas	(90443702)		1	NLS
2	1994/1996	W +LJ1	EIXO comando de válvulas de admissão	(90348251)		1	NLS
3	1994/1996	W +LJ1	EIXO comando de válvulas de escapamento	(90443712)		1	NLS
4	1994/1996	W +LJ1	ESFERA	11011286		2	
5	1994/1996	W +LJ1	PRISIONEIRO da capa do mancal	(90285759)		22	NLS
6	1994/1996	W +LJ1	ARRUELA da capa do mancal	11043012		22	
6	1994/1996	W +LJ1	ARRUELA da capa do mancal [use 11043012]	93295402		22	
7	1994/1996	W +LJ1	PORCA da capa do mancal	11040195		22	
8	1994/1996	W +LJ1	BUCHA da capa do mancal	(90281475)		22	NLS
9	1994/1996	W +LJ1	PRISIONEIRO da capa do mancal	(90285317)		2	NLS
10	1994/1996	W +LJ1	ARRUELA da capa do mancal	(11029693)		2	NLS
11	1994/1996	W +LJ1	PORCA da capa do mancal	11011418		2	
12	1994/1996	W +LJ1	ANEL vedador	90285291	*	2	
12	1994/1996	W +LJ1	ANEL vedador	(90280463)	*	2	90180529
12	1994/1996	W +LJ1	ANEL vedador	90180529	*	2	
13	1994/1996	W +LJ1	JUNTA do cabeçote	90409710		1	
14	1994/1996	W +LJ1	CONECTOR de entrada de água do aquecedor	90410704		1	
15	1994/1996	W +LJ1	BUCHA do cabeçote ao bloco	90353654		2	
16	1994/1996	W +LJ1	PARAFUSO do cabeçote	90466480		10	
17	1994/1996	W +LJ1	VÁLVULA de admissão STD	90322694		8	
17	1994/1996	W +LJ1	VÁLVULA de admissão SM 0,075mm K1	90322695		8	
17	1994/1996	W +LJ1	VÁLVULA de admissão SM 0,150mm K2	(90322696)		8	NLS
18	1994/1996	W +LJ1	VÁLVULA de escapamento STD	90322697		8	
18	1994/1996	W +LJ1	VÁLVULA de escapamento SM 0,075mm K1	90322698		8	
18	1994/1996	W +LJ1	VÁLVULA de escapamento SM 0,150mm K2	90322699		8	
19	1994/1996	W +LJ1	ESCORA	90353157		16	
20	1994/1996	W +LJ1	CAPA	90322031		16	
21	1994/1996	W +LJ1	CHAVETA	(90097110)		32	NLS
22	1994/1996	W +LJ1	MOLA	90448050		16	
23	1994/1996	W +LJ1	VEDADOR	90215296	*	16	
23	1994/1996	W +LJ1	VEDADOR [use 90215296]	94656542	*	16	
24	1994/1996	W +LJ1	PRATO	(90469108)		16	NLS
25	1994/1996	W +LJ1	JUNTA da cobertura	90466638		1	
26	1994/1996	W +LJ1	PARAFUSO da cobertura	(11090921)		19	NLS
27	1994/1996	W +LJ1	PARAFUSO da cobertura superior	11073042		2	
28	1994/1996	W +LJ1	COBERTURA da tampa de válvulas	(90423055)		1	NLS
29	1994/1994	W +LJ1	TAMPA de enchimento do óleo	(90231686)		1	NLS
29	1995/1996	W +LJ1	TAMPA de enchimento do óleo	(90499250)		1	NLS
30	1994/1996	W +LJ1	JUNTA da tampa de enchimento do óleo	90231261		1	
31	1994/1996	W +LJ1	COBERTURA superior da tampa de válvulas Chevrolet 16V	(93226082)		1	NLS
32	1994/1996	W +LJ1	TAMPÃO da galeria de água Ø18mm	11062402		1	
33	1994/1996	W +LJ1	TAMPÃO da galeria de água Ø19mm	11071923		1	
34	1994/1996	W +LJ1	COTOVELO da tampa à mangueira de ventilação	(90284786)		1	NLS
35	1994/1996	W +LJ1	BUJÃO roscado do duto de óleo	11047651		1	
36	1994/1996	W +LJ1	JOGO de juntas do cabeçote	90397813		1	
37	1994/1996	W +LJ1	ARRUELA do cabeçote	(90233809)		10	NLS

It	Ano	Aplicação	Descrição	Nº Peça	Qtd	Substituta

Opções:

LJ1 - Motor 4 cilindros 1.8L gasolina MPFI 8 válvulas

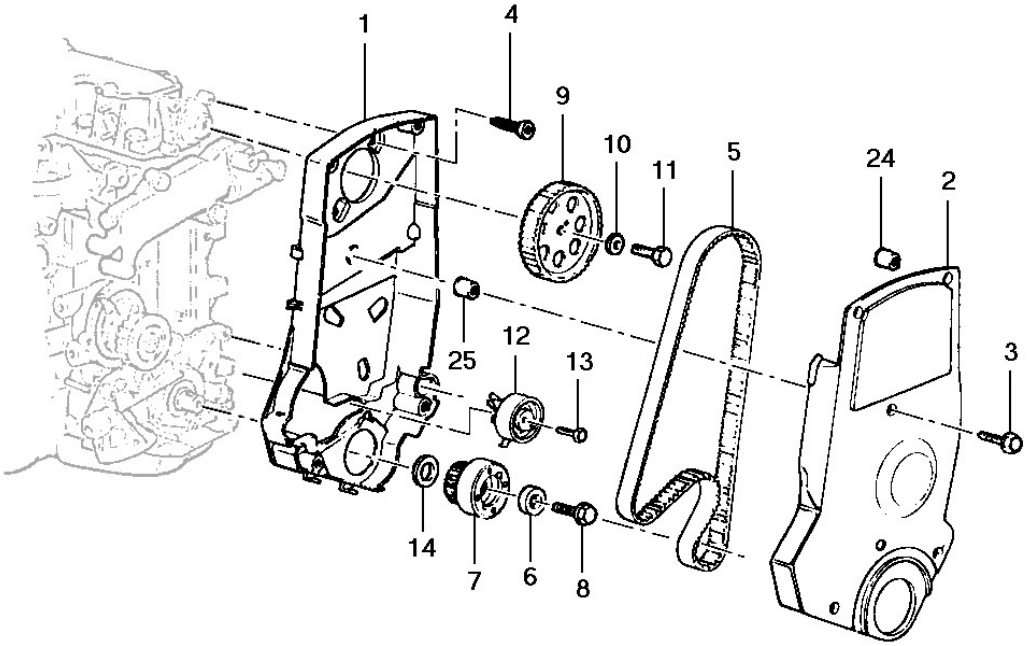
1
4
9
10
11
5
24
2
25
12
13
3
14
7
6
8

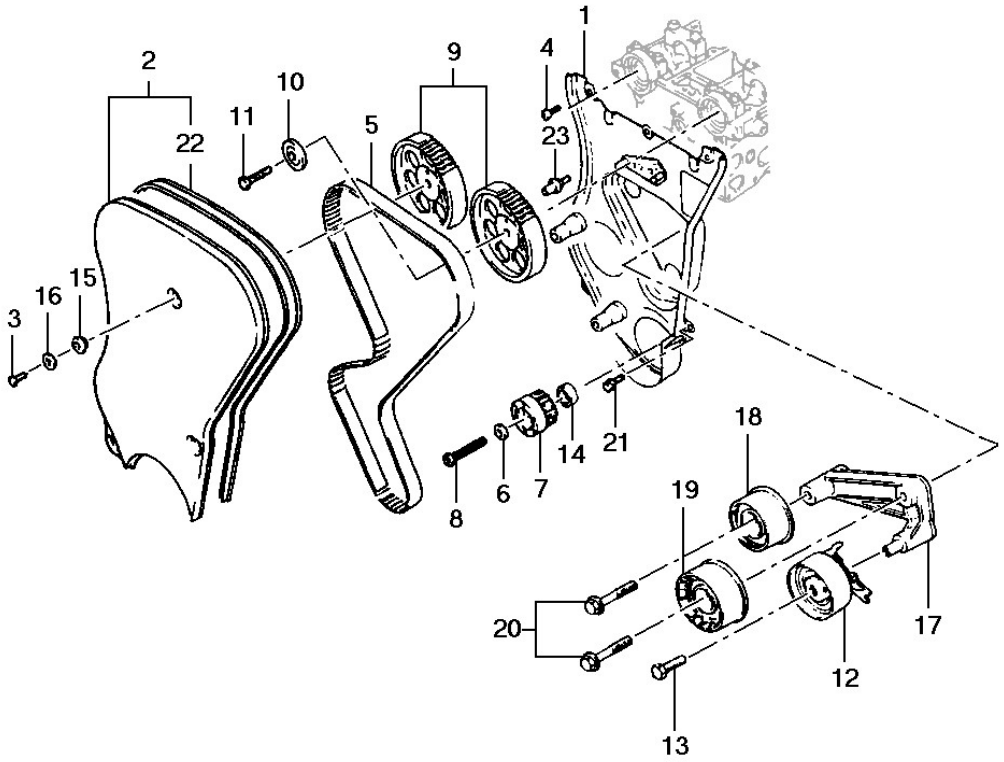
1
2
9
4
10
11
5
22
23
3
16
15
18
19
14
21
6
7
8
20
17
12
13

General Motors do Brasil Ltda. **Catálogo Eletrônico de Peças**

Veículo: Vectra 94/96 **Edição:** Agosto 2006

Assunto: Distribuição do motor **Data de Impressão:** 21/05/2021

It	Ano	Aplicação	Descrição	Nº Peça		Qtd	Substituta
1	1994/1996	KL +LE4	COBERTURA traseira	90411303		1	
1	1994/1996	KL +LE4	COBERTURA traseira	(93251461)		1	NLS
1	1994/1996	W +LJ1	COBERTURA traseira	(90412689)		1	NLS
2	1994/1996	KL +LE4	COBERTURA dianteira	90411305		1	
2	1994/1996	KL +LE4	COBERTURA dianteira	93273315		1	
2	1994/1996	W +LJ1	COBERTURA dianteira (inclui 22)	(90412691)		1	NLS
3	1994/1996	KL +LE4	PARAFUSO da tampa dianteira [use 93299075]	93218716		5	
3	1994/1996	W +LJ1	PARAFUSO da tampa dianteira	11027773		3	
3	1994/1996	W +LJ1	PARAFUSO da tampa dianteira	(11027778)		3	NLS
4	1994/1996	KL +LE4	PARAFUSO da tampa traseira à carcaça	(90265761)		2	NLS
4	1994/1996	W +LJ1	PARAFUSO da tampa traseira à carcaça	90233279		2	
5	1994/1996	KL +LE4	CORREIA dentada da distribuição	90411770		1	
5	1994/1996	KL +LE4	CORREIA dentada da distribuição	90570371		1	
5	1994/1996	W +LJ1	CORREIA dentada da distribuição 176 dentes	90411775		1	
5	1994/1996	W +LJ1	CORREIA dentada da distribuição 176 dentes	90530598		1	
5	1994/1996	W +LJ1	CORREIA dentada da distribuição 176 dentes	90530598		1	
6	1994/1996	KL +LE4	ARRUELA da engrenagem	90156055		1	
6	1994/1996	W +LJ1	ARRUELA da engrenagem	(90298449)		1	NLS
7	1994/1996	KL +LE4	ENGRENAGEM da árvore de manivelas	(90411766)		1	NLS
7	1994/1996	W +LJ1	ENGRENAGEM da árvore de manivelas	90411772		1	
8	1994/1996	KL +LE4	PARAFUSO da engrenagem da árvore de manivelas	11085931		1	
8	1994/1996	W +LJ1	PARAFUSO da engrenagem da árvore de manivelas	90298206		1	
9	1994/1996	KL +LE4	ENGRENAGEM da árvore comando de válvulas	(90411765)		1	NLS
9	1994/1996	W +LJ1	ENGRENAGEM da árvore comando de válvulas	(90411771)		2	NLS
10	1994/1996	KL +LE4	ARRUELA da engrenagem da árvore comando	90067443		1	
10	1994/1996	KL +LE4	ARRUELA da engrenagem da árvore comando	90409673		1	
10	1994/1996	W +LJ1	ARRUELA da engrenagem da árvore comando	90108392		2	
11	1994/1996	KL +LE4	PARAFUSO da engrenagem da árvore comando	11073823		1	
11	1994/1996	W +LJ1	PARAFUSO da engrenagem da árvore comando	11083042		2	
12	1994/1995	KL +LE4 A/S-	TENSIONADOR da correia dentada	90530124		1	
12	1994/1995	KL +LE4 A/S-	TENSIONADOR da correia dentada	09158003		1	
12	1995/1996	KL +LE4 A/P-	TENSIONADOR da correia dentada	93202400		1	
12	1994/1996	W +LJ1	TENSIONADOR da correia dentada	90411774		1	
13	1994/1996	KL +LE4	PARAFUSO do tensor	(11077702)		1	NLS
13	1994/1996	W +LJ1	PARAFUSO do tensor	(11084141)		1	93392886
14	1994/1996	KL +LE4	ARRUELA de encosto da árvore de manivelas	(92023395)	*	1	NLS
14	1994/1996	KL +LE4	ARRUELA de encosto da árvore de manivelas [use 93337254]	90156056	*	1	
14	1994/1996	W +LJ1	ARRUELA de encosto da árvore de manivelas	90298202		1	
15	1994/1996	W +LJ1	ANEL da tampa dianteira	90233881		6	
16	1994/1996	W +LJ1	ARRUELA da tampa dianteira	90220983		3	
17	1994/1996	W +LJ1	SUPORTE do rolo guia	90411763		1	
18	1994/1996	W +LJ1	ROLO guia Ø 52,5mm	90411782		1	
18	1994/1996	W +LJ1	ROLO guia Ø 52,5mm	(09128738)		1	93307189
19	1994/1996	W +LJ1	ROLO guia Ø 62,7mm	90411773		1	
20	1994/1996	W +LJ1	PARAFUSO do rolo guia	11048333		2	
20	1994/1996	W +LJ1	PARAFUSO do rolo guia	93368846		2	

It	Ano	Aplicação	Descrição	Nº Peça	Qtd	Substituta
21	1994/1996	W +LJ1	PARAFUSO da cobertura traseira	90352197	2	
22	1994/1996	W +LJ1	JUNTA da cobertura dianteira	(90412693)	1	NLS
23	1994/1996	W +LJ1	ROTOR de distribuição de ignição	(90466481)	1	NLS
24	1994/1996	KL +LE4	BUCHA da cobertura dianteira	93208442	5	
24	1994/1996	KL +LE4	BUCHA da cobertura traseira	93208442	4	
25	1994/1996	KL +LE4	PORCA da tampa dianteira	93213028	5	

Opções:

LE4 - Motor 4 cilindros 2.0L gasolina MPFI 8 válvulas
LJ1 - Motor 4 cilindros 1.8L gasolina MPFI 8 válvulas

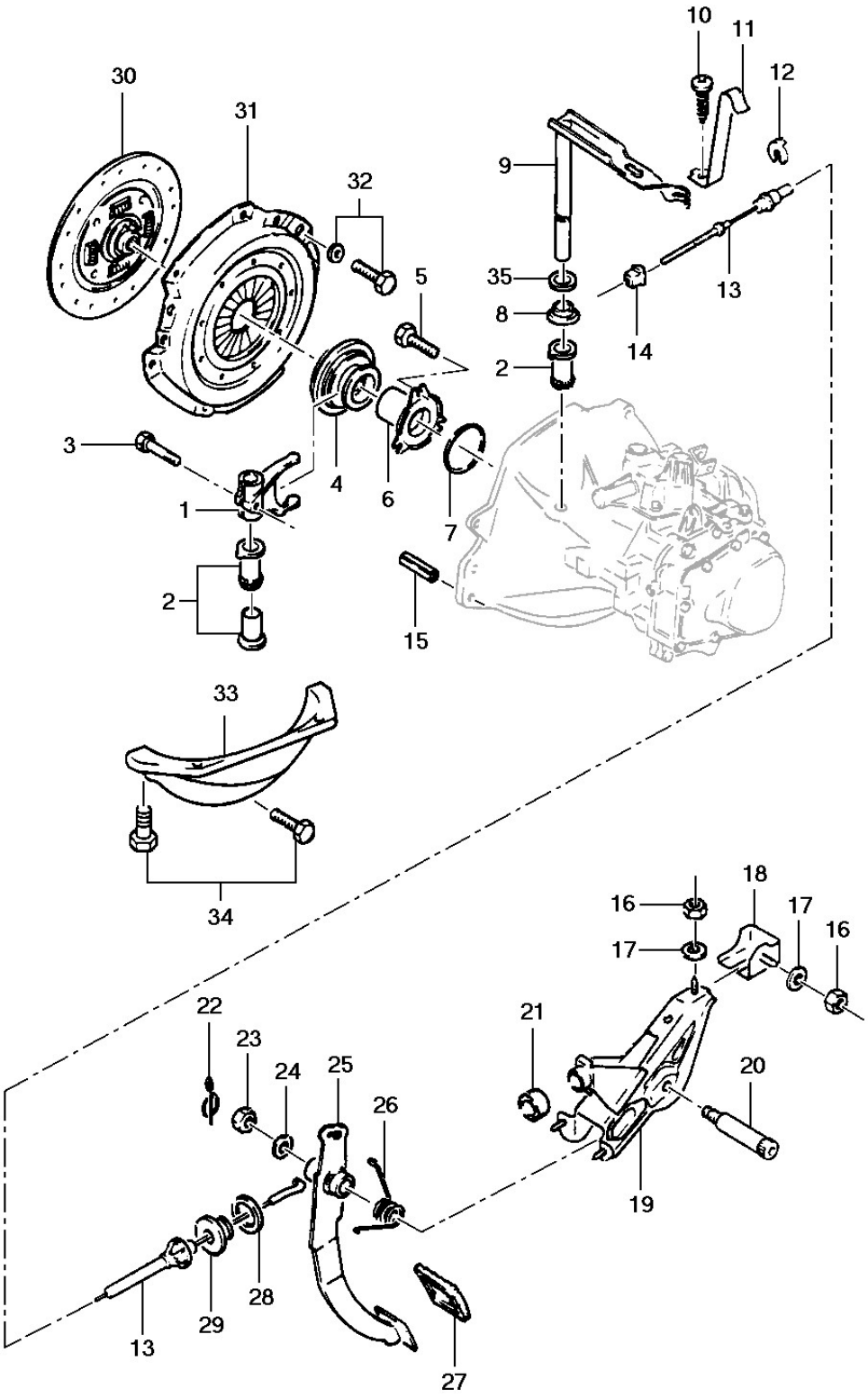
10
11
12
30
31
9
32
5
35
8
2
13
14
3
4
6
7
1
2
15
33
34
16
18
17
16
17
22
23
24
25
26
21
20
19
28
29
13
27

General Motors do Brasil Ltda. **Catálogo Eletrônico de Peças**

Veículo: Vectra 94/96 **Edição:** Agosto 2006

Assunto: Embreagem **Data de Impressão:** 21/05/2021

It	Ano	Aplicação	Descrição	Nº Peça	Qtd	Substituta
1	1994/1996	KLW	GARFO da embreagem	90278611	1	
2	1994/1996	KLW	BUCHA da alavanca de acionamento	90373555	2	
3	1994/1996	KLW	PARAFUSO do garfo	90250726	1	
4	1994/1996	KLW	ROLAMENTO da embreagem	90251210	1	
5	1994/1996	KLW	PARAFUSO do guia do rolamento	11010782	3	
5	1994/1996	KLW	PARAFUSO do guia do rolamento	11010785	3	
5	1994/1996	KLW	PARAFUSO do guia do rolamento	11010785	3	
6	1994/1996	KLW	GUIA do rolamento	90112325	1	
7	1994/1996	KLW	ANEL de vedação do rolamento	90112258	1	
8	1994/1996	KLW	CAPA de proteção da alavanca	90373735	1	
9	1994/1994	KLW	ALAVANCA de acionamento c/ capa	90373551	1	
9	1994/1994	KLW	ALAVANCA de acionamento c/ capa [use 90373551]	90465289	1	
9	1994/1996	KLW	ALAVANCA de acionamento s/ capa	90465968	1	
10	1994/1996	KLW	PARAFUSO da trava do cabo	(11041842)	1	NLS
11	1994/1996	KLW	TRAVA do cabo	90334373	1	
12	1994/1996	KLW	ARRUELA da trava do cabo	90344289	1	
12	1994/1996	KLW	ARRUELA da trava do cabo	93258873	1	
12	1994/1996	KLW	ARRUELA da trava do cabo	93258873	1	
13	1994/1996	KLW	CABO da embreagem	93227088	1	
14	1994/1996	KLW	PORCA do cabo	90065408	1	
15	1994/1996	KLW	PINO guia	90222680	1	
15	1994/1996	KLW	PINO guia	93335354	1	
16	1994/1996	KLW	PORCA do apoio do pedal	11061939	4	
16	1994/1996	KLW	PORCA do apoio do pedal	11094293	4	
17	1994/1996	KLW	ARRUELA do apoio do pedal	11046151	4	
18	1994/1996	KLW	BRAÇO do apoio do pedal	(90193009)	1	93255061
18	1994/1996	KLW	BRAÇO do apoio do pedal	(93255061)	1	NLS
19	1994/1996	KLW +M79/MG4	SUPORTE do pedal	(90199011)	1	NLS
19	1994/1996	KLW +MG4	SUPORTE do pedal	90184920	1	
20	1994/1996	KLW	EIXO do pedal	90092169	1	
21	1994/1996	KLW	JUNTA vedadora do pedal	(90342130)	1	NLS
22	1994/1996	KLW	TRAVA retentora do pedal	90373365	1	
23	1994/1996	KLW	PORCA do pedal	11040941	1	
23	1994/1996	KLW	PORCA do pedal	90538128	1	
24	1994/1996	KLW	ARRUELA do pedal	(11010027)	1	NLS
25	1994/1996	KLW	PEDAL da embreagem	(90288496)	1	NLS
26	1994/1994	KL +LE4	MOLA de retorno do pedal	(90184927)	1	90445810
26	1995/1996	KLW	MOLA de retorno do pedal	(90445810)	1	NLS
27	1994/1996	KLW	ALMOFADA do pedal	90105172	1	
28	1994/1996	KLW	ARRUELA do cabo	90170173	1	
28	1994/1996	KLW	ARRUELA do cabo	(93267503)	1	NLS
29	1994/1996	KLW	ANEL protetor do cabo	90157202	1	
29	1994/1996	KLW	ANEL protetor do cabo	(93253422)	1	NLS
30	1994/1996	KL +LE4	DISCO da embreagem LUK	90446531	1	
30	1994/1996	W +LJ1	DISCO da embreagem	90443470	1	
31	1994/1996	KL +LE4	PLATÔ da embreagem LUK	93212794	1	
31	1994/1996	W +LJ1	PLATÔ da embreagem	90443334	1	

It	Ano	Aplicação	Descrição	Nº Peça	Qtd	Substituta
32	1994/1996	KLW	PARAFUSO do platô ao volante do motor	90065294	6	
33	1994/1996	KL +LE4	TAMPA do alojamento da embreagem	(90111400)	1	NLS
33	1994/1996	W +LJ1	TAMPA do alojamento da embreagem	(90250775)	1	NLS
34	1994/1996	KL +LE4	PARAFUSO da tampa	(90344804)	2	NLS
34	1994/1996	W +LJ1	PARAFUSO da tampa	(11067352)	2	NLS
35	1994/1996	KLW	VEDADOR da alavanca	(90373554)	1	NLS

Opções:

LE4 - Motor 4 cilindros 2.0L gasolina MPFI 8 válvulas
LJ1 - Motor 4 cilindros 1.8L gasolina MPFI 8 válvulas
M79 - Transmissão manual 5 velocidades relação longa
MG4 - Transmissão manual 5 velocidades relação curta

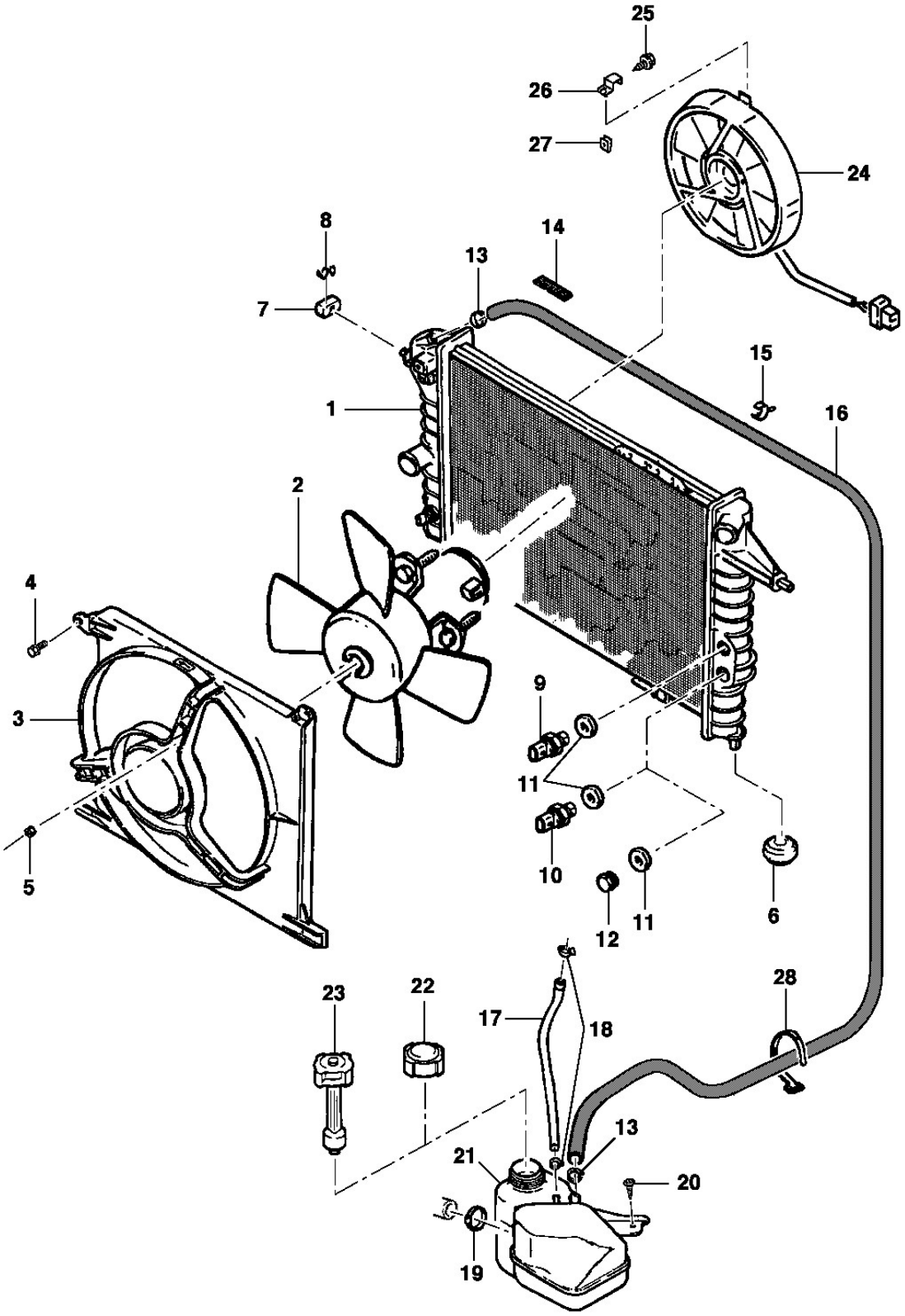
25
26
27
24
8
14
13
7
15
1
16
2
4
3
9
11
10
5
12
11
6
28
23
22
17
18
13
21
20
19

General Motors do Brasil Ltda. **Catálogo Eletrônico de Peças**

Veículo: Vectra 94/96 **Edição:** Agosto 2006

Assunto: Radiador, ventilador e reservatório de água **Data de Impressão:** 21/05/2021

It	Ano	Aplicação	Descrição	Nº Peça		Qtd	Substituta
1	1994/1996	K +LE4 +M79 -C60	RADIADOR	(90323555)	*	1	52450801
1	1994/1996	K +LE4 +M79 -C60	RADIADOR	52450801	*	1	
1	1994/1996	KLW +M79/MG4 +C60	RADIADOR	52455191		1	
1	1994/1996	L +LE4 +ML4 +C60	RADIADOR	52455192		1	
2	1994/1996	KL +LE4 -C60	VENTILADOR do radiador	(90442232)		1	90512978
2	1994/1996	KLW +C60	VENTILADOR do radiador	90442046	*	1	
2	1994/1996	KLW +C60	VENTILADOR do radiador	90512980	*	1	
2	1994/1996	KLW +C60	VENTILADOR do radiador	90413986	*	1	
2	1994/1996	KLW +C60	VENTILADOR do radiador	90512980	*	1	
3	1994/1996	K +LE4 +M79 -C60	DEFLETOR do radiador	(90265781)		1	NLS
3	1994/1996	KLW +C60	DEFLETOR do radiador	90469384		1	
4	1994/1996	KLW	PARAFUSO de fixação do defletor	90448692		2	
5	1994/1996	KLW	PORCA de fixação do ventilador ao defletor	11086942		3	
6	1994/1996	KLW	COXIM do radiador ao suporte	90091989		2	
7	1994/1996	KLW	COXIM do radiador ao painel frontal	90351847		2	
8	1994/1996	KLW	GRAMPO de segurança do radiador	90169058		2	
9	1994/1996	K +LE4 -C60	INTERRUPTOR de temperatura do radiador	(90339500)		1	NLS
9	1994/1996	KLW +C60	INTERRUPTOR de temperatura do radiador	90357304		1	
10	1994/1996	KLW +C60	INTERRUPTOR de temperatura do radiador	90357303		1	
11	1994/1996	KLW	ANEL vedador do tampão e interruptor	11079631		2	
12	1994/1996	K +LE4 -C60	TAMPÃO roscado do radiador	11039122		1	
13	1994/1996	KLW	BRAÇADEIRA da mangueira ao reservatório	11088301		1	
13	1994/1994	KLW	BRAÇADEIRA da mangueira ao radiador	90357303		1	
14	1994/1996	KLW	COBERTURA da mangueira no radiador	90095603		1	
15	1994/1996	KLW	BRAÇADEIRA da mangueira ao painel frontal	90324923		3	
16	1994/1996	KLW	MANGUEIRA do radiador ao reservatório	(90006288)		1	90398531
16	1994/1996	KLW	MANGUEIRA do radiador ao reservatório	90398531		1	
17	1994/1996	KL +LE4	MANGUEIRA do reservatório a válvula de aceleração	90325883		1	
17	1994/1996	W +LJ1	MANGUEIRA do reservatório a válvula de aceleração	90467193		1	
18	1994/1996	KL +LE4	BRAÇADEIRA das mangueiras de pré-aquecimento	11092301		4	
19	1994/1996	KL +LE4	BRAÇADEIRA da mangueira do tubo de água ao reservatório	(11085952)		2	NLS
20	1994/1996	KLW	PARAFUSO de fixação do reservatório de expansão	11077981		1	
20	1994/1996	KLW	PARAFUSO de fixação do reservatório de expansão	(93252102)		1	NLS
21	1994/1996	KLW	RESERVATÓRIO de água do radiador (s/ tampa)	90409612		1	
22	1994/1996	KL +LE4 -UW1	TAMPA do reservatório	52252297	*	1	
22	1994/1996	KL +LE4 -UW1	TAMPA do reservatório	93220885	*	1	
22	1994/1996	KL +LE4 -UW1	TAMPA do reservatório	(52281246)	*	1	NLS
23	1994/1996	KLW +UW1	SENSOR e tampa do reservatório	90228348		1	
24	1994/1996	KLW +C60	VENTILADOR auxiliar do radiador	90510210	*	1	
24	1994/1996	KLW +C60	VENTILADOR auxiliar do radiador	52259353	*	1	
24	1994/1996	KLW +C60	VENTILADOR auxiliar do radiador	90504897	*	1	
25	1994/1996	KLW +C60	PARAFUSO de fixação do ventilador auxiliar	(11073753)		3	93289359
25	1994/1996	KLW +C60	PARAFUSO de fixação do ventilador auxiliar	93289359		3	
26	1994/1996	KLW +C60	SUPORTE do ventilador auxiliar	(90347593)		3	NLS

It	Ano	Aplicação	Descrição	Nº Peça	Qtd	Substituta
27	1994/1996	KLW +C60	PORCA mola de fixação do ventilador auxiliar	(90347592)	3	NLS
28	1994/1996	W +LJ1	BRAÇADEIRA da mangueira	90411473	1	
28	1994/1996	KL +LE4	BRAÇADEIRA da mangueira	11092301	2	

Opções:

C60 - Ar condicionado
LE4 - Motor 4 cilindros 2.0L gasolina MPFI 8 válvulas
LJ1 - Motor 4 cilindros 1.8L gasolina MPFI 8 válvulas
M79 - Transmissão manual 5 velocidades relação longa
MG4 - Transmissão manual 5 velocidades relação curta
ML4 - Transmissão automática 4 velocidades
UW1 - Sistema de diagnose Check Control

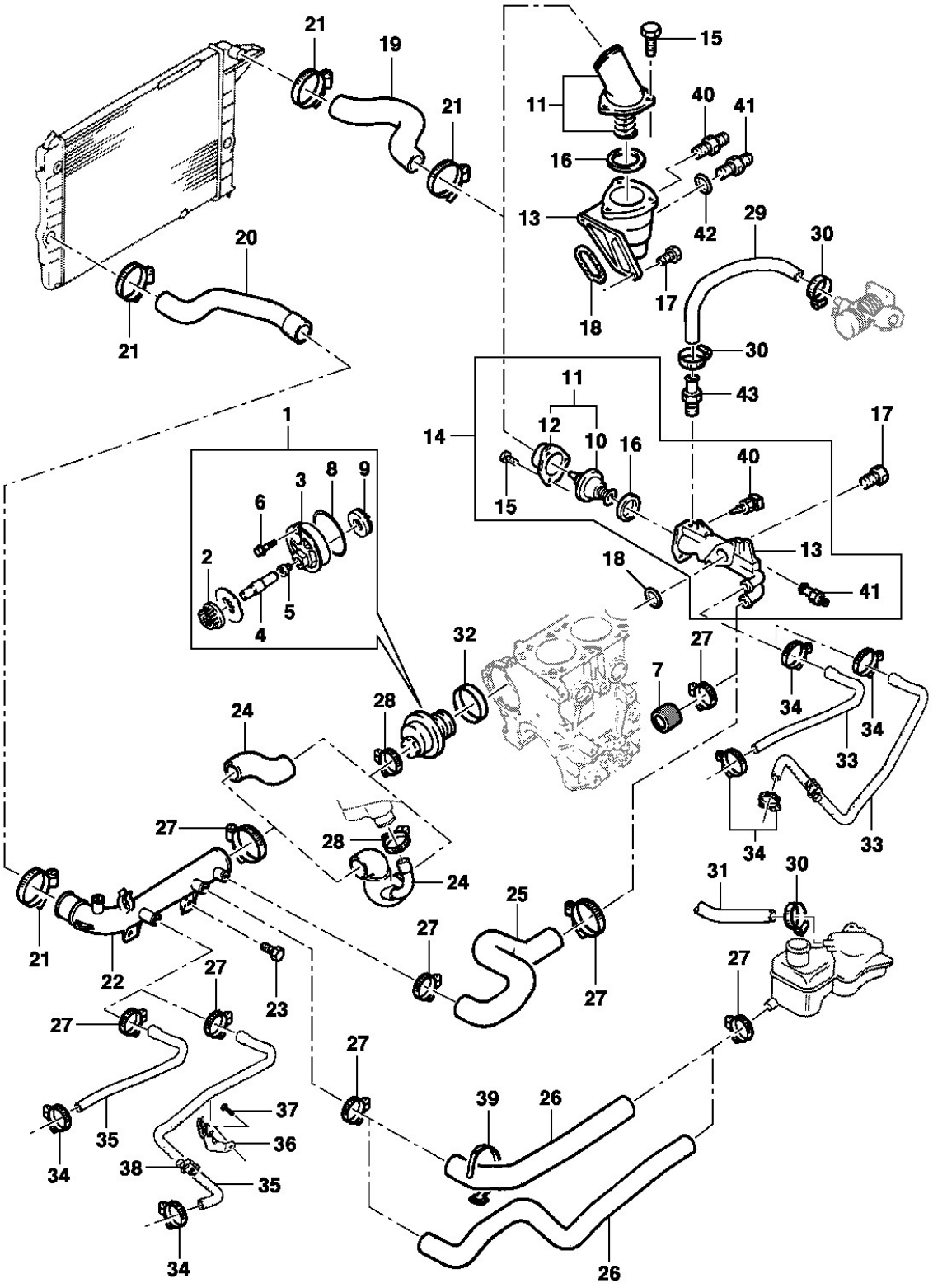
21
19
21
15
11
40
41
16
13
42
29
30
20
17
18
21
30
43
11
1
12
10
16
17
14
40
3
8
9
6
15
13
2
18
41
5
4
32
27
7
34
34
28
24
33
27
28
34
33
24
31
30
25
21
22
27
27
27
23
27
27
27
37
39
26
35
36
34
38
35
34
26

General Motors do Brasil Ltda. **Catálogo Eletrônico de Peças**

Veículo: Vectra 94/96 **Edição:** Agosto 2006

Assunto: Bomba de água, termostato e sistema de arrefecimento **Data de Impressão:** 21/05/2021

It	Ano	Aplicação	Descrição	Nº Peça		Qtd	Substituta
1	1994/1996	KL +LE4	BOMBA de água	(90466344)		1	NLS
1	1994/1996	W +LJ1	BOMBA de água	(90444311)		1	09192370
1	1994/1996	W +LJ1	BOMBA de água	(09192370)		1	24409355
2	1994/1996	KLW	ENGRENAGEM da bomba de água	90411784	*	1	
2	1994/1996	KLW	ENGRENAGEM da bomba de água	90411783	*	1	
3	1994/1996	KLW	CARCAÇA da bomba de água	NR		1	
4	1994/1996	KLW	ROLAMENTO da bomba de água	(90106947)	*	1	NLS
4	1994/1996	KLW	ROLAMENTO da bomba de água	90106875	*	1	
5	1994/1996	KLW	VEDADOR do rolamento	90122453	*	1	
5	1994/1996	KLW	VEDADOR do rolamento	90122274	*	1	
5	1994/1996	KLW	VEDADOR do rolamento	90322703	*	1	
5	1994/1996	KLW	VEDADOR do rolamento	(90122454)	*	1	90122274
5	1994/1996	KLW	VEDADOR do rolamento	90528249	*	1	
5	1994/1996	KLW	VEDADOR do rolamento	90322704	*	1	
5	1994/1996	KLW	VEDADOR do rolamento	90322704	*	1	
6	1994/1996	KLW	PARAFUSO fixa bomba ao bloco	(90298530)		3	93323109
6	1994/1996	KLW	PARAFUSO fixa bomba ao bloco	(93323109)		3	93376830
7	1994/1996	KL +LE4	CONECTOR da mangueira de pré-aquecimento	90284423		1	
8	1994/1996	KLW	ANEL de vedação da bomba ao bloco	90322506		1	
8	1994/1996	KLW	ANEL de vedação da bomba ao bloco	90467121		1	
9	1994/1996	KLW	ROTOR da bomba de água	90220569		1	
10	1994/1996	KL +LE4	VÁLVULA termostato (contido em 11)	NR		1	
11	1994/1996	KL +LE4	TAMPA com válvula termostato (inclui 10 e 11)	90410665		1	
11	1994/1996	W +LJ1	TAMPA com válvula termostato	90354822		1	
11	1994/1996	W +LJ1	TAMPA com válvula termostato	90443472		1	
11	1994/1996	W +LJ1	TAMPA com válvula termostato	90443472		1	
12	1994/1996	KL +LE4	TAMPA da válvula termostato	(90264081)		1	93206694
12	1994/1996	KL +LE4	TAMPA da válvula termostato	93206694		1	
12	1994/1996	KL +LE4	TAMPA da válvula termostato	93206694		1	
12	1994/1996	W +LJ1	TAMPA da válvula termostato	NR		1	
13	1994/1996	KL +LE4	CARCAÇA do termostato	(90280746)		1	NLS
13	1994/1996	W +LJ1	CARCAÇA do termostato	90284952		1	
14	1994/1996	KL +LE4	TERMOSTATO conjunto (inclui 10, 12, 13, 15, 16, 40 e 41)	(90411059)		1	NLS
14	1994/1996	KL +LE4	TERMOSTATO conjunto (inclui 10, 12, 13, 15, 16, 40 e 41)	93274618		1	
15	1994/1996	KLW	PARAFUSO da tampa do termostato	93218707		3	
16	1994/1996	KLW	ANEL vedador da tampa do termostato	90220436		1	
17	1994/1996	KL +LE4	PARAFUSO fixa carcaça ao bloco	11048333	*	2	
17	1994/1996	KL +LE4	PARAFUSO fixa carcaça ao bloco	93368846	*	2	
17	1994/1996	KL +LE4	PARAFUSO fixa carcaça ao bloco	11042891	*	2	
17	1994/1996	W +LJ1	PARAFUSO fixa carcaça ao bloco	(11084972)		2	NLS
18	1994/1996	KL +LE4	ANEL de vedação da carcaça ao bloco	(90118437)		1	93244440
18	1994/1996	KL +LE4	ANEL de vedação da carcaça ao bloco	93244440		1	
18	1994/1996	W +LJ1	ANEL de vedação da carcaça ao bloco	90280153		1	
19	1994/1996	K +LE4 -C60	MANGUEIRA superior do radiador	90265788		1	
19	1994/1996	KL +LE4 +C60	MANGUEIRA superior do radiador	90265787		1	
19	1994/1996	W +LJ1 +C60	MANGUEIRA superior do radiador	90265789		1	

It	Ano	Aplicação	Descrição	Nº Peça		Qtd	Substituta
20	1994/1996	KLW	MANGUEIRA inferior do radiador	90265796		1	
21	1994/1996	KLW	BRAÇADEIRA das mangueiras superior e inferior do radiador	11083891		4	
22	1994/1996	KL +LE4	TUBO do fluxo de água	90322216		1	
22	1994/1996	W +LJ1	TUBO do fluxo de água	90322215		1	
23	1994/1996	KLW	PARAFUSO fixa tubo ao bloco	11052295		2	
23	1994/1996	KLW	PARAFUSO fixa tubo ao bloco	(93252061)		2	93294717
23	1994/1996	KLW	PARAFUSO fixa tubo ao bloco	93294717		2	
24	1994/1996	KL +LE4	MANGUEIRA do tubo à bomba de água	(90295122)		1	90530796
24	1994/1996	W +LJ1	MANGUEIRA do tubo à bomba de água	(90322911)		1	90570033
25	1994/1996	KL +LE4	MANGUEIRA do tubo ao termostato	(90351806)		1	90530799
25	1994/1996	KL +LE4	MANGUEIRA do tubo ao termostato	90530799		1	
26	1994/1996	KL +LE4	MANGUEIRA do tubo ao reservatório	90410135		1	
26	1994/1996	W +LJ1	MANGUEIRA do tubo ao reservatório	90410143		1	
27	1994/1996	KL +LE4	BRAÇADEIRA da mangueira	(11085952)		4	NLS
27	1994/1996	W +LJ1	BRAÇADEIRA da mangueira	11088301		2	
28	1994/1996	KL +LE4	BRAÇADEIRA da mangueira à bomba	11088881		1	
28	1994/1996	W +LJ1	BRAÇADEIRA da mangueira à bomba	(11087142)		1	NLS
29	1994/1996	KL +LE4	MANGUEIRA de pré-aquecimento	90410578		1	
30	1994/1996	KL +LE4	BRAÇADEIRA das mangueiras de pré-aquecimento	11092301		4	
31	1994/1996	KL +LE4	MANGUEIRA de pré-aquecimento do reservatório à válvula de aceleração	90325883		1	
32	1994/1996	KLW	GARGALO de entrada de água	(90128407)	*	1	94646356
32	1994/1996	KLW	GARGALO de entrada de água	94646356	*	1	
32	1994/1996	KLW	GARGALO de entrada de água	94646356	*	1	
33	1994/1996	KL +LE4	MANGUEIRA de alimentação do aquecedor	90410538		1	
33	1994/1996	W +LJ1 +C60	MANGUEIRA de alimentação do aquecedor	90409803		1	
34	1994/1996	KLW	BRAÇADEIRA da mangueira do aquecedor	(11087712)		2	93256961
34	1994/1996	KLW	BRAÇADEIRA da mangueira do aquecedor	93256961		2	
34	1994/1996	KLW	BRAÇADEIRA da mangueira do aquecedor	93256961		2	
35	1994/1996	KL +LE4 -C60	MANGUEIRA de retorno do aquecedor	90352185		1	
35	1994/1996	KL +LE4 +C60	MANGUEIRA de retorno do aquecedor	90287159		1	
35	1994/1996	W +LJ1 +C60	MANGUEIRA de retorno do aquecedor	(90409804)		1	NLS
36	1994/1996	W +LJ1	SUPORTE da mangueira do aquecedor	(90323684)		1	NLS
37	1994/1996	W +LJ1	PARAFUSO fixa suporte da mangueira	11055765		1	
37	1994/1996	W +LJ1	PARAFUSO fixa suporte da mangueira	93300050		1	
38	1994/1996	W +LJ1	PRESILHA da mangueira do aquecedor	(90410182)		1	NLS
39	1994/1996	KL +LE4	BRAÇADEIRA das mangueiras	52283055		1	
40	1994/1996	KLW	SENSOR de temperatura no termostato	03439088		1	
41	1994/1996	KLW	TERMÔMETRO no termostato	90510183	*	1	
41	1994/1996	KLW	TERMÔMETRO no termostato	(90410792)	*	1	93358883
41	1994/1996	KLW	TERMÔMETRO no termostato	93358883	*	1	
42	1994/1996	KLW	ANEL vedador do termometro	NR		1	
43	1994/1996	KLW	CONEXÃO da mangueira de pré-aquecimento	90284423		1	

Opções:

C60 - Ar condicionado

LE4 - Motor 4 cilindros 2.0L gasolina MPFI 8 válvulas

It	Ano	Aplicação	Descrição	Nº Peça	Qtd	Substituta

LJ1 - Motor 4 cilindros 1.8L gasolina MPFI 8 válvulas

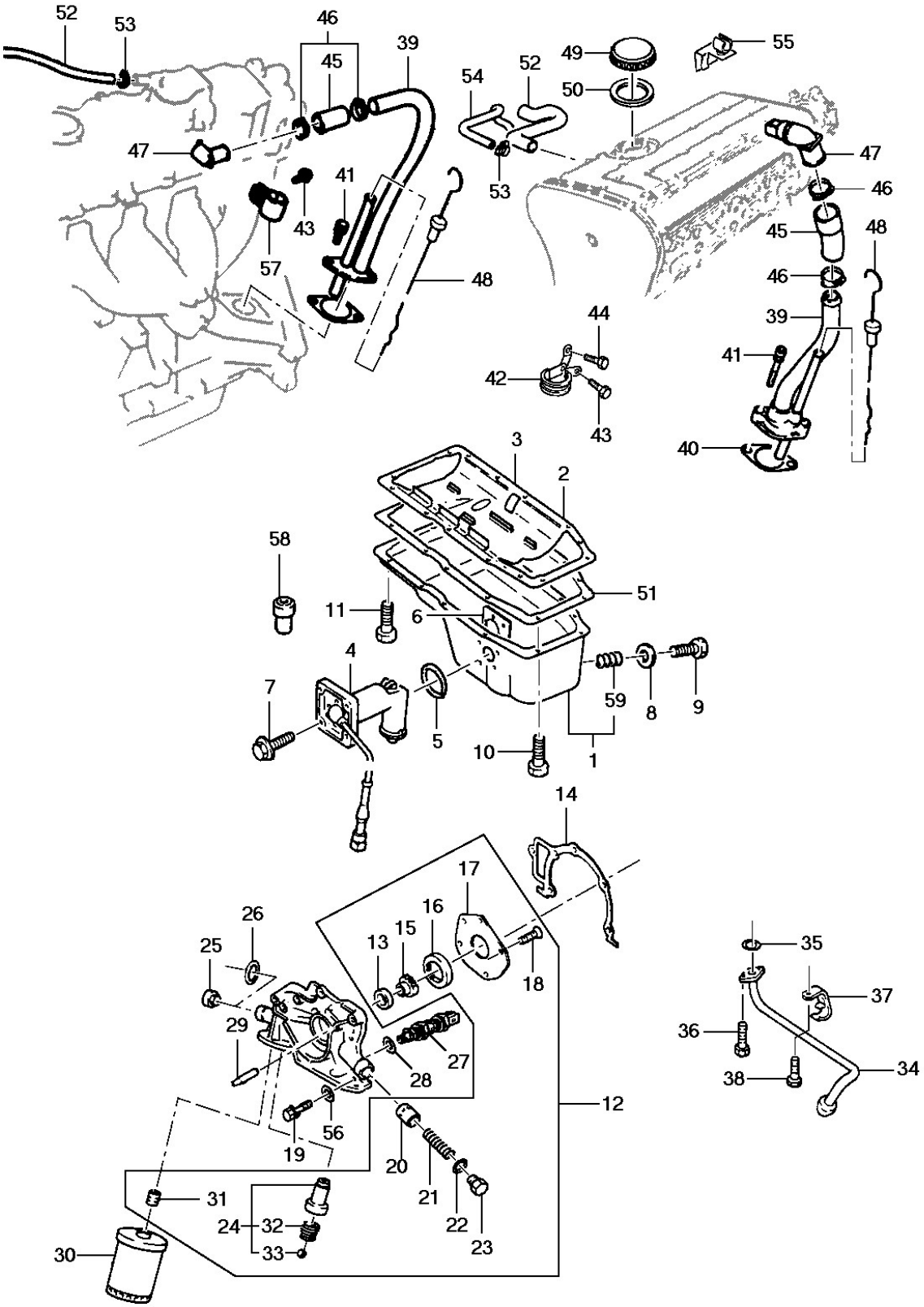
52
53
46
45
39
47
41
43
57
48
54
52
49
50
55
53
47
46
45
48
46
39
41
40
44
42
43
3
2
58
11
6
51
4
7
5
59
8
9
10
1
14
17
26
25
16
15
13
18
29
27
28
12
56
19
20
21
22
23
31
24
32
33
30
35
37
36
38
34

General Motors do Brasil Ltda. **Catálogo Eletrônico de Peças**

Veículo: Vectra 94/96 **Edição:** Agosto 2006

Assunto: Sistema de lubrificação do motor **Data de Impressão:** 21/05/2021

It	Ano	Aplicação	Descrição	Nº Peça		Qtd	Substituta
1	1994/1996	KL +LE4 -UW1	CÁRTER de óleo	94658136		1	
1	1994/1996	KL +LE4 +UW1	CÁRTER de óleo	90298611		1	
1	1994/1996	KL +LE4 +UW1	CÁRTER de óleo	93228173		1	
1	1994/1996	KL +LE4 +UW1	CÁRTER de óleo	93228173		1	
1	1994/1996	W +LJ1	CÁRTER de óleo	(90350481)		1	NLS
2	1994/1996	KL +LE4	JUNTA e defletor do cárter	93230946	*	1	
2	1994/1996	KL +LE4	JUNTA e defletor do cárter	93268446	*	1	
2	1994/1996	KL +LE4	JUNTA e defletor do cárter	(93230947)	*	1	93268446
3	1994/1996	W +LJ1	DEFLETOR do cárter	90233011		1	
4	1994/1996	KL +LE4 +UW1	SENSOR de nível mínimo de óleo	90228345		1	
4	1994/1996	W +LJ1 +UW1	SENSOR de nível mínimo de óleo	90464009		1	
5	1994/1996	KL +LE4 +UW1	ANEL vedador do sensor	90299143		1	
5	1994/1996	W +LJ1 +UW1	ANEL vedador do sensor	(90298310)		1	NLS
6	1994/1996	KL +LE4	REFORÇO do sensor no carter	(90299998)		1	NLS
7	1994/1996	KL +LE4 +UW1	PARAFUSO fixação sensor no cárter	(11015329)		3	93252041
7	1994/1996	KL +LE4 +UW1	PARAFUSO fixação sensor no cárter	93252041		3	
7	1994/1996	W +LJ1	PARAFUSO fixação sensor no cárter	(11058821)		4	NLS
8	1994/1996	KLW	ANEL vedador do bujão	11023582	*	1	
8	1994/1996	KLW	ANEL vedador do bujão	11023589	*	1	
9	1994/1996	KLW	BUJÃO de drenagem do óleo	90409376		1	
10	1994/1996	KL +LE4	PARAFUSO do cárter [use 93299075]	93218716		14	
10	1994/1996	W +LJ1	PARAFUSO do cárter M6 x 22	(11091842)		12	NLS
11	1994/1996	W +LJ1	PARAFUSO do cárter M6 x 30	(11092451)		2	NLS
12	1994/1995	KL +LE4	BOMBA de óleo (inclui 13, 15, 16, 17, 18, 20, 21, 22, 23, 24 e 31)	(90411568)		1	90570921
12	1994/1995	KL +LE4	BOMBA de óleo (inclui 13, 15, 16, 17, 18, 20, 21, 22, 23, 24 e 31)	90570921		1	
12	1995/1996	KL +LE4	BOMBA de óleo (inclui 13, 15, 16, 17, 18, 20, 21, 22, 23, 24 e 31)	90570921		1	
12	1994/1996	W +LJ1	BOMBA de óleo (inclui 13, 15, 16, 17, 18, 20, 21, 22 e 23)	90448054		1	
13	1994/1996	KL +LE4	ANEL vedador do eixo da bomba	(90156002)	*	1	NLS
13	1994/1996	KL +LE4	ANEL vedador do eixo da bomba	(90180500)	*	1	NLS
13	1994/1996	KL +LE4	ANEL vedador do eixo da bomba	(90183572)	*	1	90501720
13	1994/1996	KL +LE4	ANEL vedador do eixo da bomba	90136297	*	1	
13	1994/1996	KL +LE4	ANEL vedador do eixo da bomba	90501720	*	1	
13	1994/1996	W +LJ1	ANEL vedador do eixo da bomba	90322669		1	
14	1994/1996	KLW	JUNTA da bomba de óleo	(90106432)	*	1	90353421
14	1994/1996	KLW	JUNTA da bomba de óleo	90353421	*	1	
14	1994/1996	KLW	JUNTA da bomba de óleo	90353421	*	1	
15	1994/1996	KLW	ENGRENAGEM da bomba de óleo	90156197		1	
16	1994/1996	KLW	ANEL da engrenagem	90156198		1	
17	1994/1996	KLW	TAMPA da bomba de óleo	90106431		1	
18	1994/1996	KLW	PARAFUSO da carcaça da bomba [use 11085864]	11085861		5	
19	1994/1996	KLW	PARAFUSO da bomba ao bloco	11084961		6	
20	1994/1996	KLW	ÊMBOLO da válvula de sobre carga	(03448846)		1	90530592
20	1994/1996	KLW	ÊMBOLO da válvula de sobre carga	90530592		1	
20	1994/1996	KLW	ÊMBOLO da válvula de sobre carga	(03448846)		1	90530592
21	1994/1996	KLW	MOLA da válvula de sobre carga	03448847		1	

It	Ano	Aplicação	Descrição	Nº Peça		Qtd	Substituta
22	1994/1996	KLW	ANEL retentor da válvula	11093042		1	
23	1994/1996	KLW	BUJÃO da válvula de sobre carga	03448834		1	
24	1994/1996	KLW	VÁLVULA de alívio de pressão (inclui 32 e 33)	90136113		1	
25	1994/1996	KLW	BUJÃO de escoamento da bomba	11039122		1	
26	1994/1996	KLW	ANEL vedador do bujão	11022579		1	
27	1994/1996	KLW	INTERRUPTOR de pressão do óleo	(90336039)		1	90507539
28	1994/1996	KLW	ANEL vedador do interruptor	11023582		1	
29	1994/1996	KLW	BUCHA guia da bomba ao bloco	90351709		2	
30	1994/1996	KLW	FILTRO de óleo	(93156310)	*	1	94632619
30	1994/1996	KLW	FILTRO de óleo	93156171	*	1	
30	1994/1996	KLW	FILTRO de óleo	(90144675)	*	1	93156310
30	1994/1996	KLW	FILTRO de óleo	94632619	*	1	
31	1994/1996	KL +LE4	CONECTOR do filtro de óleo	90144360	*	1	
31	1994/1996	KL +LE4	CONECTOR do filtro de óleo	(08981901)	*	1	93258997
31	1994/1996	KL +LE4	CONECTOR do filtro de óleo	93258997	*	1	
31	1994/1996	W +LJ1	CONECTOR do filtro de óleo	(90322488)		1	NLS
32	1994/1996	KLW	MOLA da válvula de alívio	(90136328)		1	NLS
33	1994/1996	KLW	ESFERA da válvula de alívio	11055689		1	
34	1995/1996	KLW	TUBO de sucção da bomba	90466323		1	
35	1994/1996	KLW	ANEL vedador do tubo	90190637		1	
36	1994/1996	KLW	PARAFUSO de fixação do tubo	11055131	*	2	
36	1994/1996	KLW	PARAFUSO de fixação do tubo	93218707	*	2	
36	1994/1996	KLW	PARAFUSO de fixação do tubo	90354326	*	2	
37	1994/1994	W +LJ1	SUPORTE do tubo de sucção	90106436		1	
37	1994/1994	W +LJ1	SUPORTE do tubo de sucção	90466324		1	
37	1995/1996	W +LJ1	SUPORTE do tubo de sucção	90466324		1	
38	1994/1996	KLW	PARAFUSO do suporte do tubo	(11045532)		1	NLS
38	1994/1996	KLW	PARAFUSO do suporte do tubo	(11045534)		1	11056181
39	1994/1996	KL +LE4	FLANGE da vareta do nível	(90284599)		1	NLS
39	1994/1996	KL +LE4	FLANGE da vareta do nível	90499502		1	
39	1994/1996	W +LJ1	FLANGE da vareta do nível	(90285716)		1	NLS
40	1994/1996	KLW	JUNTA do flange ao bloco	90352564		1	
41	1994/1996	KL +LE4	PARAFUSO de fixação do flange	11052951		2	
41	1994/1996	W +LJ1	PARAFUSO de fixação do flange ao bloco	(11073221)		2	NLS
42	1994/1996	KL +LE4	SUPORTE do flange s/ grampo, porca e parafuso	90354136	*	1	
42	1994/1996	KL +LE4	SUPORTE do flange s/ grampo, porca e parafuso	90354137	*	1	
42	1994/1996	KL +LE4	SUPORTE do flange	90354137	*	1	
42	1994/1996	KL +LE4	SUPORTE do flange	52272627	*	1	
42	1994/1996	W +LJ1	SUPORTE do flange	(90323279)		1	NLS
43	1994/1996	KLW	PARAFUSO do flange ao bloco	11042401		1	
43	1994/1996	KLW	PARAFUSO do flange ao bloco	(11048602)		1	NLS
44	1994/1996	KL +LE4	PARAFUSO do suporte do flange	11048672		1	
44	1994/1996	KL +LE4	PARAFUSO do suporte do flange	93218703		1	
45	1994/1996	KL +LE4	MANGUEIRA de ventilação do flange	90234138		1	
45	1994/1996	W +LJ1	MANGUEIRA de ventilação do flange	90285639		1	
45	1994/1996	W +LJ1	MANGUEIRA de ventilação do flange	90423396		1	

It	Ano	Aplicação	Descrição	Nº Peça	Qtd	Substituta
45	1994/1996	W +LJ1	MANGUEIRA de ventilação do flange	90423396	1	
46	1994/1996	KL +LE4	BRAÇADEIRA de mangueira de ventilação	(11085952)	2	NLS
46	1994/1996	W +LJ1	BRAÇADEIRA da mangueira de ventilação	(11087712)	2	93256961
46	1994/1996	W +LJ1	BRAÇADEIRA da mangueira de ventilação	93256961	2	
46	1994/1996	W +LJ1	BRAÇADEIRA da mangueira de ventilação	93256961	2	
47	1994/1996	KL +LE4	COTOVELO da mangueira	90234137	1	
47	1994/1996	W +LJ1	COTOVELO da mangueira	(90284786)	1	NLS
48	1994/1996	KL +LE4	VARETA do nível de óleo	90502254	1	
48	1994/1996	W +LJ1	VARETA do nível de óleo	(90410094)	1	NLS
49	1994/1996	KL +LE4	TAMPA de enchimento do óleo	90467976	1	
49	1994/1994	W +LJ1	TAMPA de enchimento do óleo	(90231686)	1	NLS
49	1995/1996	W +LJ1	TAMPA de enchimento do óleo	90449250	1	
50	1994/1996	KLW	VEDADOR da tampa	90231261	1	
51	1994/1996	W +LJ1	JUNTA do cárter	90411386	1	
52	1994/1996	KL +LE4	MANGUEIRA de ventilação da tampa	90280644	1	
52	1994/1996	W +LJ1	MANGUEIRA de ventilação da tampa	90298135	1	
53	1994/1996	KLW	BRAÇADEIRA da mangueira de ventilação	(11085952)	2	NLS
54	1994/1996	W +LJ1	MANGUEIRA de ventilação da tampa	(90323365)	1	NLS
55	1994/1996	KL +LE4 +UW1	PROTETOR do chicote do sensor no bloco	(90225823)	1	NLS
55	1994/1996	W +LJ1 +UW1	PROTETOR do chicote do sensor no bloco	(90306869)	1	NLS
56	1994/1996	KLW	ARRUELA do parafuso da bomba de óleo	11029491	6	
57	1994/1996	KLW	GRAMPO do suporte do flange	(90353546)	1	NLS
58	1994/1996	W +LJ1	VÁLVULA anti-retorno	90299674	1	
59	1994/1996	W +LJ1	MOLA do cárter (contido em 1)	NR	1	

Opções:

LE4 - Motor 4 cilindros 2.0L gasolina MPFI 8 válvulas
LJ1 - Motor 4 cilindros 1.8L gasolina MPFI 8 válvulas
UW1 - Sistema de diagnose Check Control

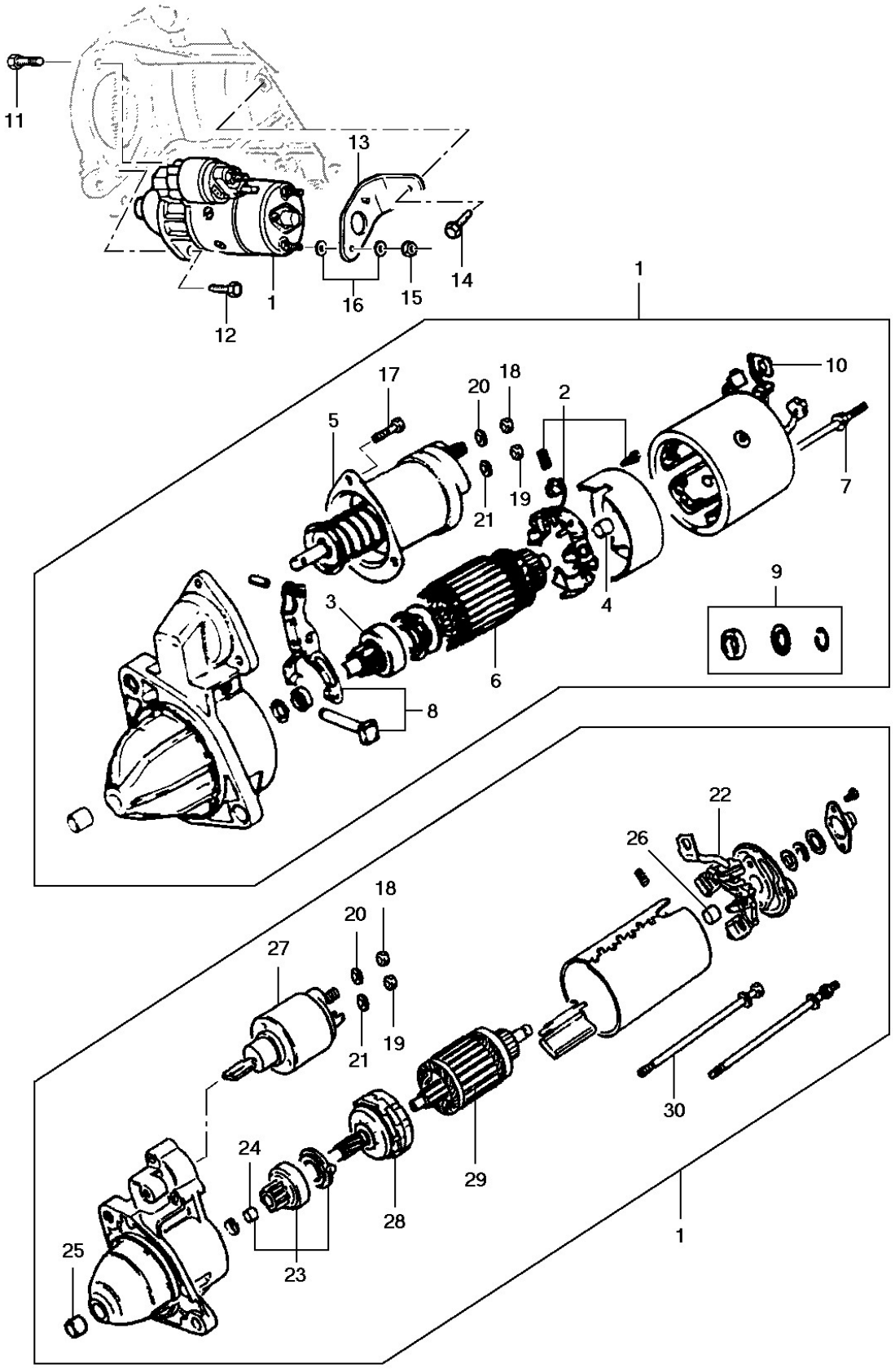
11
13
14
1
16
15
12
1
17
20
18
2
10
5
19
21
7
9
3
4
6
8
22
26
18
20
27
19
21
30
24
29
28
25
23
1

General Motors do Brasil Ltda. **Catálogo Eletrônico de Peças**

Veículo: Vectra 94/96 **Edição:** Agosto 2006

Assunto: Motor de partida e fixação - delco e bosch **Data de Impressão:** 21/05/2021

It	Ano	Aplicação	Descrição	Nº Peça	Qtd	Substituta
1	1994/1996	KL +LE4	MOTOR de partida DELCO	03471174	1	
1	1994/1996	W +LJ1	MOTOR de partida BOSCH	90458462	1	
1	1994/1996	KLW	MOTOR de partida	(93237478)	1	09000846
2	1994/1996	KL +LE4	JOGO de escovas DELCO	03471834	1	
3	1994/1996	KL +LE4	PINHÃO de engrenamento Delco	(03471912)	1	NLS
4	1994/1996	KL +LE4	BUCHA do eixo rotor DELCO	03471553	1	
5	1994/1996	KL +LE4	SOLENÓIDE DELCO	NR	1	
6	1994/1996	KL +LE4	ROTOR DELCO	NR	1	
7	1994/1996	KL +LE4	JOGO de parafusos, porcas e arruelas DELCO	NR	1	
8	1994/1996	KL +LE4	GARFO de engate DELCO	NR	1	
9	1994/1996	KL +LE4	JOGO de porcas, arruelas e anéis DELCO	NR	1	
10	1994/1996	KL +LE4	PASSA-MURO do chicote DELCO	NR	1	
11	1994/1996	KLW	PARAFUSO da carcaça do motor de partida	11072267	1	
11	1994/1996	KLW	PARAFUSO da carcaça do motor de partida [use 11072267]	(93298974)	1	NLS
12	1994/1996	KLW	PARAFUSO do motor de partida ao bloco	(11073352)	1	NLS
13	1994/1996	KL +LE4	SUPORTE	90284707	1	
13	1994/1996	W +LJ1	SUPORTE	NR	1	
14	1994/1996	KLW	PARAFUSO do suporte	11051922	1	
15	1994/1996	KLW	PORCA do motor de partida ao suporte	11069372	2	
16	1994/1996	KLW	ARRUELA do motor de partida ao suporte	11035602	4	
16	1994/1996	KLW	ARRUELA do motor de partida ao suporte	(93252073)	4	NLS
16	1994/1996	KLW	ARRUELA do motor de partida ao suporte	(93252073)	4	NLS
17	1994/1996	KLW	PARAFUSO do solenóide	NR	2	
18	1994/1996	KLW	PORCA do chicote M6	(11011419)	1	93255197
19	1994/1996	KLW	PORCA do chicote M8	(52256782)	1	93252009
19	1994/1996	KLW	PORCA do chicote M8	93252009	1	
20	1994/1996	KLW	ARRUELA do chicote 6 mm	11029691	1	
20	1994/1996	KLW	ARRUELA do chicote 6 mm	11029901	1	
21	1994/1996	KLW	ARRUELA do chicote 8 mm	(11013233)	1	93271959
22	1994/1996	W +LJ1	JOGO de escovas BOSCH	90444710	1	
23	1994/1996	W +LJ1	PINHÃO de engrenamento BOSCH	(90444708)	1	93170383
23	1994/1996	W +LJ1	PINHÃO de engrenamento BOSCH	93170383	1	
24	1994/1996	W +LJ1	BUCHA do eixo rotor BOSCH	90141625	1	
25	1994/1996	W +LJ1	BUCHA da tampa LE BOSCH	NR	1	
26	1994/1996	W +LJ1	BUCHA da tampa LD BOSCH	NR	1	
27	1994/1996	W +LJ1	SOLENÓIDE BOSCH	90349451	1	
28	1994/1996	W +LJ1	TRANSMISSÃO planetária BOSCH	(90442372)	1	NLS
28	1994/1996	KLW	TRANSMISSÃO planetária BOSCH	(90444707)	1	09192723
29	1994/1996	W +LJ1	ROTOR BOSCH	NR	1	
30	1994/1996	W +LJ1	JOGO de parafusos, porcas e arruelas BOSCH	NR	1	

Opções:

LE4 - Motor 4 cilindros 2.0L gasolina MPFI 8 válvulas

LJ1 - Motor 4 cilindros 1.8L gasolina MPFI 8 válvulas

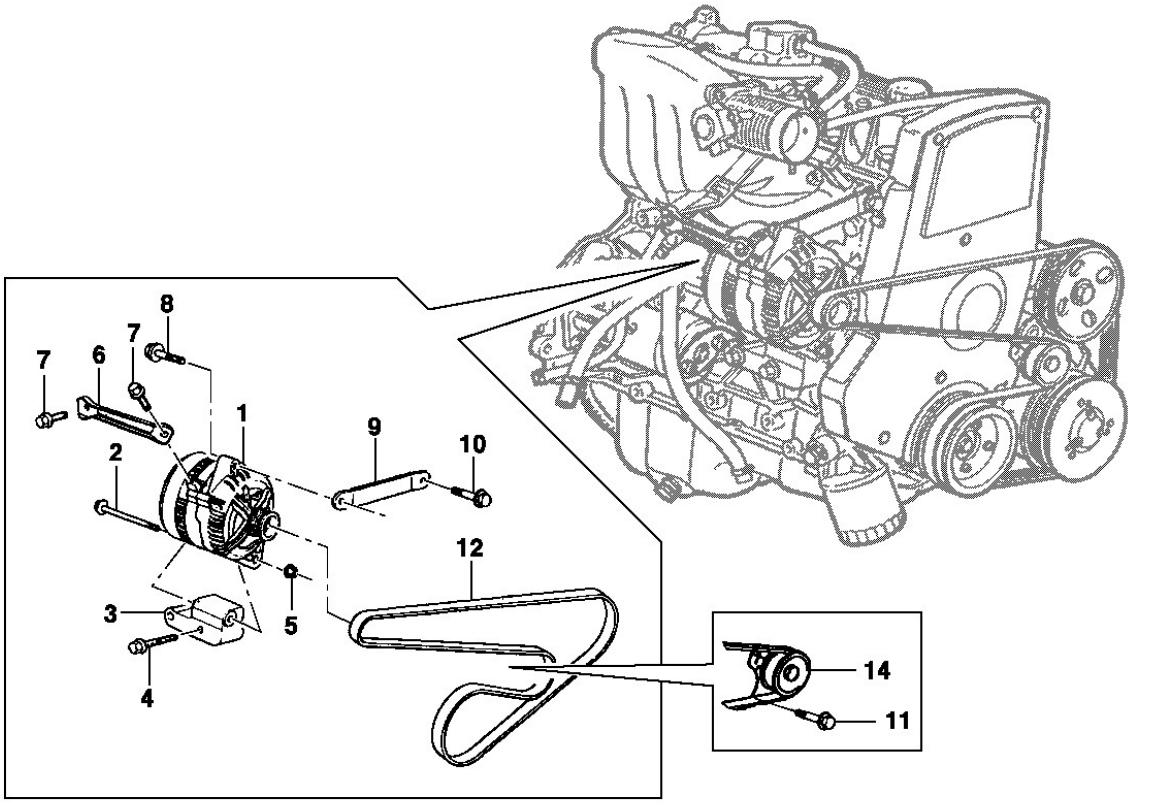
8
7
7
6
1
9
10
2
12
3
5
4
14
11

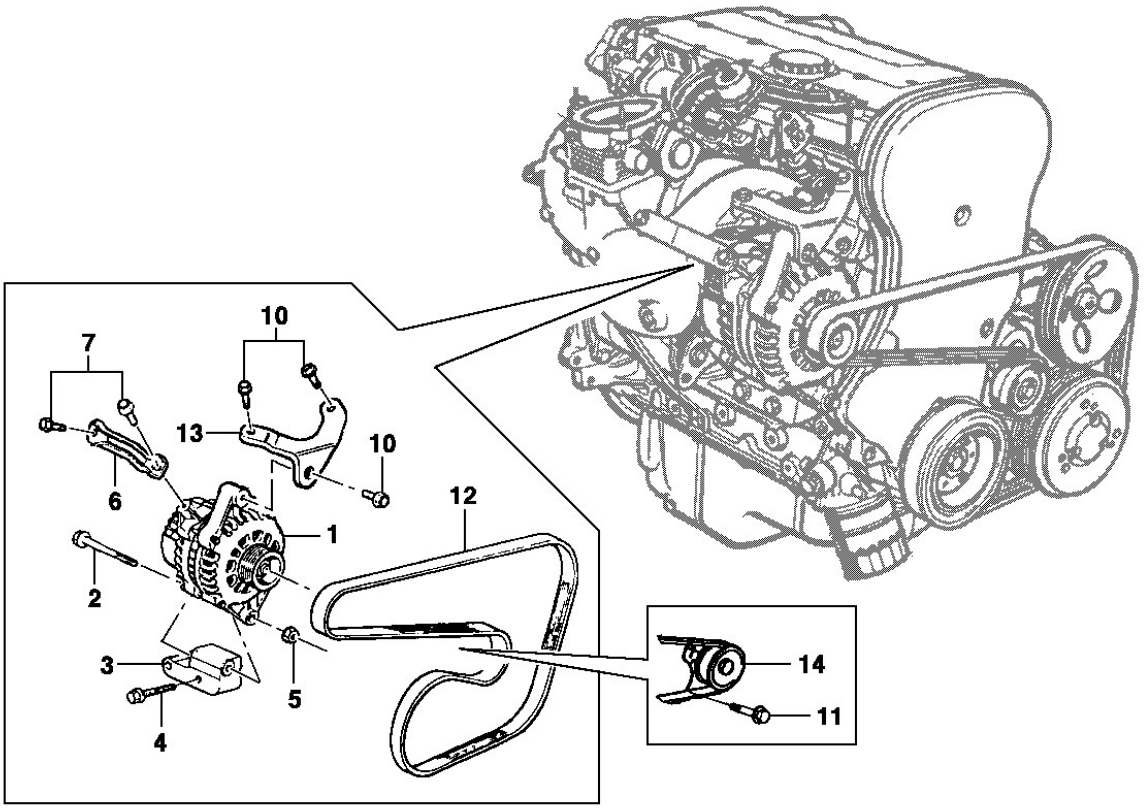
10
7
13
10
6
12
1
2
3
5
4
14
11

General Motors do Brasil Ltda. **Catálogo Eletrônico de Peças**

Veículo: Vectra 94/96 **Edição:** Agosto 2006

Assunto: Alternador e fixação **Data de Impressão:** 21/05/2021

It	Ano	Aplicação	Descrição	Nº Peça		Qtd	Substituta
1	1994/1996	K -C60	ALTERNADOR 70A DELCO	90413760	*	1	
1	1994/1996	K -C60	ALTERNADOR 70A BOSCH	(90443930)	*	1	90413760
1	1994/1996	K -C60	ALTERNADOR 70A BOSCH	90413760	*	1	
1	1994/1996	KLW +C60	ALTERNADOR 120A BOSCH	(90356665)		1	90542981
1	1994/1996	KLW +C60	ALTERNADOR 120A BOSCH	90542981		1	
2	1994/1996	KLW	PARAFUSO do alternador ao suporte	11093141		1	
3	1994/1996	KLW	SUPORTE do alternador	(90448772)		1	09129426
4	1994/1996	KLW	PARAFUSO do suporte do altenador ao bloco	11093111		2	
4	1994/1996	KLW	PARAFUSO do suporte do altenador ao bloco	93251901		2	
5	1994/1996	KLW	PORCA do alternador ao suporte	(11086873)	*	1	11086913
5	1994/1996	KLW	PORCA do alternador ao suporte	(93251973)	*	1	11086913
5	1994/1996	KLW	PORCA do alternador ao suporte	(11086913)	*	1	93251986
6	1994/1996	KL +LE4	SUPORTE do alternador	90411689		1	
6	1994/1996	W +LJ1	SUPORTE do alternador	90411691		1	
7	1994/1996	KLW	PARAFUSO do suporte do alternador	11085654		2	
8	1994/1996	KL +LE4	PARAFUSO do esticador da correia	(11086983)		1	93251872
8	1994/1996	KL +LE4	PARAFUSO do esticador da correia	93251872		1	
9	1994/1996	KL +LE4	ESTICADOR da correia ao alternador	90469612		1	
10	1994/1996	KL +LE4	PARAFUSO do braço do alternador	(11086983)		3	93251872
10	1994/1996	KL +LE4	PARAFUSO do braço do alternador	93251872		3	
10	1994/1996	W +LJ1	PARAFUSO do braço do alternador	(11086983)		2	93251872
10	1994/1996	W +LJ1	PARAFUSO do braço do alternador	93251872		2	
11	1994/1996	KLW	PARAFUSO do esticador	11093151		2	
12	1994/1996	K -C60	CORREIA do alternador	(90467131)	*	1	NLS
12	1994/1996	K -C60	CORREIA do alternador	93231049	*	1	
12	1994/1996	K -C60	CORREIA do alternador	(93231050)	*	1	93231049
12	1994/1996	K -C60	CORREIA do alternador	93231049	*	1	
12	1994/1996	K -C60	CORREIA do alternador	(90500227)	*	1	NLS
12	1994/1996	KLW +C60	CORREIA do alternador	(93231047)	*	1	NLS
12	1994/1996	KLW +C60	CORREIA do alternador	(93231048)	*	1	NLS
12	1994/1996	KLW +C60	CORREIA do alternador [use 93231047]	90500228	*	1	
13	1994/1996	W +LJ1	BRAÇO do alternador	90469557		1	
14	1994/1996	KLW	ESTICADOR da correia	(90500229)		1	24412292

Opções:

C60 - Ar condicionado

LE4 - Motor 4 cilindros 2.0L gasolina MPFI 8 válvulas

LJ1 - Motor 4 cilindros 1.8L gasolina MPFI 8 válvulas

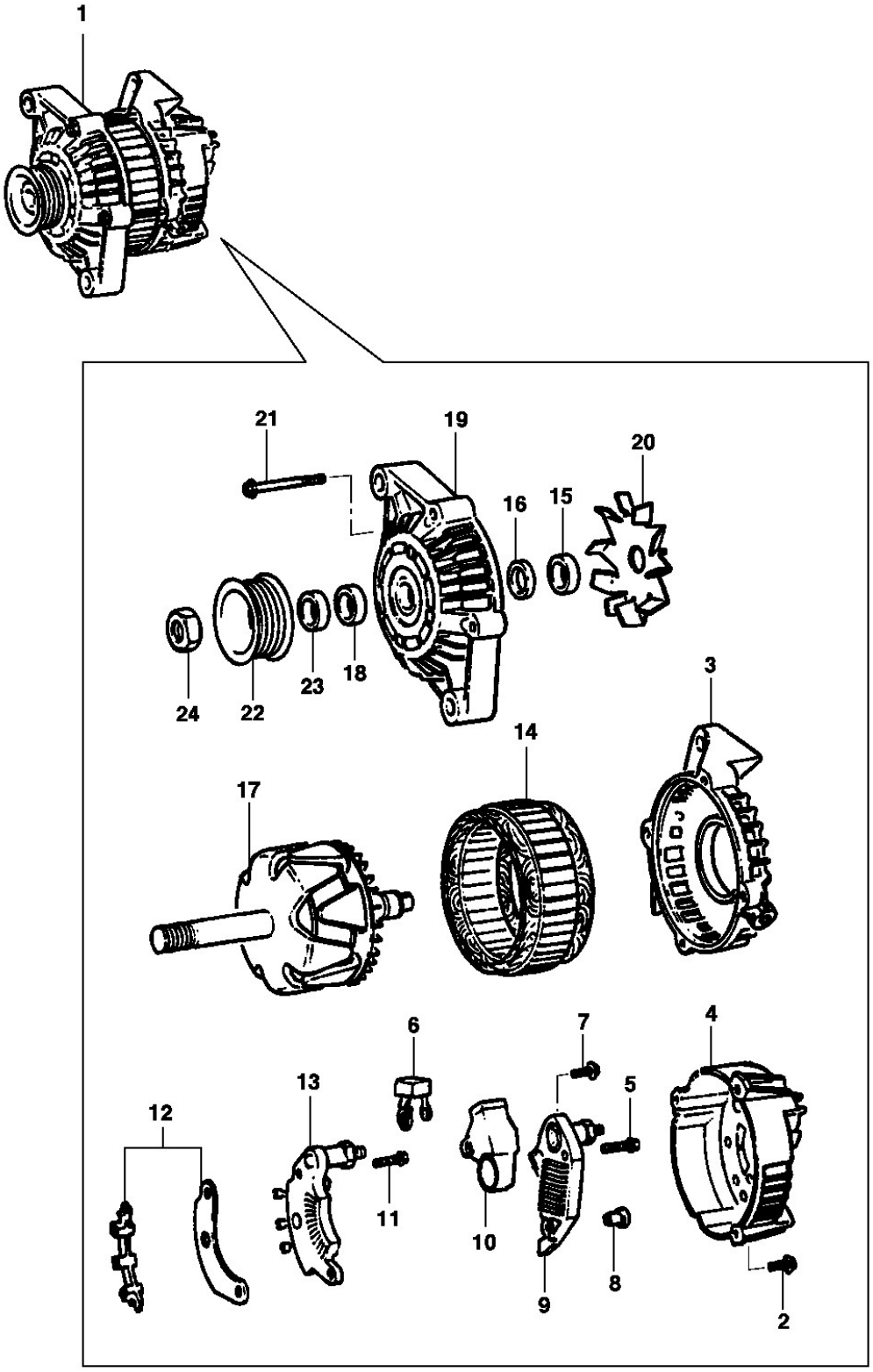
1
21
19
20
16
15
24
22
23
18
3
14
17
6
7
4
13
5
12
11
10
8
9
2

General Motors do Brasil Ltda. **Catálogo Eletrônico de Peças**

Veículo: Vectra 94/96 **Edição:** Agosto 2006

Assunto: Alternador 70A - DELCO **Data de Impressão:** 21/05/2021

It	Ano	Aplicação	Descrição	Nº Peça		Qtd	Substituta
1	1994/1996	K -C60	ALTERNADOR 70A DELCO	90413760	*	1	
2	1994/1996	K -C60	PARAFUSO da tampa traseira	(10475005)		3	NLS
3	1994/1996	K -C60	TAMPA intermediária DELCO	(10475007)		1	NLS
4	1994/1996	K -C60	TAMPA traseira c/ rolamento	(10475017)		1	10488001
4	1994/1996	K -C60	TAMPA traseira c/ rolamento	10488001		1	
5	1994/1996	K -C60	PARAFUSO do regulador de voltagem	(10475004)		2	NLS
6	1994/1996	K -C60	CONDENSADOR DELCO	(10475016)		1	NLS
7	1994/1996	K -C60	PARAFUSO do regulador de voltagem	(10475003)		1	NLS
8	1994/1996	K -C60	BUCHA do regulador de voltagem	(10475136)		1	NLS
9	1994/1996	K -C60	REGULADOR de voltagem DELCO	10475019		1	
10	1994/1996	K -C60	JOGO de escovas c/ suporte	10475011		1	
11	1994/1996	K -C60	PARAFUSO do diodo	(10475002)		1	NLS
12	1994/1996	K -C60	ISOLANTE do diodo DELCO	(10475012)		1	NLS
13	1994/1996	K -C60	DIODO DELCO	(10475034)		1	NLS
14	1994/1996	K -C60	ESTATOR	NR		1	
15	1994/1996	K -C60	ROLAMENTO traseiro DELCO	10475023		1	
16	1994/1996	K -C60	ARRUELA do rolamento traseiro	(10477658)		1	NLS
17	1994/1996	K -C60	ROTOR	NR		1	
18	1994/1996	K -C60	ROLAMENTO dianteiro	NR		1	
19	1994/1996	K -C60	TAMPA dianteira c/ rolamento	(10475013)		1	NLS
20	1994/1996	K -C60	VENTILADOR	NR		1	
21	1994/1996	K -C60	PARAFUSO da tampa dianteira	(10477268)		3	NLS
22	1994/1996	K -C60	POLIA do ventilador do alternador DELCO	(10475021)		1	10489502
22	1994/1996	K -C60	POLIA do ventilador do alternador Delco	10489502		1	
23	1994/1996	K -C60	ARRUELA do rolamento dianteiro	(10477659)		1	NLS
24	1994/1994	K -C60	PORCA da polia	02909321		1	
24	1995/1996	K -C60	PORCA da polia	(01911324)		1	NLS

Opções:

C60 - Ar condicionado

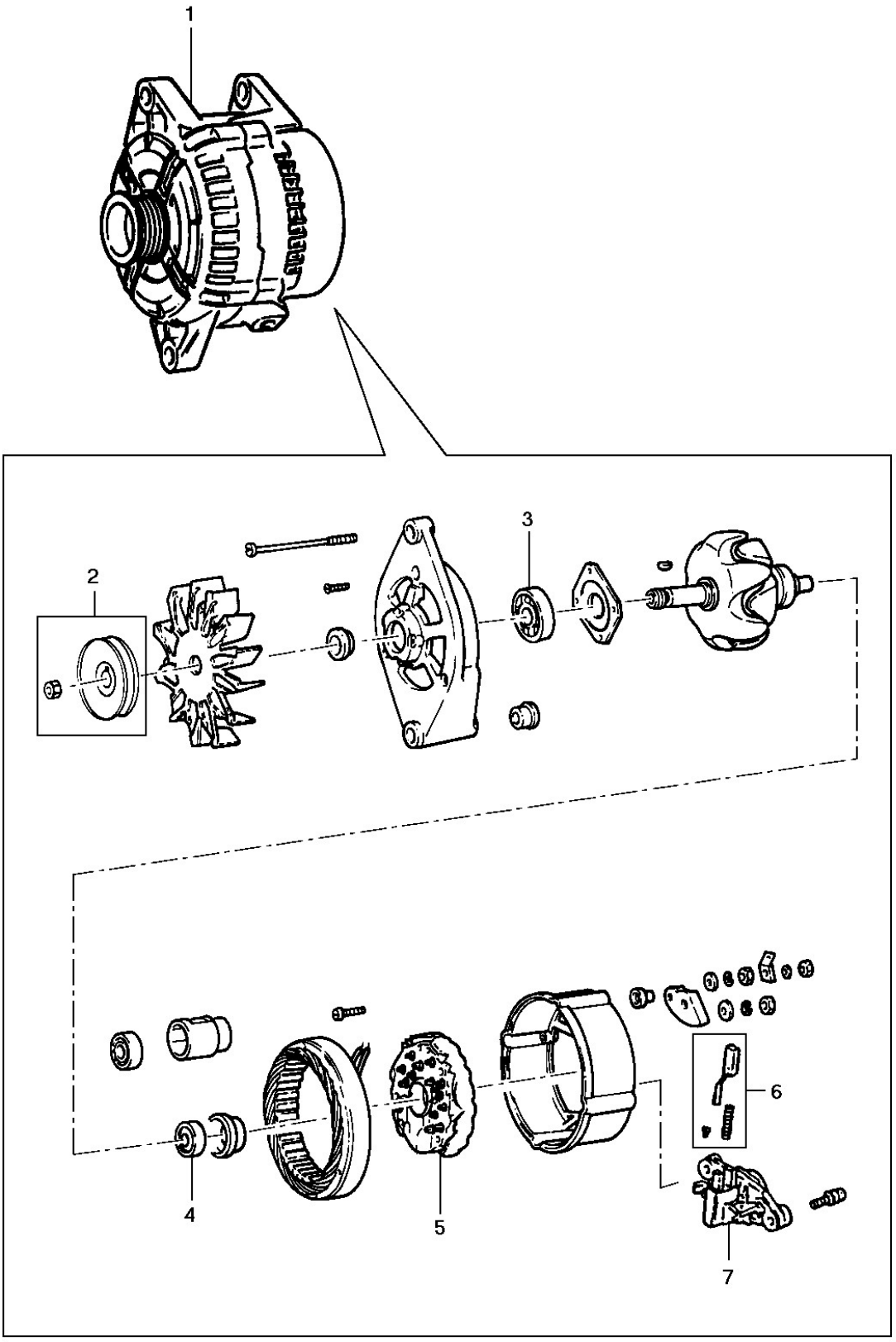
1
2
3
4
5
6
7

General Motors do Brasil Ltda. **Catálogo Eletrônico de Peças**

Veículo: Vectra 94/96 **Edição:** Agosto 2006

Assunto: Alternadores 70A e 120A - BOSCH **Data de Impressão:** 21/05/2021

It	Ano	Aplicação	Descrição	Nº Peça		Qtd	Substituta
1	1994/1996	K -C60	ALTERNADOR 70A	(90443930)	*	1	90413760
1	1994/1996	K -C60	ALTERNADOR 70A	90413760	*	1	
1	1994/1996	KLW +C60	ALTERNADOR 120A	(90356665)		1	90542981
1	1994/1996	KLW +C60	ALTERNADOR 120A	90542981		1	
2	1994/1996	KLW	POLIA do ventilador	(90486257)		1	90512011
3	1994/1996	KLW	ROLAMENTO dianteiro	(90486253)		1	90349701
3	1994/1996	KLW	ROLAMENTO dianteiro	90349701		1	
4	1994/1996	KLW	ROLAMENTO traseiro	(90486254)		1	90540406
4	1994/1996	KLW	ROLAMENTO traseiro	(90540406)		1	93246293
5	1994/1996	KLW	PLACA de diodos 70A	90487434		1	
5	1994/1996	KLW	PLACA de diodos 120A	90486363		1	
6	1994/1996	KLW	JOGO de escovas	90486256		1	
7	1994/1996	KLW +K09	REGULADOR de voltagem	90486255		1	

Opções:

C60 - Ar condicionado

K09 - Alternador 120A

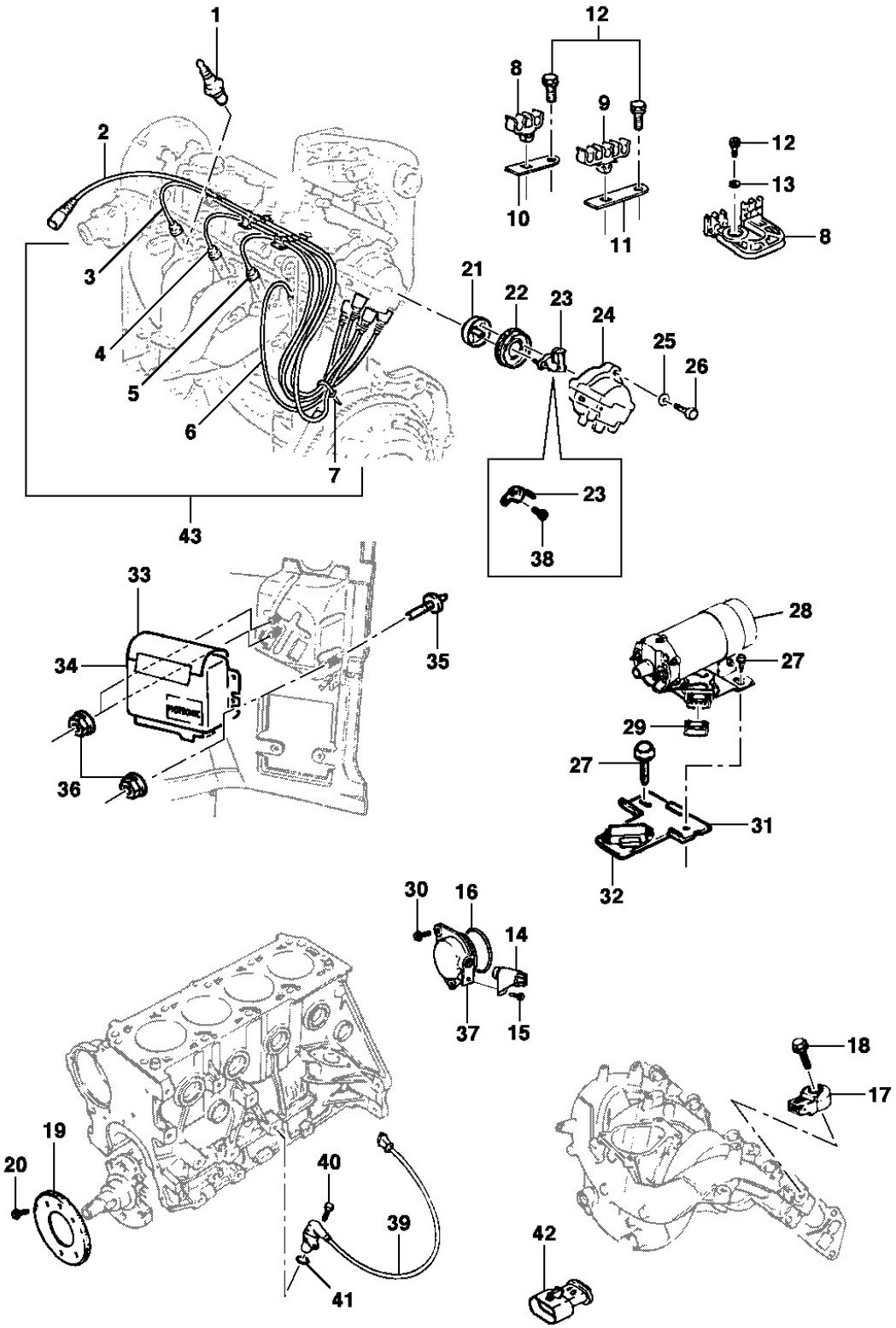
1
2
3
4
5
6
7
43
12
8
9
10
11
12
13
8
21
22
23
24
25
26
23
38
33
34
35
36
28
27
29
27
31
32
30
16
14
37
15
18
17
19
20
40
39
41
42

General Motors do Brasil Ltda. **Catálogo Eletrônico de Peças**

Veículo: Vectra 94/96 **Edição:** Agosto 2006

Assunto: Velas, cabos, módulo, distribuidor, sensores e bobina **Data de Impressão:** 21/05/2021

It	Ano	Aplicação	Descrição	Nº Peça	Qtd	Substituta
1	1994/1996	KL +LE4	VELA de ignição R44 x LS11	93230927	4	
1	1994/1996	W +LJ1	VELA de ignição	90444723	4	
2	1994/1996	KL +LE4	CABO da bobina	(90337744)	1	93229440
3	1994/1996	KL +LE4	CABO de vela do cilindro nº 1	90461358	1	
3	1994/1996	W +LJ1	CABO de vela do cilindro nº 1	(90384307)	1	NLS
4	1994/1996	KL +LE4	CABO de vela do cilindro nº 2	90461359	1	
4	1994/1996	W +LJ1	CABO de vela do cilindro nº 2	90384308	1	
5	1994/1996	KL +LE4	CABO de vela do cilindro nº 3	90461360	1	
5	1994/1996	W +LJ1	CABO de vela do cilindro nº 3	(90384309)	1	NLS
6	1994/1996	KL +LE4	CABO de vela do cilindro nº 4	90461361	1	
6	1994/1996	W +LJ1	CABO de vela do cilindro nº 4	90384310	1	
7	1994/1996	KL +LE4	BRAÇADEIRA de amarração dos cabos	09279238	1	
7	1994/1996	KL +LE4	BRAÇADEIRA de amarração dos cabos	90039907	1	
8	1994/1996	KL +LE4	PRESILHA dos cabos de velas	90320344	1	
8	1994/1996	W +LJ1	PRESILHA dos cabos de velas	(90245020)	1	NLS
9	1994/1996	KL +LE4	PRESILHA dos cabos de velas	90320345	2	
10	1994/1996	KL +LE4	SUPORTE da presilha dos cabos de velas	90356688	1	
10	1994/1996	KL +LE4	SUPORTE da presilha dos cabos de velas	93271252	1	
11	1994/1996	KL +LE4	SUPORTE da presilha dos cabos de velas	(90356689)	2	93271253
11	1994/1996	KL +LE4	SUPORTE da presilha dos cabos de velas	93271253	2	
12	1994/1996	KL +LE4	PARAFUSO do suporte da presilha dos cabos de velas	11062564	3	
12	1994/1996	W +LJ1	PARAFUSO do suporte da presilha dos cabos de velas	(11089161)	1	NLS
13	1994/1996	W +LJ1	ARRUELA do suporte da presilha dos cabos de velas	(11024154)	1	NLS
14	1994/1996	W +LJ1 A/S-	SENSOR de rotação do comando de válvulas	(90449573)	1	90510656
14	1994/1996	W +LJ1 A/S-	SENSOR de rotação do comando de válvulas	90510656	1	
14	1994/1996	W +LJ1 A/P-	SENSOR de rotação do comando de válvulas	90510656	1	
15	1994/1994	W +LJ1	PARAFUSO do sensor de velocidade	11055131	1	
15	1995/1996	W +LJ1	PARAFUSO do sensor de velocidade	93218707	1	
16	1994/1996	W +LJ1	ANEL vedador do suporte do sensor de velocidade	01972943	1	
16	1994/1996	W +LJ1	ANEL vedador do suporte do sensor de velocidade	93278411	1	
17	1994/1996	W +LJ1	SENSOR de detonação	90298201	1	
17	1994/1996	W +LJ1	SENSOR de detonação	(90510281)	1	NLS
17	1994/1996	W +LJ1	SENSOR de detonação	(90510281)	1	NLS
18	1994/1996	W +LJ1	PARAFUSO do sensor de detonação	(11041183)	1	NLS
19	1994/1996	KL +LE4	DISCO impulsor do sinal de ignição	90265094	1	
19	1994/1996	W +LJ1	DISCO impulsor do sinal de ignição	(90324721)	1	NLS
20	1994/1996	KL +LE4	PARAFUSO do disco impulsor	90280051	3	
20	1994/1996	W +LJ1	PARAFUSO do disco impulsor	90280051	6	
21	1994/1996	KL +LE4	LOCALIZADOR do rotor	(90376978)	1	NLS
21	1994/1996	KL +LE4	LOCALIZADOR do rotor	90540457	1	
22	1994/1996	KL +LE4	BLOCO do condensador	90376980	1	
23	1994/1996	KL +LE4	ROTOR do distribuidor	(90376979)	1	90540398
23	1994/1996	KL +LE4	ROTOR do distribuidor	90540398	1	
23	1994/1996	W +LJ1	ROTOR do distribuidor	(90466481)	1	NLS
24	1994/1996	KL +LE4	TAMPA do distribuidor	90376981	1	

It	Ano	Aplicação	Descrição	Nº Peça		Qtd	Substituta
25	1994/1996	KL +LE4	ARRUELA da tampa do distribuidor	09275648		2	
26	1994/1996	KL +LE4	PARAFUSO da tampa do distribuidor	11059552		1	
26	1994/1996	KL +LE4	PARAFUSO da tampa do distribuidor	11059554		1	
27	1994/1996	KL +LE4	PARAFUSO da bobina de ignição	11074861		2	
27	1994/1996	W +LJ1	PARAFUSO do módulo de potência	11074861		2	
27	1994/1996	W +LJ1	PARAFUSO da bobina de ignição	(11057371)		2	NLS
28	1994/1996	KL +LE4	BOBINA de ignição	(90341095)		1	90350021
28	1994/1996	KL +LE4	BOBINA de ignição	90350021		1	
28	1994/1996	W +LJ1	BOBINA de ignição D.I.S.	90443900		1	
29	1994/1996	KL +LE4	TAMPA protetora da bobina de ignição	90340452		1	
30	1994/1996	W +LJ1	PARAFUSO do suporte do sensor	(11013352)		2	NLS
31	1994/1996	W +LJ1	SUPORTE do módulo de potência	(90466415)		1	NLS
32	1994/1996	W +LJ1	MÓDULO de potência de ignição	90444650		1	
33	1994/1996	KLW	TAMPA da unidade de controle	90247672		1	
34	1994/1995	KL +LE4 A/S-	UNIDADE de controle eletrônico Motronic	(90369473)	*	1	NLS
34	1994/1995	KL +LE4 A/S-	UNIDADE de controle eletrônico Motronic	(90351648)	*	1	90369473
34	1994/1995	KL +LE4 A/S-	UNIDADE de controle eletrônico Motronic	(90369473)	*	1	NLS
34	1995/1996	KL +LE4 A/P-	UNIDADE de controle eletrônico Motronic	(93232805)		1	NLS
34	1994/1996	W +LJ1	UNIDADE de controle eletrônico Motronic	90358384	*	1	
34	1994/1996	W +LJ1	UNIDADE de controle eletrônico Motronic	90443905	*	1	
35	1994/1996	KLW	REBITE da unidade de controle	(90225079)		3	NLS
36	1994/1996	KLW	PORCA da unidade de controle	90287467		3	
37	1994/1996	W +LJ1	SUPORTE do sensor de rotação do comando de válvulas	(90469337)		1	NLS
38	1994/1996	W +LJ1	PARAFUSO do rotor	11010782		1	
38	1994/1996	W +LJ1	PARAFUSO do rotor	11010785		1	
38	1994/1996	W +LJ1	PARAFUSO do rotor	11010785		1	
39	1994/1994	KLW	SENSOR de rotação	90213515		1	
39	1994/1994	KLW	SENSOR de rotação	(90451441)		1	93232413
39	1995/1996	KLW	SENSOR de rotação da árvore de manivelas	(90451441)		1	93232413
40	1994/1996	KL +LE4	PARAFUSO do sensor ao bloco	11059552		1	
40	1994/1996	KL +LE4	PARAFUSO do sensor ao bloco	11059554		1	
40	1994/1996	W +LJ1	PARAFUSO do sensor ao bloco	11093971		1	
40	1994/1996	W +LJ1	PARAFUSO do sensor ao bloco	11093973		1	
41	1994/1996	KLW	ANEL vedador do sensor	90307502		1	
42	1994/1996	KLW	SENSOR de octanagem	(90241963)		1	NLS
43	1994/1996	KL +LE4	JOGO de cabos de velas e bobina	90443692		1	

Opções:

LE4 - Motor 4 cilindros 2.0L gasolina MPFI 8 válvulas
LJ1 - Motor 4 cilindros 1.8L gasolina MPFI 8 válvulas

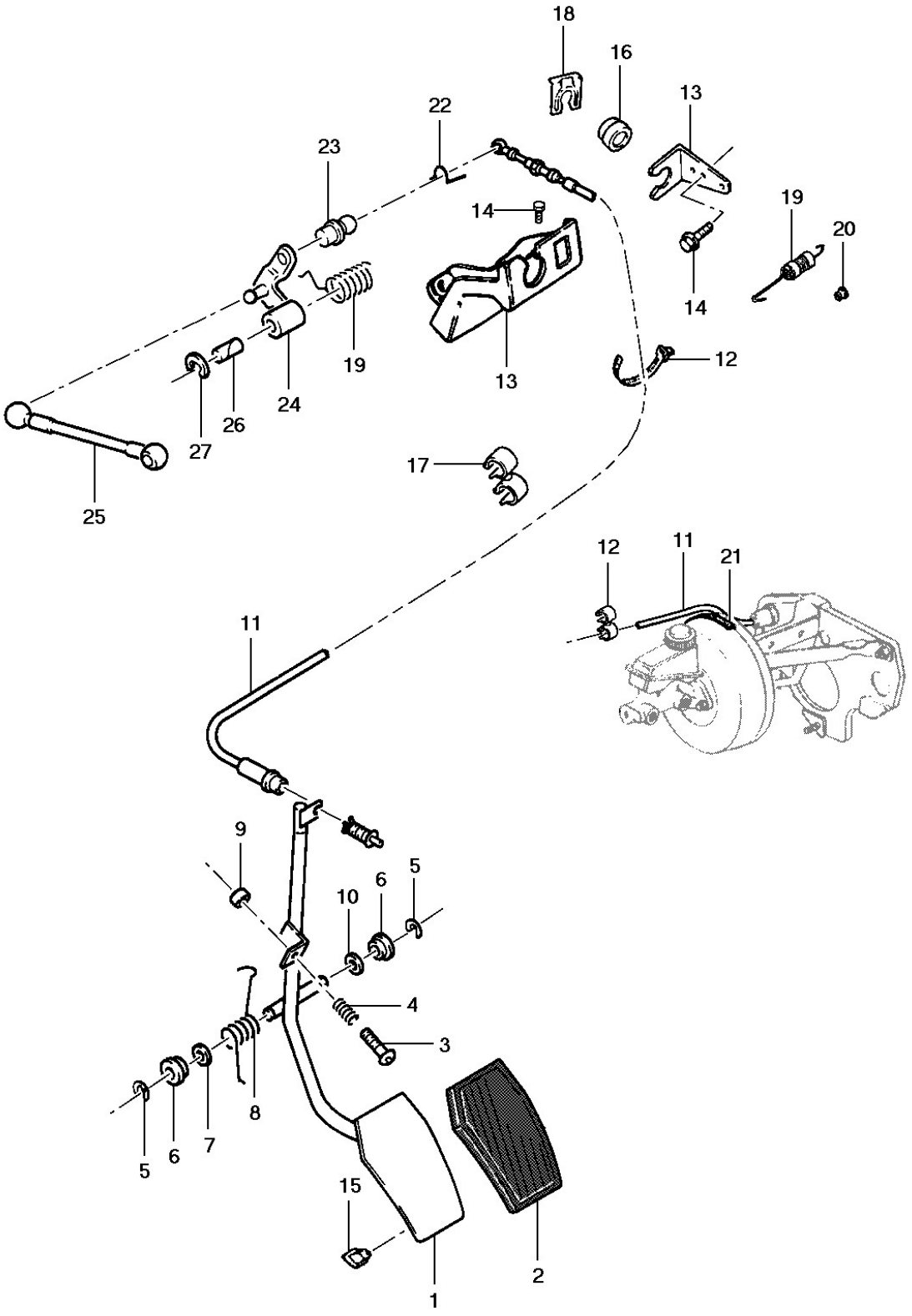
18
16
13
22
23
19
20
14
14
13
12
19
24
26
27
25
17
12
11
21
11
9
5
6
10
4
3
8
7
6
5
15
1
2

General Motors do Brasil Ltda. **Catálogo Eletrônico de Peças**

Veículo: Vectra 94/96 **Edição:** Agosto 2006

Assunto: Pedal e cabo do acelerador **Data de Impressão:** 21/05/2021

It	Ano	Aplicação	Descrição	Nº Peça	Qtd	Substituta
1	1994/1996	KLW	PEDAL do acelerador	90410179	1	
2	1994/1996	KLW	ALMOFADA do pedal	90232022	1	
3	1994/1995	KLW	PARAFUSO ajustador do pedal	(11093402)	1	NLS
3	1995/1996	KLW	PARAFUSO ajustador do pedal	(11057551)	1	93267601
4	1994/1996	KLW	MOLA do parafuso ajustador	90076107	1	
5	1994/1996	KLW	ANEL trava do mancal	11027287	2	
6	1994/1996	KLW	BUCHA do mancal	90232943	2	
7	1994/1996	KLW	ARRUELA do mancal	(11088251)	1	NLS
8	1994/1996	KLW	MOLA de retorno do pedal	(90354417)	1	93274632
8	1994/1996	KLW	MOLA de retorno do pedal	(93274632)	1	NLS
9	1994/1996	KLW	BATENTE do parafuso de ajuste	09292075	1	
10	1994/1996	KLW	ARRUELA trava do pedal	11066363	1	
11	1994/1996	KL +LE4 +M79	CABO do acelerador indentifição WH	90324080	1	
11	1994/1996	KL +LE4 +M79	CABO do acelerador indentifição WH	(93267728)	1	NLS
11	1994/1996	KL +LE4 +M79	CABO do acelerador indentifição WH	(93267728)	1	NLS
11	1994/1996	KL +LE4 +ML4	CABO do acelerador indentifição WJ	90324081	1	
11	1994/1996	KL +LE4 +ML4	CABO do acelerador indentifição WJ	93267729	1	
11	1994/1996	W +LJ1	CABO do acelerador indentifição WM	90324084	1	
11	1994/1996	W +LJ1	CABO do acelerador indentifição WM	93267730	1	
12	1994/1996	W +LJ1	PRESILHA de fixação do cabo a mangueira de vacuo	90344674	1	
13	1994/1996	KL +LE4	SUPORTE do cabo	93203707	1	
13	1994/1996	W +LJ1	SUPORTE do cabo	(90281831)	1	NLS
14	1994/1996	KL +LE4	PARAFUSO do suporte do cabo	93218703	2	
14	1994/1996	W +LJ1	PARAFUSO do suporte do cabo	(11013352)	2	NLS
15	1994/1996	KLW	BATENTE do pedal	(90265863)	1	NLS
16	1994/1996	KL +LE4	BUCHA isolante do cabo	90200545	1	
16	1994/1996	W +LJ1	BUCHA isolante do cabo	(90156374)	1	90200545
16	1994/1996	W +LJ1	BUCHA isolante do cabo	90200545	1	
17	1994/1996	KL +LE4	PRESILHA do cabo	90299580	1	
18	1994/1996	KLW	TRAVA do cabo	11088942	1	
19	1994/1996	KL +LE4	MOLA de retorno do cabo c/anel	(90285135)	1	NLS
19	1994/1996	W +LJ1	MOLA de retorno do cabo c/anel	NR	1	
19	1994/1996	KL +LE4	MOLA de retorno do cabo s/anel	90285134	1	
20	1994/1996	KL +LE4	ANEL da mola de retorno	03456297	2	
21	1994/1996	KL +LE4	COBERTURA do cabo	90189698	1	
22	1994/1996	KL +LE4	TRAVA de segurança do cabo	90284248	1	
23	1994/1996	W +LJ1	PINO de articulação do cabo	NR	1	
24	1994/1996	W +LJ1	ALAVANCA de articulação do cabo	NR	1	
25	1994/1996	W +LJ1	HASTE de acionamento	NR	1	
26	1994/1996	W +LJ1	BUCHA de articulação da alavanca	NR	1	
27	1994/1996	W +LJ1	TRAVA da alavanca	NR	1	

Opções:

LE4 - Motor 4 cilindros 2.0L gasolina MPFI 8 válvulas

LJ1 - Motor 4 cilindros 1.8L gasolina MPFI 8 válvulas

M79 - Transmissão manual 5 velocidades relação longa

ML4 - Transmissão automática 4 velocidades

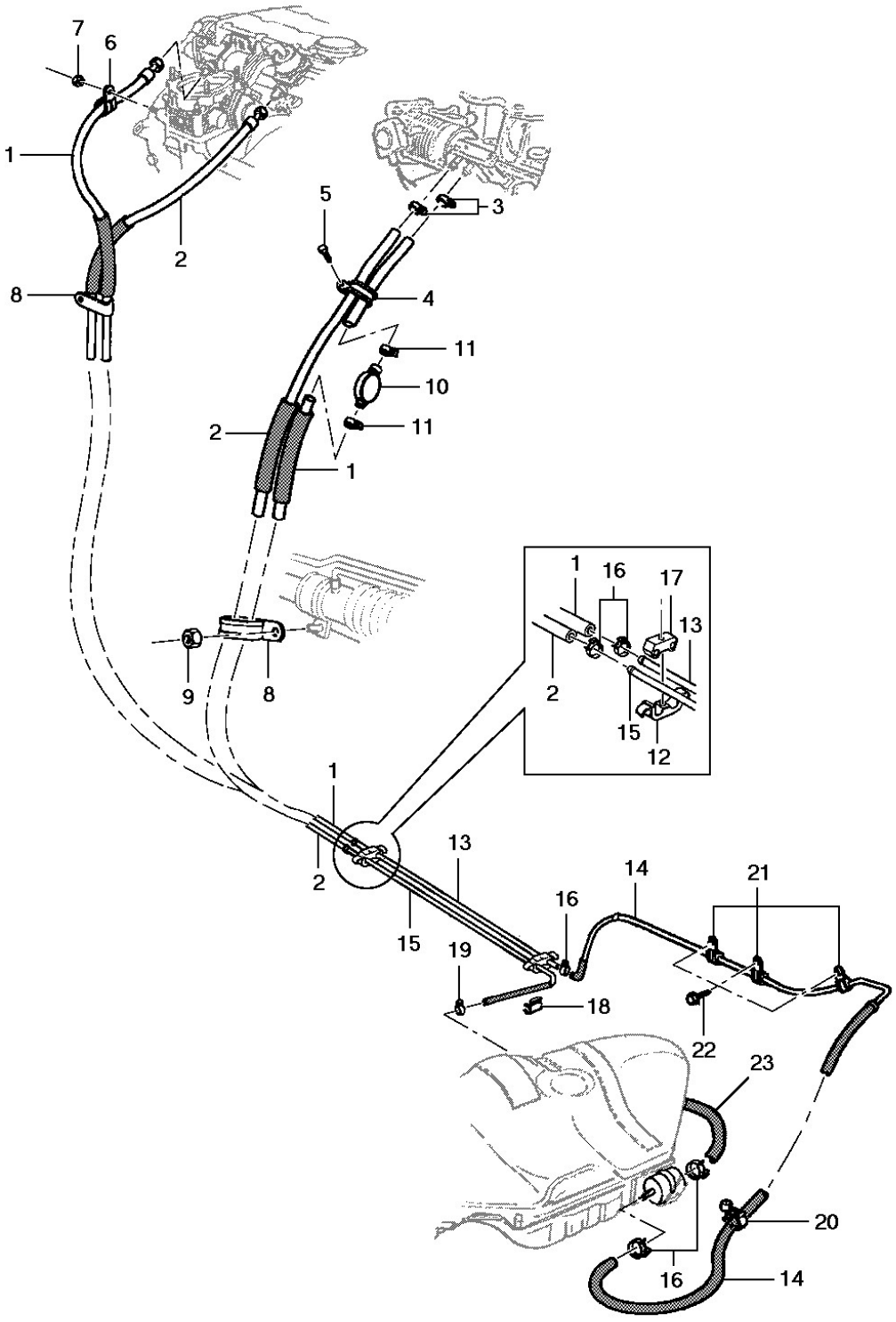
7
6
1
2
8
5
3
4
11
10
11
2
1
9
8
1
16
17
13
2
15
12
1
2
13
15
14
16
21
19
18
22
23
20
16
14

General Motors do Brasil Ltda. **Catálogo Eletrônico de Peças**

Veículo: Vectra 94/96 **Edição:** Agosto 2006

Assunto: Linha de combustível **Data de Impressão:** 21/05/2021

It	Ano	Aplicação	Descrição	Nº Peça	Qtd	Substituta
1	1994/1996	KL +LE4	TUBO de alimentação dianteiro	93219263	1	
1	1994/1996	W +LJ1	TUBO de alimentação dianteiro	93226098	1	
2	1994/1996	KL +LE4	TUBO de retorno dianteiro	93219273	1	
2	1994/1996	W +LJ1	TUBO de retorno dianteiro	93226101	1	
3	1994/1996	KL +LE4	BRAÇADEIRA do tubo de alimentação e retorno	11075582	2	
4	1994/1996	KL +LE4	BRAÇADEIRA do tubo de alimentação e retorno	90353466	1	
5	1994/1996	KL +LE4	PARAFUSO da braçadeira dos tubos	(11048673)	1	11080343
6	1994/1996	W +LJ1	BRAÇADEIRA do tubo de alimentação	(90334896)	1	90285197
6	1994/1996	W +LJ1	BRAÇADEIRA do tubo de alimentação	(90285197)	1	NLS
7	1994/1996	W +LJ1	PORCA da braçadeira do tubo de alimentação	11011418	1	
8	1994/1996	KLW	BRAÇADEIRA dos tubos à caixa de direção	(90305690)	1	NLS
9	1994/1996	KLW	PORCA da braçadeira dos tubos	(11040192)	1	11040195
9	1994/1996	KLW	PORCA da braçadeira dos tubos	11040195	1	
10	1994/1996	KL +LE4	AMORTECEDOR de vibrações do tubo de alimentação	(90122572)	1	90528569
10	1994/1996	KL +LE4	AMORTECEDOR de vibrações do tubo de alimentação	90528569	1	
11	1994/1996	KL +LE4	BRAÇADEIRA do amortecedor de vibrações	90335506	2	
12	1994/1996	KLW	PRESILHA fixa os tubos ao dash	90222216	1	
12	1994/1996	KLW	PRESILHA fixa os tubos ao assoalho	90222216	6	
13	1994/1994	KLW	TUBO de alimentação central	93219268	1	
14	1994/1994	KLW	TUBO de alimentação traseiro	93219270	1	
14	1995/1996	KLW	TUBO de alimentação traseiro	93228379	1	
15	1994/1994	KLW	TUBO de retorno traseiro	93219276	1	
15	1995/1996	KLW	TUBO de retorno traseiro	93228381	1	
16	1994/1996	KLW	BRAÇADEIRA do tubo de alimentação dianteiro ao central	90335506	1	
16	1994/1996	KLW	BRAÇADEIRA do tubo de retorno ao central	90335506	1	
16	1994/1996	KLW	BRAÇADEIRA do tubo de alimentação central ao traseiro	90335506	1	
16	1994/1996	KLW	BRAÇADEIRA tubo de alimentação traseiro ao filtro	90335506	1	
16	1994/1996	KLW	BRAÇADEIRA da mangueira da bomba ao filtro	90335506	1	
17	1994/1996	KLW	ANEL do tubo de alimentação e retorno no assoalho	90222215	8	
18	1994/1996	KLW -JL9	GRAMPO da mangueira de retorno no assoalho traseiro	90306889	1	
19	1994/1996	KLW	BRAÇADEIRA do tubo de retorno traseiro ao tanque	11075582	1	
20	1994/1996	KLW	PRESILHA mangueira alimentação ao parafuso da cinta do tanque	90343861	1	
21	1994/1995	KLW	BRAÇADEIRA do tubo alimentação assoalho traseiro	90095126	3	
22	1994/1995	KLW	PARAFUSO da braçadeira do tubo alimentação	(11068201)	3	NLS
23	1994/1996	KLW	MANGUEIRA da bomba ao filtro	(93219279)	1	NLS

Opções:

JL9 - Sistema de freios anti-blocante ABS

LE4 - Motor 4 cilindros 2.0L gasolina MPFI 8 válvulas

LJ1 - Motor 4 cilindros 1.8L gasolina MPFI 8 válvulas

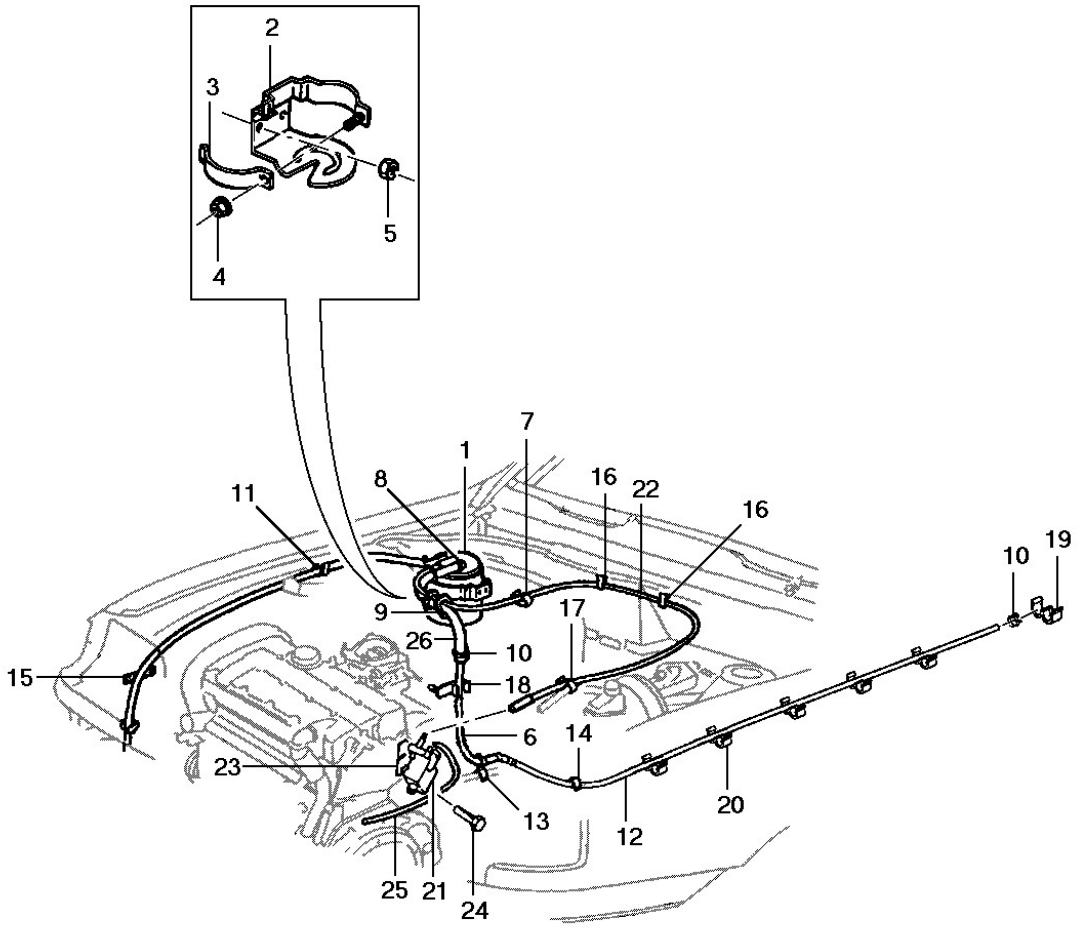
2
3
5
4
7
1
8
16
22
16
11
10
19
9
17
26
10
15
18
6
14
23
13
20
12
25
21
24

General Motors do Brasil Ltda. **Catálogo Eletrônico de Peças**

Veículo: Vectra 94/96 **Edição:** Agosto 2006

Assunto: Reservatório de vapor canister **Data de Impressão:** 21/05/2021

It	Ano	Aplicação	Descrição	Nº Peça	Qtd	Substituta
1	1994/1996	KLW	CANISTER	(90352391)	1	90467398
2	1994/1996	KLW	SUPORTE do canister	90354314	1	
3	1994/1996	KLW	CINTA do canister	90469112	1	
4	1994/1996	KLW	PORCA da cinta do canister	(11080971)	1	11093441
5	1994/1996	KLW	PORCA do suporte do canister	(11089471)	2	11089473
6	1994/1996	KLW	MANGUEIRA do tubo de vapor ao canister	90375663	1	
7	1994/1996	KLW	CINTA plástica de fixação da mangueira	NR	2	
8	1994/1996	KLW	BRAÇADEIRA de mangueira ao canister	90335506	2	
9	1994/1996	KLW	ANEL protetor da mangueira de vapor	90304081	1	
10	1994/1996	KLW	BRAÇADEIRA do tubo a mangueira vapor	90335506	2	
11	1994/1996	KLW	GRAMPO mola da mangueira de respiro	(90299573)	1	NLS
12	1994/1996	KLW	TUBO de vapor	(03434701)	1	NLS
13	1994/1996	KLW	PRESILHA do tubo de vapor	90278906	1	
14	1995/1996	KLW	PRESILHA do tubo ao assoalho	90159758	2	
14	1995/1996	KLW	PRESILHA do tubo ao assoalho	90373148	2	
15	1994/1996	KLW	PROTETOR da mangueira de respiro	90095603	1	
16	1994/1996	KL +LE4	PRESILHA do tubo de vapor	90299580	1	
17	1994/1996	W +LJ1	PRESILHA do tubo de vapor	90210837	1	
18	1994/1996	KLW	PRESILHA do tubo a caixa de roda	90374225	1	
19	1994/1995	KLW	PRESILHA da mangueira de vapor	(90335531)	1	90159758
20	1994/1996	KLW	PRESILHA do tubo de vapor	(03455079)	2	NLS
21	1994/1996	KLW	VÁLVULA solenóide de controle e evaporação	01997199	1	
22	1994/1996	KL +LE4	MANGUEIRA do canister à válvula solenóide	90412601	1	
22	1994/1996	W +LJ1	TUBO do canister à válvula solenóide	(90352392)	1	NLS
23	1994/1996	KL +LE4	SUPORTE da válvula solenóide	(90354785)	1	NLS
23	1994/1996	W +LJ1	SUPORTE da válvula solenóide	(90411761)	1	NLS
24	1994/1996	KLW	PARAFUSO do suporte	11086252	1	
25	1994/1996	KL +LE4	MANGUEIRA da válvula solenóide ao coletor	(90410508)	1	NLS
26	1994/1996	KLW	MANGUEIRA de ventilação do canister	90410606	1	

Opções:

LE4 - Motor 4 cilindros 2.0L gasolina MPFI 8 válvulas

LJ1 - Motor 4 cilindros 1.8L gasolina MPFI 8 válvulas

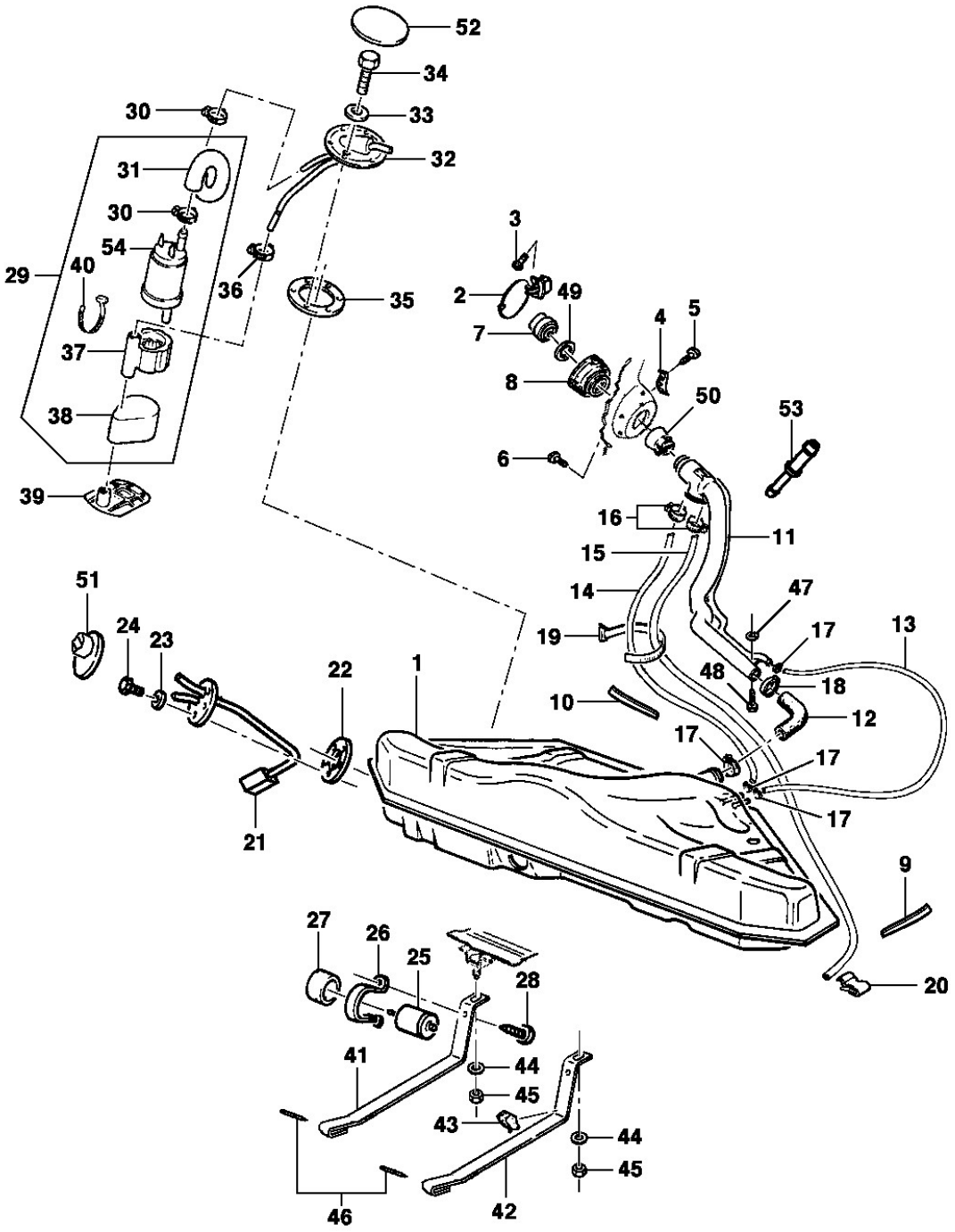
52
34
30
33
31
32
30
54
29
40
36
35
37
38
39
3
2
49
7
4
5
8
50
53
6
16
11
15
14
47
19
17
13
48
18
10
12
17
17
17
1
22
51
24
23
21
9
20
27
26
25
28
41
44
45
43
44
45
46
42

It	Ano	Aplicação	Descrição	Nº Peça	Qtd	Substituta
1	1994/1996	KLW	RESERVATÓRIO de combustível	(93222130)	1	NLS
2	1994/1996	KLW	PORTINHOLA do bocal do reservatório	(90306651)	1	93277867
2	1994/1996	KLW	PORTINHOLA do bocal do reservatório	93277867	1	
3	1994/1996	KLW	PARAFUSO de fixação da portinhola	11074673	2	
4	1994/1996	KLW -AU3	TRAVA da portinhola	NR	1	
4	1994/1996	KLW +AU3	TRAVA da portinhola	90306655	1	
5	1994/1996	KLW	PARAFUSO de fixação da trava	11074673	2	
6	1994/1996	KLW	PARAFUSO de fixação do gargalo	(90352384)	1	NLS
7	1994/1996	KLW -AU3	TAMPÃO do gargalo c/2 chaves	93214366	1	
7	1994/1996	KLW +AU3	TAMPÃO do gargalo do reservatório [use 93216513]	93208728	1	
8	1994/1996	KLW	VEDADOR do gargalo do reservatório	(90323119)	1	NLS
9	1994/1996	KLW	ANTI-RUÍDO do tubo de respiro	(90121632)	2	93276836
9	1994/1996	KLW	ANTI-RUÍDO do tubo de respiro	93276836	2	
10	1994/1996	KLW	CAPA protetora do tubo de respiro	90147917	1	
11	1994/1996	KLW	GARGALO do reservatório	90280671	1	
12	1994/1996	KLW	MANGUEIRA do bocal do reservatório	90323400	1	
13	1994/1996	KLW	MANGUEIRA do reservatório ao gargalo	90323799	1	
14	1994/1996	KLW	MANGUEIRA do respiro do reservatório ao gargalo	(52257323)	1	NLS
15	1994/1996	KLW	TUBO do reservatório de vapor	90324921	1	
16	1994/1996	KLW	BRAÇADEIRA da mangueira ao gargalo	90136207	2	
17	1994/1996	KLW	BRAÇADEIRA da mangueira ao tanque	11083891	3	
18	1994/1996	KLW	BRAÇADEIRA da mangueira do bocal ao gargalo	(93209763)	3	NLS
19	1994/1996	KLW	CINTA plástica das mangueiras no gargalo	90324212	2	
20	1994/1996	KLW	PRESILHA do tubo	90324319	1	
21	1994/1996	KLW	MEDIDOR de combustível	90355761	1	
21	1994/1996	KLW	MEDIDOR de combustível	90443382	1	
22	1994/1994	KLW	GUARNIÇÃO do medidor	(90088017)	1	93226918
22	1994/1996	KLW	GUARNIÇÃO do medidor	93226918	1	
22	1994/1996	KLW	GUARNIÇÃO do medidor	(90088017)	1	93226918
23	1994/1996	KLW	ARRUELA do parafuso do medidor	NR	5	
24	1994/1996	KLW	PARAFUSO do medidor combustível	NR	5	
25	1994/1996	KLW	FILTRO de combustível	25055364	1	
26	1994/1996	KLW	SUPORTE do filtro combustível	90324058	1	
27	1994/1996	KLW	ANEL isolante do filtro	(90324059)	1	93277311
28	1994/1996	KLW	PARAFUSO do suporte do filtro	11037501	1	
29	1994/1996	KLW	BOMBA de combustível do reservatório	(90412220)	1	NLS
30	1994/1996	KLW	BRAÇADEIRA da mangueira da bomba	NR	2	
31	1994/1996	KLW	MANGUEIRA da bomba ao flange	NR	1	
32	1994/1996	KLW	FLANGE da bomba de combustível	(90443917)	1	NLS
33	1994/1996	KLW	ARRUELA do parafuso do flange	NR	6	
34	1994/1996	KLW	PARAFUSO do flange da bomba	NR	6	
35	1994/1996	KLW	GUARNIÇÃO do flange da bomba	90232009	1	
36	1994/1996	KLW	BRAÇADEIRA do tubo do flange	NR	1	
37	1994/1996	KLW	PRENDEDOR da bomba	(90299756)	1	NLS
38	1994/1996	KLW	PRESILHA da bomba no suporte	(90323485)	1	NLS
39	1994/1996	KLW	FILTRO da bomba	93213295	1	

It	Ano	Aplicação	Descrição	Nº Peça	Qtd	Substituta
40	1994/1994	KLW	CINTA plástica	90039907	1	
40	1994/1996	KLW	CINTA plástica	(52251392)	1	NLS
41	1994/1996	KLW	CINTA do reservatório esquerdo	(90280590)	1	NLS
42	1994/1996	KLW	CINTA do reservatório direito	(90280592)	1	NLS
43	1994/1996	KLW	ESPAÇADOR da cinta	90322656	1	
44	1994/1996	KLW	ARRUELA da cinta ao assoalho	11014021	2	
44	1994/1996	KLW	ARRUELA da cinta ao assoalho	94627397	2	
45	1994/1996	KLW	PORCA da cinta ao assoalho	(11040193)	2	52256782
46	1994/1996	KLW	PINO da cinta no assoalho	11091071	2	
47	1994/1996	KLW	ARRUELA fixa gargalo no assoalho	(11046152)	1	11046153
48	1994/1996	KLW	PARAFUSO fixa gargalo no assoalho	(11053331)	1	93288741
49	1994/1996	KLW	VEDADOR do tampão do gargalo	90233960	1	
50	1994/1996	KLW	REDUTOR de combustível no gargalo	NR	1	
51	1994/1996	KLW	PROTETOR do medidor de combustível	90414789	1	
52	1994/1996	KLW	COBERTURA de montagem da bomba combustível	90225742	1	
53	1994/1996	KLW	REDUTOR	90234381	1	
54	1994/1996	KLW	BOMBA de combustível do reservatório	(90442231)	1	NLS

Opções:

AU3 - Trava elétrica das portas

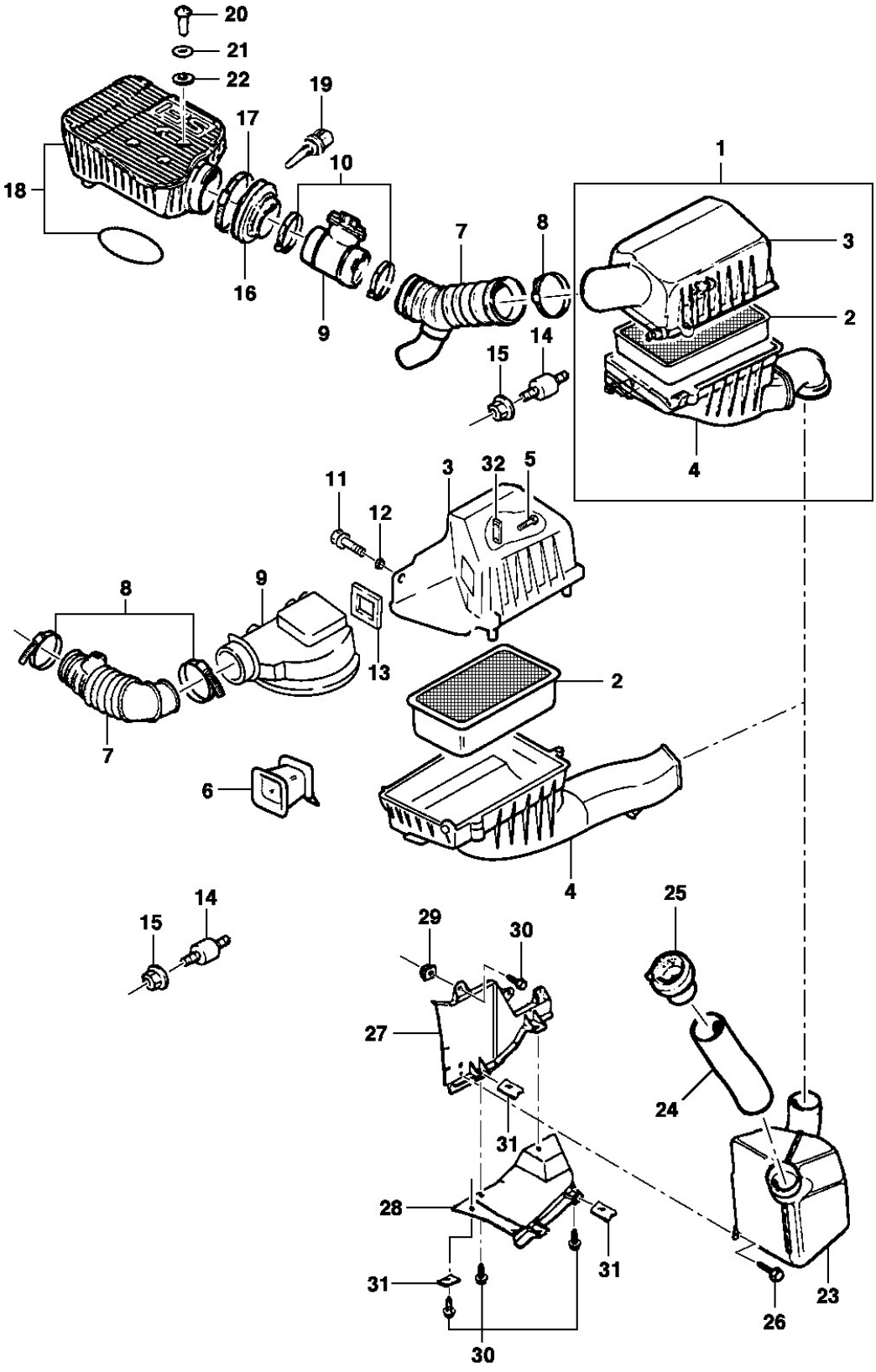
20
21
22
19
17
10
18
1
7
8
3
16
9
2
14
15
4
11
3
32
5
12
8
9
13
2
7
6
4
14
15
29
30
25
27
24
31
28
31
31
23
26
30

General Motors do Brasil Ltda. **Catálogo Eletrônico de Peças**

Veículo: Vectra 94/96 **Edição:** Agosto 2006

Assunto: Medidor de massa de ar, filtro de ar e componentes **Data de Impressão:** 21/05/2021

It	Ano	Aplicação	Descrição	Nº Peça		Qtd	Substituta
1	1994/1996	KL +LE4	FILTRO de ar	(90409744)		1	NLS
1	1994/1996	W +LJ1	FILTRO de ar	(90469420)		1	NLS
2	1994/1996	KL +LE4	ELEMENTO do filtro de ar	90421742		1	
2	1994/1996	KL +LE4	ELEMENTO do filtro de ar	(25062271)		1	NLS
2	1994/1996	KL +LE4	ELEMENTO do filtro de ar	(25062271)		1	NLS
2	1994/1996	W +LJ1	ELEMENTO do filtro de ar	(90487526)		1	NLS
3	1994/1996	KL +LE4	CARCAÇA superior do filtro	90265594		1	
3	1994/1996	W +LJ1	CARCAÇA superior do filtro	90486958		1	
4	1994/1996	KLW	CARCAÇA inferior do filtro de ar	90409743		1	
5	1994/1996	KL +LE4	PARAFUSO do medidor fluxo de ar	11048672	*	4	
5	1994/1996	KL +LE4	PARAFUSO do medidor fluxo de ar	93218703	*	4	
5	1994/1996	KL +LE4	PARAFUSO do medidor fluxo de ar	11083431	*	4	
6	1994/1996	KL +LE4	TUBO interno do filtro de ar	(90322416)		1	NLS
7	1994/1996	KL +LE4	MANGUEIRA de ventilação do filtro	90324550		1	
7	1994/1996	W +LJ1	MANGUEIRA de ventilação do filtro	90469201		1	
8	1994/1996	KL +LE4	BRAÇADEIRA da mangueira de ventilação	11088331		2	
8	1994/1996	W +LJ1	BRAÇADEIRA da mangueira de ventilação	11087261		1	
9	1994/1996	KL +LE4	MEDIDOR do fluxo de ar	90399364		1	
9	1994/1996	W +LJ1	MEDIDOR do fluxo de ar	90448964		1	
10	1994/1996	W +LJ1	BRAÇADEIRA do medidor	11088331		2	
11	1994/1996	KL +LE4	PARAFUSO do medidor	11050201		1	
12	1994/1996	KL +LE4	PROTETOR do parafuso	90076328		1	
13	1994/1996	KL +LE4	JUNTA do medidor	90076083		1	
14	1994/1996	KLW	COXIM do filtro de ar	09281374		3	
15	1994/1996	KLW	PORCA do coxim	11077801		3	
15	1994/1996	KLW	PORCA do coxim	(93313717)		3	NLS
16	1994/1996	W +LJ1	MANGUEIRA do medidor	90466099		1	
17	1994/1996	W +LJ1	BRAÇADEIRA da mangueira	(11091981)		1	NLS
18	1994/1996	W +LJ1	PRÉ-CÂMARA da válvula de aceleração c/ anel de vedação	90324516		1	
19	1994/1996	W +LJ1	SENSOR de temperatura do ar	(90442182)		1	NLS
20	1994/1996	W +LJ1	PARAFUSO especial da pré-câmara	(90323192)		4	90501394
20	1994/1996	W +LJ1	PARAFUSO especial da pré-câmara	90501394		4	
21	1994/1996	W +LJ1	ARRUELA do prisioneiro	11010024		4	
21	1994/1996	W +LJ1	ARRUELA do prisioneiro [use 11010024]	11010023		4	
22	1994/1996	W +LJ1	ARRUELA de vedação	90323193		4	
23	1994/1996	KLW	RESSONADOR de entrada de ar	90409580		1	
24	1994/1996	KLW	MANGUEIRA de tomada de ar fresco	(90409579)		1	09157679
24	1994/1996	KLW	MANGUEIRA de tomada de ar fresco	09157679		1	
25	1994/1996	KLW	ADAPTADOR de tomada de ar fresco	90409581		1	
26	1994/1996	KLW	PARAFUSO de fixação do ressonador	93216174		1	
26	1994/1996	KLW	PARAFUSO de fixação do ressonador	(11089341)		1	NLS
27	1994/1996	KLW	DEFLETOR de água lateral do filtro	90409730		1	
28	1994/1996	KLW	DEFLETOR de água inferior do filtro	90323548		1	
29	1994/1996	KLW	PORCA expansora do defletor lateral	90270271		2	
30	1994/1996	KLW	PARAFUSO do defletor lateral	(11073753)		8	93289359
30	1994/1996	KLW	PARAFUSO do defletor lateral	93289359		8	
31	1994/1996	KLW	PORCA mola do defletor inferior	11091811		6	

It	Ano	Aplicação	Descrição	Nº Peça	Qtd	Substituta
32	1994/1996	KL +LE4	REFORÇO interno carcaça superior	(90080026)	2	NLS

Opções:

LE4 - Motor 4 cilindros 2.0L gasolina MPFI 8 válvulas
LJ1 - Motor 4 cilindros 1.8L gasolina MPFI 8 válvulas

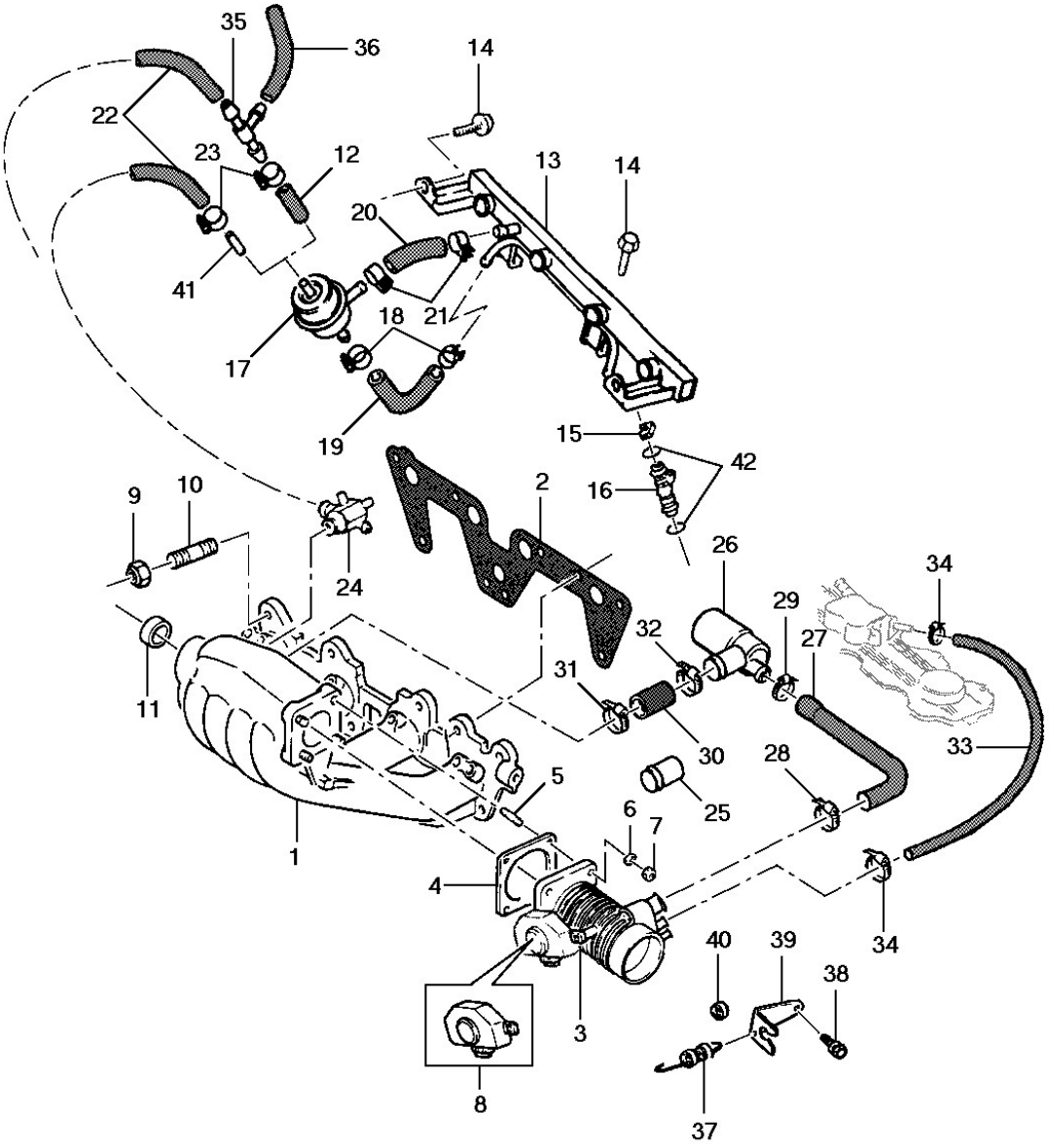
35
36
14
22
23
12
13
14
20
41
18
21
17
19
15
42
16
2
9
10
24
26
34
29
27
32
31
30
33
11
28
5
25
6
7
1
4
34
40
39
38
3
8
37

General Motors do Brasil Ltda. **Catálogo Eletrônico de Peças**

Veículo: Vectra 94/96 **Edição:** Agosto 2006

Assunto: Coletor de admissão do motor 8 válvulas **Data de Impressão:** 21/05/2021

It	Ano	Aplicação	Descrição	Nº Peça		Qtd	Substituta
1	1994/1996	KL +LE4	COLETOR de admissão	(90469306)		1	NLS
2	1994/1996	KL +LE4	JUNTA do coletor de admissão ao cabeçote	90353579		1	
3	1994/1996	KL +LE4	VÁLVULA de aceleração	(90352920)		1	NLS
4	1994/1996	KL +LE4	JUNTA da válvula de aceleração	(90200894)		1	NLS
5	1994/1996	KL +LE4	PRISIONEIRO da válvula	(11083711)		4	93295103
5	1994/1996	KL +LE4	PRISIONEIRO da válvula	93295103		4	
6	1994/1996	KL +LE4	ARRUELA mola do prisioneiro	11029691		4	
6	1994/1996	KL +LE4	ARRUELA mola do prisioneiro	11029901		4	
7	1994/1996	KL +LE4	PORCA do prisioneiro	11011418		4	
8	1994/1996	KL +LE4	INTERRUPTOR da válvula de borboleta	NR		1	
9	1994/1996	KL +LE4	PORCA do prisioneiro de fixação do coletor	11082413		9	
10	1994/1996	KL +LE4	PRISIONEIRO de fixação do coletor dianteiro	90106924		9	
11	1994/1996	KL +LE4	TAMPÃO do coletor de admissão SM	(11080561)		AN	NLS
11	1994/1996	KL +LE4	TAMPÃO do coletor de admissão STD	11070802		1	
12	1994/1996	KL +LE4 +C60	MANGUEIRA do regulador de pressão ao conector	90144104		1	
13	1994/1996	KL +LE4	TUBO distribuidor de combustível	90234321		1	
14	1994/1996	KL +LE4	PARAFUSO do tubo distribuidor	(11045533)	*	4	NLS
14	1994/1996	KL +LE4	PARAFUSO do tubo distribuidor	(11045532)	*	4	NLS
14	1994/1996	KL +LE4	PARAFUSO do tubo distribuidor	(11045534)	*	4	11056181
15	1994/1996	KL +LE4	PRESILHA do injetor	90183431		4	
16	1994/1996	KL +LE4	INJETOR de combustível	93208787		4	
17	1994/1996	KL +LE4	REGULADOR de pressão	52255307		1	
18	1994/1996	KL +LE4	BRAÇADEIRA da mangueira do regulador	11075582		2	
19	1994/1996	KL +LE4	MANGUEIRA do regulador de pressão	(93202409)		1	NLS
20	1994/1996	KL +LE4	MANGUEIRA do regulador ao tubo	93202408		1	
21	1994/1996	KL +LE4	BRAÇADEIRA da mangueira do regulador	11075582		2	
22	1994/1996	KL +LE4	MANGUEIRA de retorno do regulador	(90144109)		1	NLS
23	1994/1996	KL +LE4	BRAÇADEIRA da mangueira do regulador	11075582		2	
24	1994/1996	KL +LE4	CONECTOR de tomada de vácuo	90075824		1	
24	1994/1996	KL +LE4	CONECTOR de tomada de vácuo	93261951		1	
25	1994/1996	KL +LE4	TUBO do coletor de admissão	90183098		1	
26	1994/1996	KL +LE4	ATUADOR da marcha lenta	90234973		1	
26	1994/1996	KL +LE4	ATUADOR da marcha lenta	(90271799)		1	NLS
27	1994/1996	KL +LE4	MANGUEIRA da válvula ao atuador	90354693		1	
28	1994/1996	KL +LE4	BRAÇADEIRA da mangueira à válvula	(11087712)		1	93256961
28	1994/1996	KL +LE4	BRAÇADEIRA da mangueira à válvula	93256961		1	
28	1994/1996	KL +LE4	BRAÇADEIRA da mangueira à válvula	93256961		1	
29	1994/1996	KL +LE4	BRAÇADEIRA da mangueira ao atuador	(11085952)		1	NLS
30	1994/1996	KL +LE4	MANGUEIRA do atuador ao coletor	90324184		1	
31	1994/1996	KL +LE4	BRAÇADEIRA da mangueira ao coletor	(11087712)		1	93256961
31	1994/1996	KL +LE4	BRAÇADEIRA da mangueira ao coletor	93256961		1	
31	1994/1996	KL +LE4	BRAÇADEIRA da mangueira ao coletor	93256961		1	
32	1994/1996	KL +LE4	BRAÇADEIRA da mangueira ao atuador	(11085952)		1	NLS
33	1994/1996	KL +LE4	MANGUEIRA de ventilação do motor	90280644		1	
34	1994/1996	KL +LE4	BRAÇADEIRA da mangueira de ventilação	11088031		2	
35	1994/1996	KL +LE4 +C60	CONECTOR das mangueiras	09281479	*	1	
35	1994/1996	KL +LE4 +C60	CONECTOR das mangueiras	06668256	*	1	

It	Ano	Aplicação	Descrição	Nº Peça	Qtd	Substituta
36	1994/1996	KL +LE4 +C60	MANGUEIRA do regulador de pressão	(90166284)	1	NLS
37	1994/1996	KL +LE4	MOLA de retrocesso do cabo acelerador c/ anel	(90285135)	1	NLS
37	1994/1996	KL +LE4	MOLA de retrocesso do cabo acelerador s/ anel	90285134	2	
38	1994/1996	KL +LE4	PARAFUSO do suporte do cabo do acelerador	93218703	2	
39	1994/1996	KL +LE4	SUPORTE do cabo do acelerador	93203707	1	
40	1994/1996	KL +LE4	ANEL da mola do cabo do acelerador	03456297	2	
41	1994/1996	KL +LE4	CONECTOR do regulador de pressão	90144180	1	
42	1994/1996	KL +LE4	ANEL do injetor de combustível	90295723	8	

Opções:

C60 - Ar condicionado
LE4 - Motor 4 cilindros 2.0L gasolina MPFI 8 válvulas

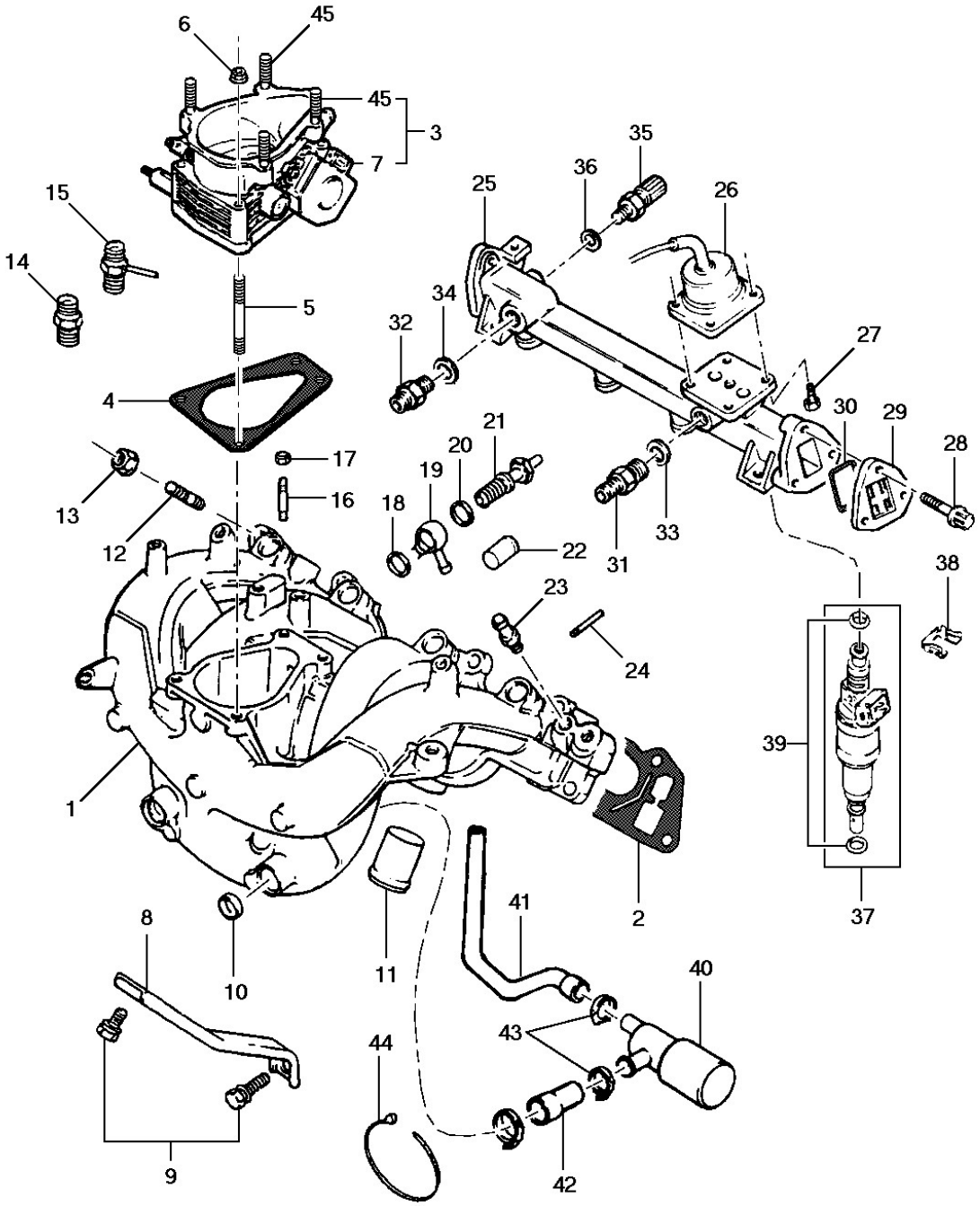
6
45
45
3
7
15
14
5
4
17
16
13
12
18
19
20
21
22
23
24
25
35
36
26
34
32
27
30
29
28
31
33
38
39
37
1
2
8
10
11
41
40
43
44
42
9

General Motors do Brasil Ltda. **Catálogo Eletrônico de Peças**

Veículo: Vectra 94/96 **Edição:** Agosto 2006

Assunto: Coletor de admissão do motor 16 válvulas **Data de Impressão:** 21/05/2021

It	Ano	Aplicação	Descrição	Nº Peça		Qtd	Substituta
1	1994/1996	W +LJ1	COLETOR de admissão	(90448586)		1	NLS
2	1994/1996	W +LJ1	JUNTA do coletor de admissão	90448102		1	
3	1994/1996	W +LJ1	VÁLVULA de aceleração	(90448590)		1	NLS
4	1994/1996	W +LJ1	JUNTA da válvula de aceleração	(90281662)		1	NLS
5	1994/1996	W +LJ1	PRISIONEIRO da válvula de aceleração ao coletor	(11091381)		4	NLS
6	1994/1996	W +LJ1	PORCA do prisioneiro da válvula	11086852		4	
7	1994/1996	W +LJ1	INTERRUPTOR da válvula de borboleta	90323839	*	1	
7	1994/1996	W +LJ1	INTERRUPTOR da válvula de borboleta	(90299240)	*	1	NLS
8	1994/1996	W +LJ1	SUPORTE do coletor de escapamento	(90281787)		1	NLS
9	1994/1996	W +LJ1	PARAFUSO do suporte do coletor	11048273		2	
9	1994/1996	W +LJ1	PARAFUSO do suporte do coletor	(07322505)		2	93294718
10	1994/1996	W +LJ1	TAMPÃO do coletor de admissão STD 18 mm	11062402		1	
10	1994/1996	W +LJ1	TAMPÃO do coletor de admissão SM 19 mm	11071923		1	
11	1994/1996	W +LJ1	FLANGE de entrada de água	(90322818)		1	NLS
12	1994/1996	W +LJ1	PRISIONEIRO do coletor de admissão ao cabeçote	90106924		9	
13	1994/1996	W +LJ1	PORCA do prisioneiro do coletor	11082413		9	
14	1994/1996	W +LJ1 -C60	CONECTOR do coletor ao tubo	90075824		1	
14	1994/1996	W +LJ1 -C60	CONECTOR do coletor ao tubo	93261951		1	
15	1994/1996	W +LJ1 +C60	CONECTOR do coletor ao tubo	90118461		1	
16	1994/1996	W +LJ1	PRISIONEIRO do coletor de admissão	(11091381)		1	NLS
17	1994/1996	W +LJ1	PORCA do prisioneiro	11086852		1	
18	1994/1996	W +LJ1	ANEL de vedação da conexão	11023582		1	
19	1994/1996	W +LJ1	CONECTOR de 2 vias	90322595		1	
20	1994/1996	W +LJ1	ANEL de vedação da conexão	11023582		1	
21	1994/1996	W +LJ1	CONECTOR roscada	90322594		1	
22	1994/1996	W +LJ1	TUBO Ø externo 0,19 mm	90183098		1	
23	1994/1996	W +LJ1	CONECTOR do coletor de admissão	90284423		1	
24	1994/1996	W +LJ1	TUBO de 0.5 mm do coletor de admissão	90144180		1	
25	1994/1996	W +LJ1	TUBO distribuidor de combustível	(90298327)		1	NLS
26	1994/1996	W +LJ1	REGULADOR de pressão injeção combustível	93208786		1	
26	1994/1996	W +LJ1	REGULADOR de pressão injeção combustível	90444454		1	
26	1994/1996	W +LJ1	REGULADOR de pressão injeção combustível	90444454		1	
27	1994/1996	W +LJ1	PARAFUSO do regulador de pressão	(90298328)		1	NLS
28	1994/1996	W +LJ1	PARAFUSO fixa tampa do tubo distribuidor	(90298331)		3	NLS
29	1994/1996	W +LJ1	TAMPA lateral do tubo distribuidor	(90298329)		1	NLS
30	1994/1996	W +LJ1	ANEL da tampa do distribuidor do combustível	90299929		1	
31	1994/1996	W +LJ1	CONECTOR de retorno de combustível	90323246		1	
32	1994/1996	W +LJ1	CONECTOR de entrada de combustível	90323245		1	
33	1994/1996	W +LJ1	ANEL do conector de entrada	11066422		1	
34	1994/1996	W +LJ1	ANEL do conector de retorno de combustível	11056391		1	
35	1994/1996	W +LJ1	VÁLVULA de teste do sistema	90448751		1	
36	1994/1996	W +LJ1	ANEL da válvula de teste	90354618		1	
37	1994/1996	W +LJ1	INJETOR de combustível	90298954		4	
38	1994/1996	W +LJ1	PRESILHA do injetor	90298326		4	
39	1994/1996	W +LJ1	ANEL do injetor	90295723		8	
40	1994/1996	W +LJ1	ATUADOR da marcha lenta	90234973		1	

It	Ano	Aplicação	Descrição	Nº Peça	Qtd	Substituta
40	1994/1996	W +LJ1	ATUADOR da marcha lenta	(90271799)	1	NLS
41	1994/1996	W +LJ1	MANGUEIRA do atuador a válvula de aceleração	90323561	1	
42	1994/1996	W +LJ1	MANGUEIRA do atuador ao coletor	(90423419)	1	NLS
43	1994/1996	W +LJ1	BRAÇADEIRA das mangueiras do atuador	(11085952)	2	NLS
44	1994/1996	W +LJ1	CINTA das mangueiras	NR	1	
45	1994/1996	W +LJ1	PRISIONEIRO da válvula de aceleração ao medidor de massa	(90398297)	4	NLS

Opções:

C60 - Ar condicionado
LJ1 - Motor 4 cilindros 1.8L gasolina MPFI 8 válvulas

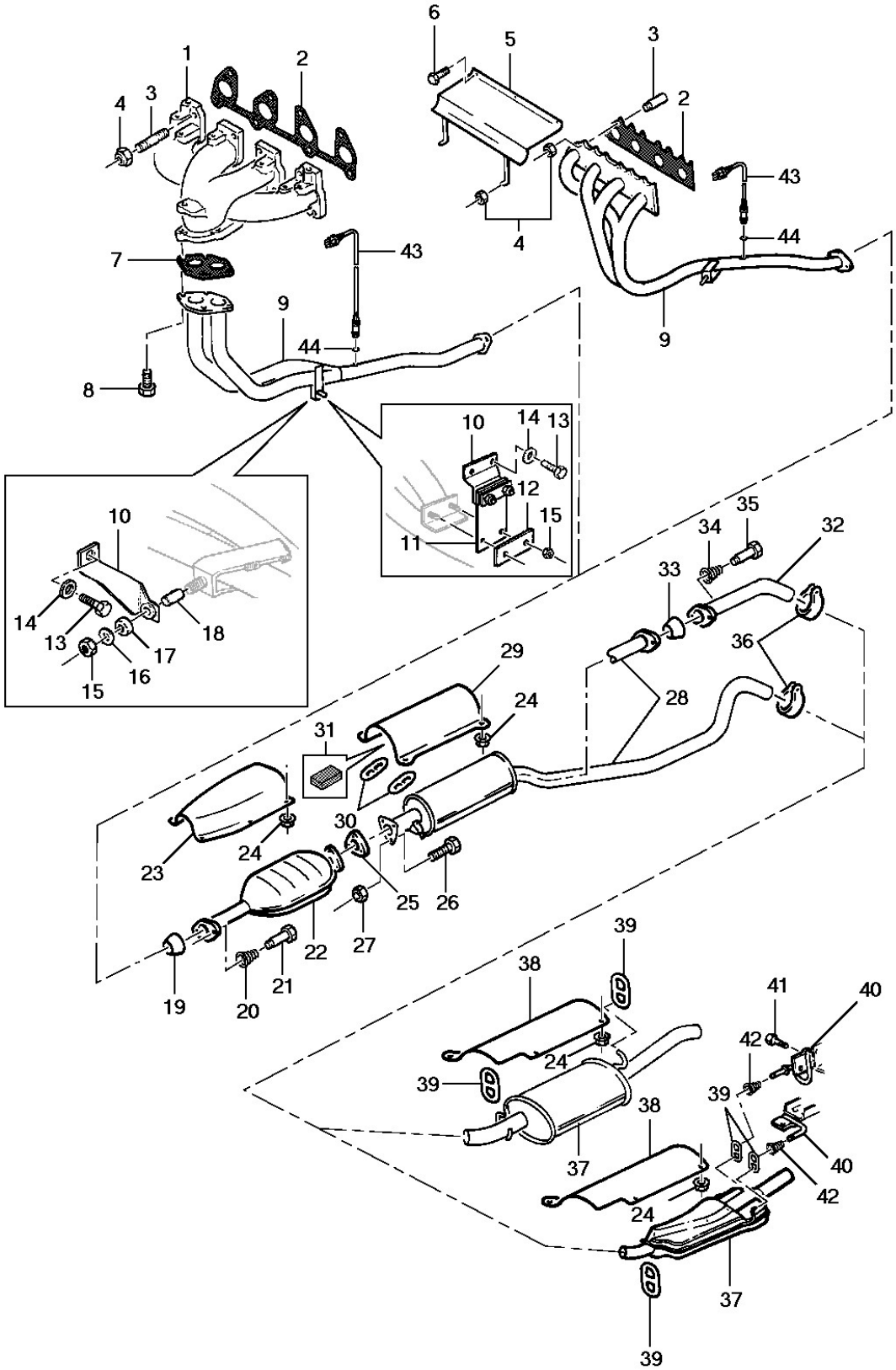
1
2
3
4
5
6
7
8
9
10
11
12
13
14
15
16
17
18
19
20
21
22
23
24
25
26
27
28
29
30
31
32
33
34
35
36
37
38
39
40
41
42
43
44

General Motors do Brasil Ltda. **Catálogo Eletrônico de Peças**

Veículo: Vectra 94/96 **Edição:** Agosto 2006

Assunto: Sistema de escapamento **Data de Impressão:** 21/05/2021

It	Ano	Aplicação	Descrição	Nº Peça		Qtd	Substituta
1	1994/1996	KL +LE4	COLETOR de escapamento	(90354322)		1	NLS
2	1994/1996	KL +LE4	JUNTA do coletor	90409647	*	1	
2	1994/1996	KL +LE4	JUNTA do coletor	(92060515)	*	1	NLS
2	1994/1996	KL +LE4	JUNTA do coletor	(90409644)	*	1	90106615
2	1994/1996	KL +LE4	JUNTA do coletor	90409645	*	1	
2	1994/1996	W +LJ1	JUNTA do coletor de escapamento	90265553		1	
3	1994/1996	KL +LE4	PRISIONEIRO do coletor de escapamento	90106924		8	
3	1994/1996	W +LJ1	PRISIONEIRO do tubo de escapamento	NR		12	
4	1994/1996	KL +LE4	PORCA do prisioneiro do coletor de escapamento	11082413		8	
4	1994/1996	W +LJ1	PORCA do tubo dianteiro do escapamento	11082413		12	
5	1994/1996	W +LJ1	COBERTURA do coletor de escapamento	90322454		1	
6	1994/1996	W +LJ1	PARAFUSO da cobertura do coletor de escapamento	11085673		3	
7	1994/1996	KL +LE4	JUNTA do tubo ao coletor de escapamento	90128293		1	
8	1994/1996	KL +LE4	PARAFUSO do tubo dianteiro	(90298072)		2	NLS
8	1994/1996	KL +LE4	PARAFUSO do tubo dianteiro	93298986		2	
8	1994/1996	W +LJ1	PARAFUSO do tubo dianteiro	11085673		3	
9	1994/1996	L +ML4	TUBO dianteiro de escapamento	(90325835)		1	NLS
9	1994/1996	KL +M79	TUBO dianteiro de escapamento	(90280144)		1	NLS
9	1994/1996	W +LJ1	TUBO dianteiro de escapamento	(90411243)		1	NLS
10	1994/1996	KLW +M79	SUPORTE do tubo dianteiro s/ bucha e espaçador	90299824		1	
10	1994/1996	L +ML4	SUPORTE do tubo dianteiro	(90325828)		1	NLS
11	1994/1996	L +ML4	SUPORTE do tubo dianteiro	(90325832)		1	NLS
12	1994/1996	L +ML4	BRAÇO do suporte do tubo dianteiro	90325831		1	
13	1994/1996	KLW +M79	PARAFUSO do suporte do tubo dianteiro	11012207		1	
13	1994/1996	L +ML4	PARAFUSO do suporte do tubo dianteiro	11012207		2	
13	1994/1996	KLW +M79	PARAFUSO do suporte do tubo dianteiro	(11041491)		1	93251896
14	1994/1996	KLW +M79	ARRUELA do parafuso do suporte dianteiro	(07322479)	*	1	NLS
14	1994/1996	KLW +M79	ARRUELA do parafuso do suporte dianteiro	11063422	*	1	
14	1994/1996	L +ML4	ARRUELA do parafuso do suporte dianteiro	(11010027)		2	NLS
15	1994/1996	KLW +M79	PORCA do suporte do tubo dianteiro	11068352	*	1	
15	1994/1996	L +ML4	PORCA do suporte do tubo dianteiro	11068352	*	2	
15	1994/1996	L +ML4	PORCA do suporte do tubo dianteiro	11061939	*	2	
15	1994/1996	L +ML4	PORCA do suporte do tubo dianteiro	11094293	*	2	
16	1994/1996	KLW +M79	ARRUELA do parafuso do tubo dianteiro	(11046153)		1	NLS
17	1994/1996	KLW +M79	BUCHA do suporte do tubo dianteiro	09275758		1	
18	1994/1996	KLW +M79	ESPAÇADOR do suporte do tubo dianteiro	11019079		1	
19	1994/1996	KL +LE4	ANEL vedador do flange	90324048		1	
19	1994/1996	KL +LE4	ANEL vedador do flange	52253113		1	
19	1994/1996	W +LJ1	ANEL vedador do flange	(90324049)		1	NLS
20	1994/1996	KLW	MOLA cônica espiral do flange	90234204		2	
21	1994/1996	KLW	PARAFUSO do flange flexível do escapamento	90280056		2	
21	1994/1996	KLW	PARAFUSO do flange flexível do escapamento [use 90280056]	93314365		2	
22	1994/1996	KL +LE4	CONVERSOR catalítico	(90412322)		1	NLS
22	1994/1996	W +LJ1	CONVERSOR catalítico	(90412324)	*	1	NLS
22	1994/1996	W +LJ1	CONVERSOR catalítico	90352546	*	1	

It	Ano	Aplicação	Descrição	Nº Peça	Qtd	Substituta
23	1994/1996	KLW	DEFLETOR de calor do conversor catalitico	(90469839)	1	NLS
24	1994/1996	KLW	PORCA do defletor de calor ao assoalho	(11089471)	10	11089473
25	1994/1996	KLW	JUNTA do conversor ao silencioso central	90231063	1	
26	1994/1996	KLW	PARAFUSO do conversor ao silencioso central	(11041092)	3	NLS
26	1994/1996	KLW	PARAFUSO do conversor ao silencioso central	(11041096)	3	11041092
27	1994/1996	KLW	PORCA do parafuso do silencioso central	11061939	3	
27	1994/1996	KLW	PORCA do parafuso do silencioso central	11094293	3	
28	1994/1996	KL +LE4 +M79	SILENCIOSO central	90298525	1	
28	1994/1996	KL +LE4 +M79	SILENCIOSO central	(93271566)	1	NLS
28	1994/1996	L +LE4 +ML4	SILENCIOSO central	90409369	1	
28	1994/1996	L +LE4 +ML4	SILENCIOSO central	93270599	1	
28	1994/1996	W +LJ1	SILENCIOSO central	90411460	1	
29	1994/1996	KLW	DEFLETOR de calor do silencioso central	90281554	1	
30	1994/1996	KLW	ANEL suspensor do tubo dianteiro	90352773	2	
31	1994/1996	KLW	COXIM suspensão do tubo dianteiro	09281815	1	
32	1994/1996	L +ML4	TUBO traseiro de escapamento	90409371	1	
32	1994/1996	L +ML4	TUBO traseiro de escapamento	93269963	1	
33	1994/1996	L +ML4	ANEL vedador do silenciador central ao tubo traseiro	(90324049)	1	NLS
34	1994/1996	L +ML4	MOLA do parafuso do sistema central	90234204	2	
35	1994/1996	L +ML4	PARAFUSO do flange do sistema central	90280056	2	
35	1994/1996	L +ML4	PARAFUSO do flange do sistema central [use 90280056]	93314365	2	
36	1994/1996	KL +LE4	BRAÇADEIRA do tubo traseiro	90234827	1	
36	1994/1996	W +LJ1	BRAÇADEIRA do tubo traseiro	90234828	1	
37	1994/1996	KL +LE4	SILENCIOSO traseiro	(90280256)	1	93271965
37	1994/1996	KL +LE4	SILENCIOSO traseiro	93271965	1	
37	1994/1996	W +LJ1	SILENCIOSO traseiro	90469586	1	
38	1994/1996	KLW	DEFLETOR de calor do silencioso traseiro	90412061	1	
39	1994/1996	KL +LE4	COXIM suspensor do silencioso traseiro	93226110	2	
39	1994/1996	W +LJ1	COXIM suspensor do silencioso traseiro	93226110	3	
40	1994/1996	W +LJ1	SUPORTE do silencioso traseiro LD	(90412069)	1	NLS
40	1994/1996	W +LJ1	SUPORTE do silencioso traseiro LE	90448103	1	
41	1994/1996	W +LJ1	PARAFUSO do suporte do silencioso traseiro	(11066392)	4	11066391
41	1994/1996	W +LJ1	PARAFUSO do suporte do silencioso traseiro	11066391	4	
42	1994/1996	W +LJ1	MOLA retentora do coxim	90323550	2	
43	1994/1996	KL +LE4	SENSOR de oxigênio	90448458	1	
43	1994/1996	W +LJ1	SENSOR de oxigênio	90409385	1	
43	1994/1996	W +LJ1	SENSOR de oxigênio	(90397523)	1	NLS
44	1994/1996	KLW	PRESILHA do sensor de oxigênio	90299580	1	

Opções:

LE4 - Motor 4 cilindros 2.0L gasolina MPFI 8 válvulas
LJ1 - Motor 4 cilindros 1.8L gasolina MPFI 8 válvulas
M79 - Transmissão manual 5 velocidades relação longa
ML4 - Transmissão automática 4 velocidades

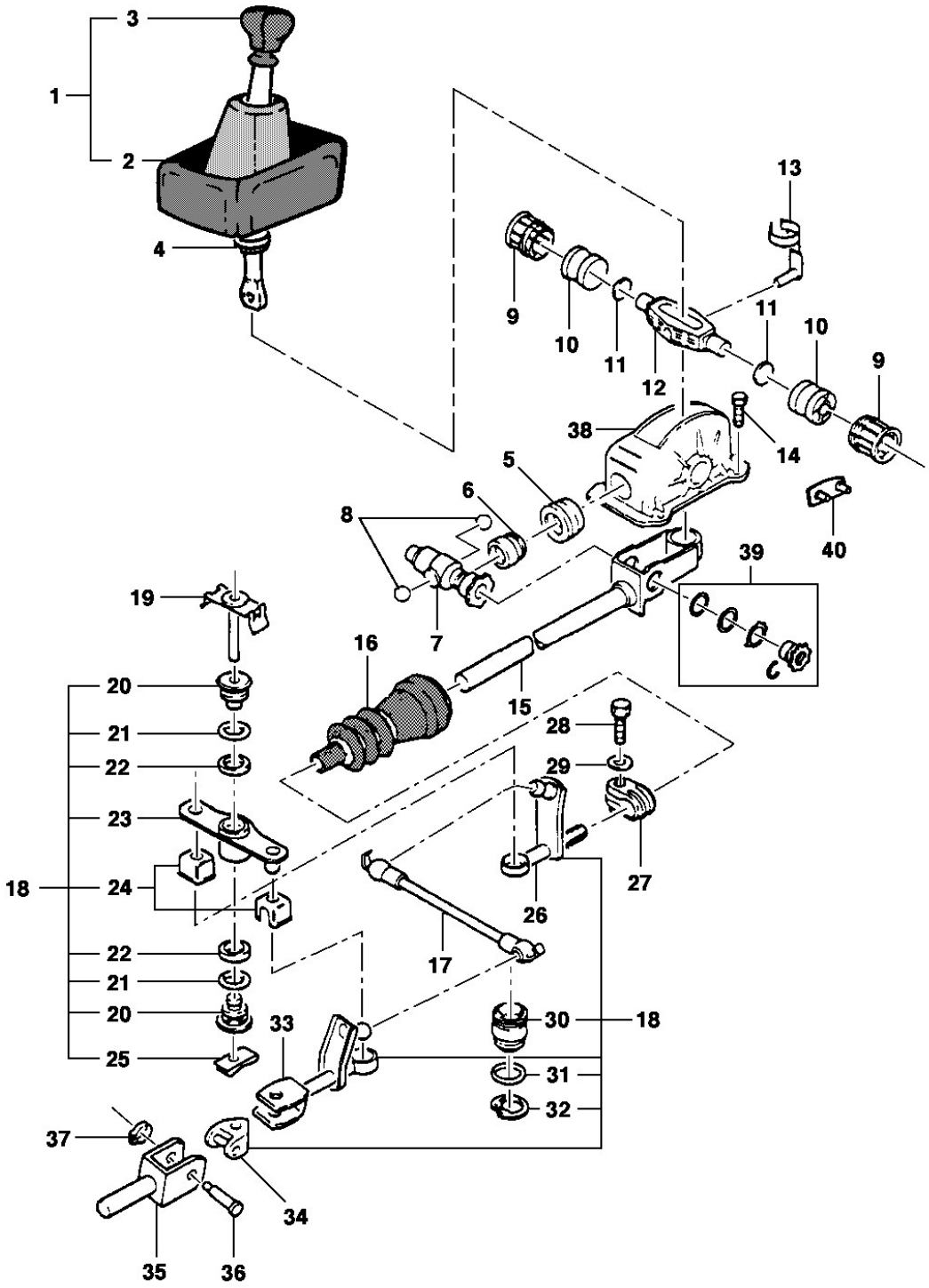
1
2
3
4
5
6
7
8
9
10
11
12
13
14
15
16
17
18
19
20
21
22
23
24
25
26
27
28
29
30
31
32
33
34
35
36
37
38
39
40

It	Ano	Aplicação	Descrição	Nº Peça	Qtd	Substituta
1	1994/1996	KLW +M79 A/S-	ALAVANCA completa	90446367	1	
1	1994/1996	KLW +M79/MG4	ALAVANCA completa (inclui 2, 3 e 41)	90425900	1	
2	1994/1996	KLW +M79/MG4	REVESTIMENTO da alavanca	90522314	1	
3	1994/1996	KLW +M79/MG4	MANOPLA da alavanca	90465589	1	
4	1994/1996	KLW +M79/MG4	ANEL da alavanca	90250175	1	
5	1994/1996	KLW +M79/MG4	BUCHA deslizante do alojamento	(90334133)	1	93294977
5	1994/1996	KLW +M79/MG4	BUCHA deslizante do alojamento	93294977	1	
6	1994/1996	KLW +M79/MG4	BUCHA do tubo da alavanca	(90334049)	1	90523058
6	1994/1996	KLW +M79/MG4	BUCHA do tubo da alavanca	90523058	1	
7	1994/1996	KLW +M79/MG4	ALOJAMENTO do comando de mudanças	(90199346)	1	NLS
8	1994/1996	KLW +M79/MG4	ESFERA do eixo do liame	NR	1	
9	1994/1996	KLW +M79/MG4	BUCHA deslizante	(90222573)	2	93294976
10	1994/1996	KLW +M79/MG4	BUCHA deslizante	(90222572)	2	93294976
11	1994/1996	KLW +M79/MG4	CALÇO do eixo	(90305093)	2	93294976
11	1994/1996	KLW +M79/MG4	CALÇO do eixo	93294976	2	
12	1994/1996	KLW +M79/MG4	EIXO de articulação	90222571	1	
13	1994/1996	KLW +M79/MG4	PINO de segurança do eixo	90446676	1	
14	1994/1996	KLW +M79/MG4	PARAFUSO do alojamento ao assoalho	11092421	4	
15	1994/1996	KLW +M79/MG4	TUBO da alavanca	90446235	1	
16	1994/1996	KLW +M79/MG4	GUARDA-PÓ do tubo da alavanca	90465692	1	
17	1994/1996	KLW +M79/MG4	LIAME de controle da alavanca	90250156	1	
18	1994/1996	KLW +M79/MG4	CONTROLE guia da alavanca	90465705	1	
19	1994/1996	KLW +M79/MG4	PARAFUSO guia do controle	90236961	1	
20	1994/1996	KLW +M79/MG4	BUCHA deslizante do controle	90425648	2	
21	1994/1996	KLW +M79/MG4	DISCO de vedação do controle	90343687	AN	
22	1994/1996	KLW +M79/MG4	ANEL amortecedor do controle	90334891	2	
23	1994/1996	KLW +M79/MG4	ALAVANCA de articulação do controle (contido em 18)	(90342949)	1	NLS
24	1994/1996	KLW +M79/MG4	CAPA protetora da alavanca de controle	90250169	2	
25	1994/1996	KLW +M79/MG4	PRESILHA do pino guia	11092601	1	
26	1994/1996	KLW +M79/MG4	ALAVANCA de articulação	(90342949)	1	NLS
27	1994/1996	KLW +M79/MG4	BRAÇADEIRA do tirante da alavanca	90217840	1	
28	1994/1996	KLW +M79/MG4	PARAFUSO da braçadeira	(11040982)	1	11040981
29	1994/1996	KLW +M79/MG4	ARRUELA da braçadeira	11043012	1	
29	1994/1996	KLW +M79/MG4	ARRUELA da braçadeira [use 11043012]	93295402	1	
30	1994/1996	KLW +M79/MG4	ENCAIXE esférico da alavanca de articulação	90442265	1	
31	1994/1996	KLW +M79/MG4	ANEL de vedação do liame guia	90465293	2	
31	1994/1996	KLW +M79/MG4	ANEL de vedação do liame guia	90470871	2	
31	1994/1996	KLW +M79/MG4	ANEL de vedação do liame guia	90470871	2	
32	1994/1996	KLW +M79/MG4	ANEL de vedação do liame guia	11074312	1	
33	1994/1996	KLW +M79/MG4	ALAVANCA de comando de mudança (contido em 18)	NR	1	
34	1994/1996	KLW +M79/MG4	JUNTA de articulação da alavanca (contido em 18)	NR	1	
35	1994/1996	KLW +M79/MG4	ALAVANCA de ajuste (contido em 18)	NR	1	
36	1994/1996	KLW +M79/MG4	PINO guia da alavanca	90446006	1	
36	1994/1996	KLW +M79/MG4	PINO guia da alavanca	90523189	1	
36	1994/1996	KLW +M79/MG4	PINO guia da alavanca	90523189	1	
37	1994/1996	KLW +M79/MG4	ANEL trava do pino guia	11092601	1	

It	Ano	Aplicação	Descrição	Nº Peça	Qtd	Substituta
38	1994/1996	KLW +M79/MG4	ALOJAMENTO da alavanca	90446897	1	
38	1994/1996	KLW +M79/MG4	ALOJAMENTO da alavanca	(90522407)	1	90523924
38	1994/1996	KLW +M79/MG4	ALOJAMENTO da alavanca	90523924	1	
39	1994/1996	KLW +M79/MG4	JOGO de montagem do alojamento	90188759	1	
40	1994/1996	KLW +M79/MG4	SETOR da alavanca de mudanças	(90223578)	1	NLS

Opções:

M79 - Transmissão manual 5 velocidades relação longa
MG4 - Transmissão manual 5 velocidades relação curta

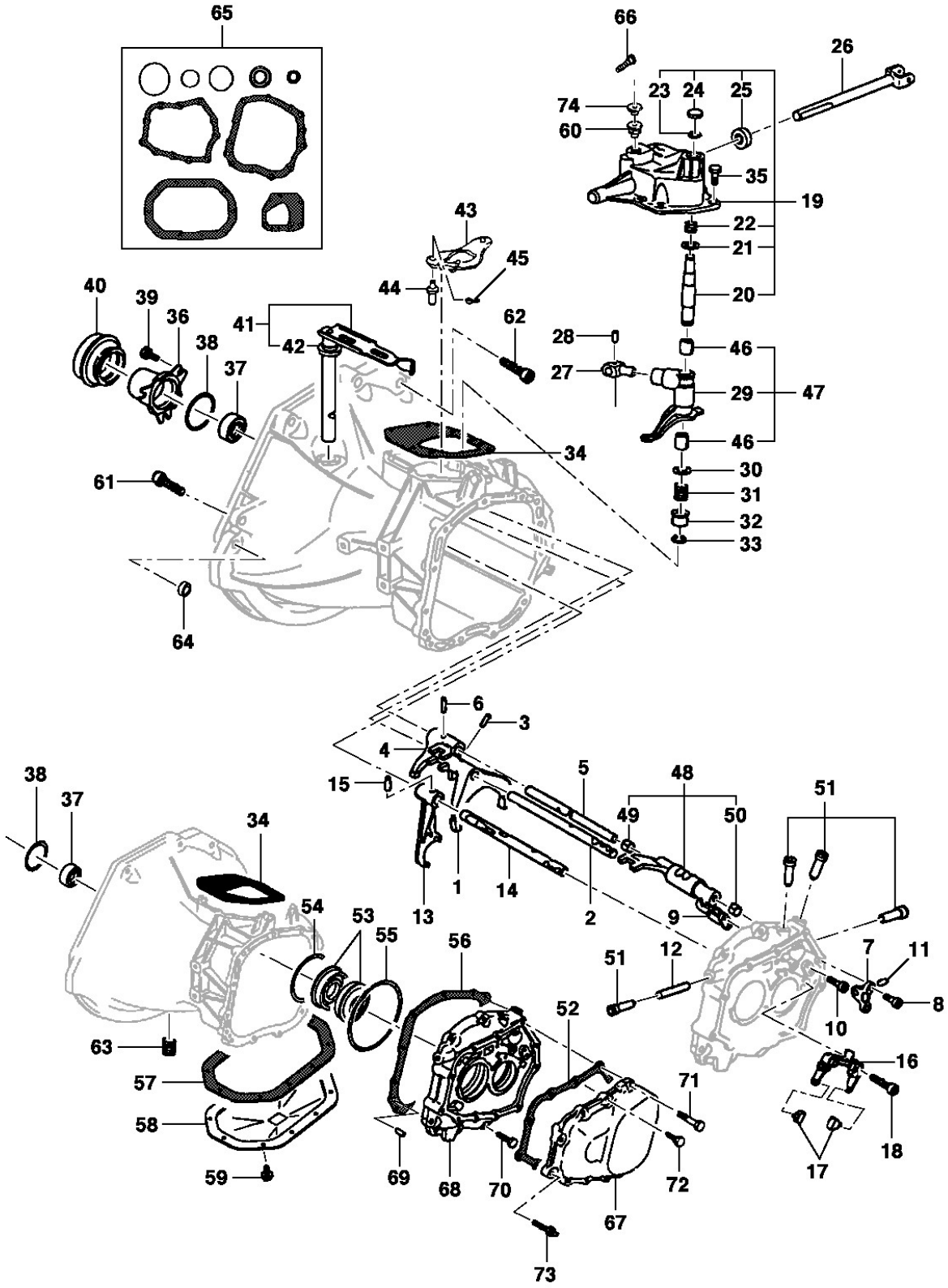
65
66
26
23
24
25
74
60
35
19
43
22
21
45
44
20
40
39
36
41
42
62
28
46
38
37
27
29
47
34
46
30
61
31
32
33
64
6
3
4
15
5
48
51
38
37
34
49
50
1
14
13
2
9
54
53
55
56
51
12
7
11
8
52
10
63
16
57
71
58
18
17
59
69
68
70
72
67
73

It	Ano	Aplicação	Descrição	Nº Peça		Qtd	Substituta
1	1994/1996	KLW	GARFO de mudanças da 1ª e 2ª velocidade	90344077		1	
2	1994/1996	KLW	EIXO do garfo da 1ª e 2ª velocidade	90375059		1	
3	1994/1996	KLW	PINO elástico do garfo	11054212		1	
4	1994/1996	KL +M79	GARFO de mudanças da 3ª e 4ª velocidade	90184831		1	
4	1994/1996	W +MG4	GARFO de mudanças da 3ª e 4ª velocidade	90279829		1	
5	1994/1996	KLW	EIXO do garfo da 3ª e 4ª velocidade	90375060		1	
6	1994/1996	KLW	PINO do garfo da 3ª e 4ª velocidade	11054212		1	
7	1994/1996	KLW	PONTE conectora do garfo	90147084		1	
8	1994/1996	KLW	PARAFUSO da ponte conectora	11087791		2	
9	1994/1996	KLW	GARRA conectora do eixo	90142154		1	
10	1994/1996	KLW	PARAFUSO da garra conectora	90193752		2	
11	1994/1996	KLW	PINO retentor do eixo seletor	90086156		1	
12	1994/1996	KLW	PINO retentor do eixo seletor	90032052		1	
13	1994/1996	KLW	GARFO da marcha a ré	90199518		1	
14	1994/1994	KLW A/S-	EIXO do garfo da marcha a ré	(90375061)		1	NLS
14	1994/1996	KLW A/P-	EIXO do garfo da marcha a ré	90470844		1	
15	1994/1996	KLW	PINO do garfo da marcha a ré	11054212		1	
16	1994/1996	KL +M79	GARFO de mudança da 5ª velocidade 0,90mm	(90342057)		1	NLS
16	1994/1996	W +MG4	GARFO de mudança da 5ª velocidade 0,95mm	90342056		1	
17	1994/1996	KL +M79	SAPATA de engate da 5ª velocidade 0,05mm	(90142126)		2	90373408
17	1994/1996	KL +M79	SAPATA de engate da 5ª velocidade 0,05mm	90373408		2	
17	1994/1996	W +MG4	SAPATA de engate da 5ª velocidade 0,04mm	90279835		2	
17	1994/1996	W +MG4	SAPATA de engate da 5ª velocidade 0,04mm	90446618		2	
18	1994/1996	KLW	PARAFUSO fixa garfo da 5ª velocidade	(90349003)		2	11103011
19	1994/1996	KL +M79	TAMPA do controle de mudanças (inclui 20, 21, 22, 23, 24 e 25)	90344583		1	
19	1994/1996	W +MG4	TAMPA do controle de mudanças (inclui 20, 21, 22, 23, 24 e 25)	90465625		1	
20	1994/1996	KLW	EIXO de acionamento	90142118		1	
21	1994/1996	KLW	PLACA de encosto da mola	90344581		1	
22	1994/1996	KLW	MOLA suporte de compressão da alvanca	90334959		1	
23	1994/1996	KLW	ANEL retentor do eixo	NR		1	
24	1994/1994	KLW A/S-	TAMPÃO do eixo	90086146		1	
24	1994/1996	KLW A/P-	TAMPÃO do eixo	90105651		1	
24	1994/1996	KLW A/P-	TAMPÃO do eixo	93216444		1	
25	1994/1996	KLW	ANEL vedador do liame	90147646	*	2	
25	1994/1996	KLW	ANEL vedador do liame	90182169	*	2	
25	1994/1996	KLW	ANEL vedador do liame	90157102	*	2	
25	1994/1996	KLW	ANEL vedador do liame	90182169	*	2	
26	1994/1994	KLW	LIAME de mudança de velocidade	90147931		1	
26	1994/1996	KLW	LIAME de mudança de velocidade	(90343741)		1	90147931
26	1994/1996	KLW	LIAME de mudança de velocidade	90147931		1	
27	1994/1996	KLW	TERMINAL de mudanças da alavanca	90157060		1	
28	1994/1996	KLW	PINO trava do terminal	11054212		1	
29	1994/1994	KLW A/S-	ALAVANCA intermediária de controle	90344578		1	
29	1994/1996	KLW A/P-	ALAVANCA intermediária de controle	90470510		1	
30	1994/1996	KLW	PLACA de encosto da mola	90142132		1	
31	1994/1996	KLW	MOLA inferior da alavanca	90105444	*	1	

It	Ano	Aplicação	Descrição	Nº Peça		Qtd	Substituta
31	1994/1996	KLW	MOLA inferior da alavanca	90170121	*	1	
32	1994/1996	KLW	COPO de retenção da mola	90223591		1	
33	1994/1996	KLW	ANEL retentor do eixo	90121861		1	
34	1994/1994	KL +M79 A/S-	JUNTA da tampa do controle	90344519		1	
34	1994/1994	KL +M79 A/S-	JUNTA da tampa do controle	90470663		1	
34	1994/1996	KLW	JUNTA da tampa do controle	90470663		1	
35	1994/1996	KLW	PARAFUSO da tampa	(11080302)		4	11080303
35	1994/1996	KLW	PARAFUSO da tampa	11080303		4	
36	1994/1996	KLW	GUIA do rolamento da embreagem	90112325		1	
37	1994/1994	KL +M79 A/S-	VEDADOR da árvore primária	90112255	*	1	
37	1994/1994	KL +M79 A/S-	VEDADOR da árvore primária	90342145	*	1	
37	1994/1994	KL +M79 A/S-	VEDADOR da árvore primária	90182168	*	1	
37	1994/1994	W +MG4 A/S-	VEDADOR da árvore primária	90342145		1	
37	1994/1996	KLW	VEDADOR da árvore primária	90470593		1	
38	1994/1996	KLW	ANEL vedador do rolamento	90112258		1	
39	1994/1996	KLW	PARAFUSO da guia do rolamento	11070782		3	
39	1994/1996	KLW	PARAFUSO da guia do rolamento	90344816		3	
40	1994/1994	KLW	ROLAMENTO da embreagem	90251209		1	
40	1994/1996	KLW	ROLAMENTO da embreagem	90251210		1	
41	1994/1994	KLW A/S-	ALAVANCA de acionamento da embreagem	90373551		1	
41	1994/1994	KLW A/S-	ALAVANCA de acionamento da embreagem [use 90373551]	90465289		1	
41	1994/1996	KLW A/P-	ALAVANCA de acionamento da embreagem	90465968		1	
42	1994/1996	KLW	CAPA da alavanca da embreagem	90373735		1	
43	1994/1996	KLW	ALAVANCA de balanceamento	90470657		1	
44	1994/1996	KLW	PINO da alavanca de balanceamento	90470724		1	
45	1994/1996	KLW	MOLA retentora da alavanca de balanceamento	90470723		1	
46	1994/1996	KLW	BUCHA do eixo da alavanca (contido em 47)	NR		2	
47	1994/1994	KLW A/S-	ALAVANCA intermediária c/ buchas	90344631		1	
47	1994/1996	KLW A/P-	ALAVANCA intermediária c/ buchas	90470660		1	
48	1994/1994	KLW	ENGATE c/ buchas	90375041		1	
48	1994/1994	KLW	ENGATE c/ buchas	52269206		1	
48	1994/1996	KLW	ENGATE c/ buchas	90470658		1	
49	1994/1996	KLW	BUCHA do engate da 5ª velocidade	(90334360)		1	NLS
50	1994/1996	KLW	BUCHA do engate da 5ª velocidade	90334359		1	
51	1994/1994	KLW	PINOS dos eixos seletores	90375062		4	
51	1994/1996	KLW	PINOS dos eixos seletores	90470662		4	
51	1994/1996	KLW	PINOS dos eixos seletores SM 0,25mm	90111035		AN	
51	1994/1996	KLW	PINOS dos eixos seletores SM 0,50mm	90209647		AN	
52	1994/1996	KLW	JUNTA da tampa a placa	90142559		1	
52	1994/1996	KLW	JUNTA da tampa a placa	90344517		1	
52	1994/1994	KLW	JUNTA da tampa a placa	90344517		1	
53	1994/1996	KLW	ANEL vedador da semi-árvore	90342143		2	
54	1994/1996	KLW	ANEL vedador do flange do diferencial	90129521		1	
55	1994/1996	KLW	ANEL vedador do flange do diferencial	90111402		1	
56	1994/1994	KLW A/S-	JUNTA da placa a carcaça	90344518		1	
56	1994/1996	KLW A/P-	JUNTA da placa a carcaça	90112252		1	
57	1994/1994	KL +M79 A/S-	JUNTA da tampa do diferencial	90344511		1	

It	Ano	Aplicação	Descrição	Nº Peça	Qtd	Substituta
57	1994/1996	W +MG4 A/S-	JUNTA da tampa do diferencial	90112039	1	
57	1994/1996	W +MG4 A/S-	JUNTA da tampa do diferencial	90344777	1	
57	1994/1996	KLW	JUNTA da tampa do diferencial	90344777	1	
58	1994/1996	KL +M79	TAMPA do diferencial	90343673	1	
58	1994/1996	KL +M79	TAMPA do diferencial	90522387	1	
58	1994/1996	W +MG4	TAMPA do diferencial	(90343199)	1	NLS
59	1994/1994	KL +M79 A/S-	PARAFUSO da tampa	(11084033)	10	NLS
59	1994/1996	KL +M79 A/P-	PARAFUSO da tampa	11090651	10	
59	1994/1996	W +LJ1	PARAFUSO da tampa	(11090682)	10	NLS
60	1994/1996	KLW	RESPIRO de óleo	90086885	1	
61	1994/1996	KLW	PARAFUSO da transmissão ao motor	11055765	6	
61	1994/1996	KLW	PARAFUSO da transmissão ao motor	93300050	6	
62	1994/1996	KLW	PARAFUSO da transmissão ao motor	11072267	1	
62	1994/1996	KLW	PARAFUSO da transmissão ao motor [use 11072267]	(93298974)	1	NLS
63	1994/1996	KLW	DISCO magnético da tampa	08957605	1	
64	1994/1996	KLW	BUCHA guia da transmissão ao bloco	90351708	1	
65	1994/1994	KLW	JOGO de juntas (inclui 34, 37 38, 52, 53, 54, 55, 56 e 57)	NR	1	
65	1994/1996	KLW	JOGO de juntas (inclui 34, 37 38, 52, 53, 54, 55, 56 e 57)	90167355	1	
66	1994/1996	KLW	TAMPÃO da cobertura	93216444	1	
66	1994/1996	KLW	TAMPÃO da cobertura	90105651	1	
67	1994/1994	KLW A/S-	TAMPA da carcaça	(90289242)	1	90470633
67	1994/1996	KLW A/P-	TAMPA da carcaça	90470832	1	
67	1994/1996	KLW A/P-	TAMPA da carcaça	90470633	1	
67	1994/1996	KLW A/P-	TAMPA da carcaça	90470633	1	
68	1994/1996	KLW	PLACA retentora dos rolamentos	90446357	1	
69	1994/1996	KLW	PINO GUIA da placa retentora	90343317	2	
70	1994/1996	KLW	PARAFUSO da placa retentora	11041487	5	
70	1994/1996	KLW	PARAFUSO da placa retentora	11041482	5	
70	1994/1996	KLW	PARAFUSO da placa retentora	11041482	5	
71	1994/1996	KLW	PARAFUSO da tampa da carcaça M8 x 58 mm	(11041683)	5	11041684
71	1994/1996	KLW	PARAFUSO da tampa da carcaça M8 x 58 mm	11041684	5	
72	1994/1994	KLW	PARAFUSO da tampa da carcaça	(11041018)	5	NLS
72	1994/1996	KLW	PARAFUSO da tampa da carcaça	11029963	5	
73	1994/1996	KLW	PARAFUSO da tampa da carcaça	90168610	1	
74	1994/1996	KLW	CAPA do respiro de óleo	03442140	1	

Opções:

LJ1 - Motor 4 cilindros 1.8L gasolina MPFI 8 válvulas
M79 - Transmissão manual 5 velocidades relação longa
MG4 - Transmissão manual 5 velocidades relação curta

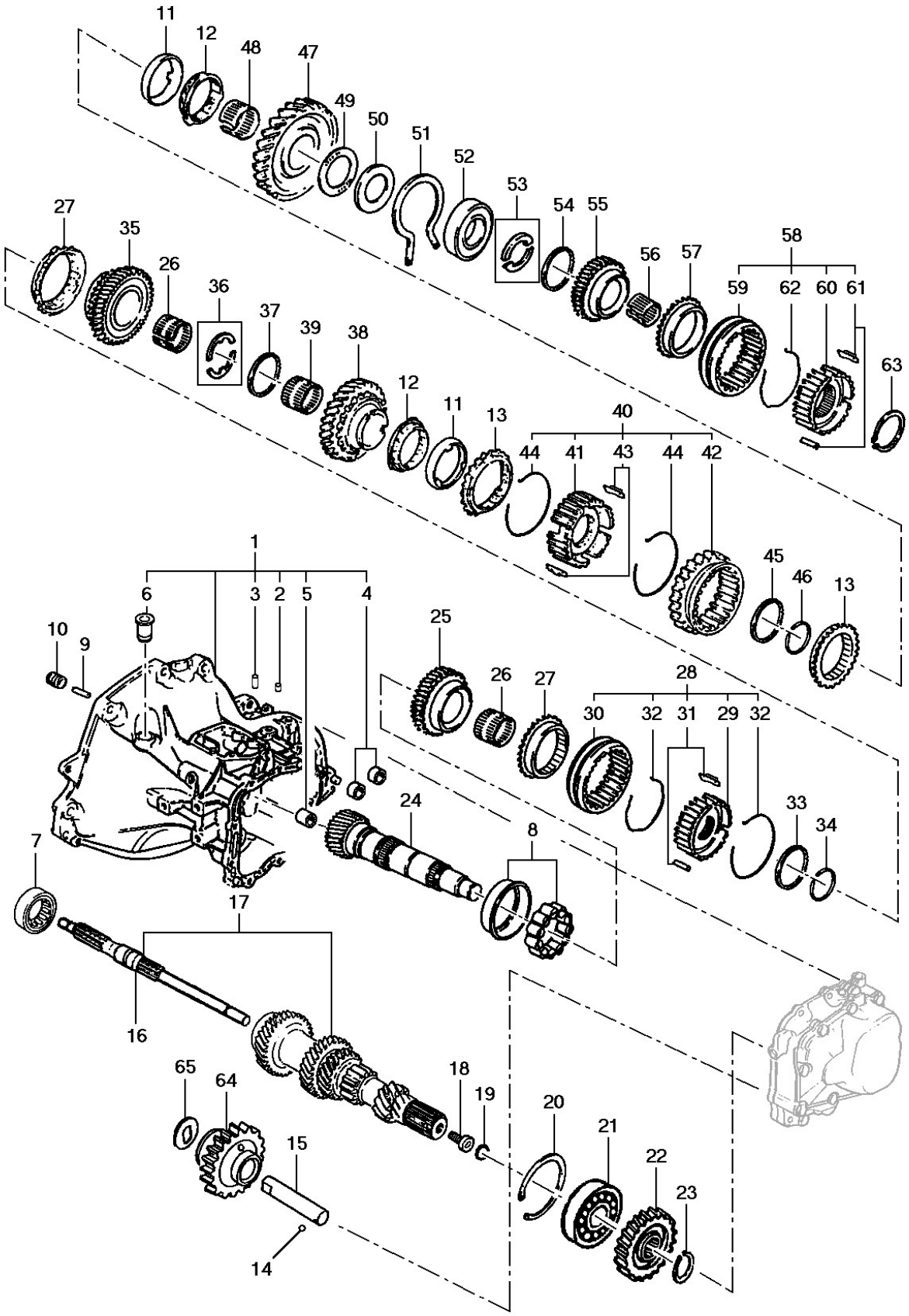
11
12
48
47
49
50
51
52
53
54
55
56
57
58
59
62
60
61
63
27
35
26
36
37
39
38
12
11
13
40
44
41
43
44
42
45
46
13
1
6
3
2
5
4
10
9
25
26
27
28
30
32
31
29
32
33
34
24
8
7
17
16
18
19
20
21
22
23
65
64
15
14

It	Ano	Aplicação	Descrição	Nº Peça		Qtd	Substituta
	1994/1996	KL +M79	TRANSMISSÃO completa F18	(90465390)		1	NLS
	1994/1996	W +MG4	TRANSMISSÃO completa F18	(90465394)		1	NLS
1	1994/1994	KL +M79 A/S-	CARCAÇA da transmissão (inclui 2, 3, 4, 5 e 6)	90398042		1	
1	1994/1994	W +MG4 A/S-	CARCAÇA da transmissão (inclui 2, 3, 4, 5 e 6)	(90398113)		1	NLS
1	1994/1996	KLW	CARCAÇA da transmissão (inclui 2, 3, 4, 5 e 6)	(90444696)		1	NLS
1	1994/1996	KLW	CARCAÇA da transmissão (inclui 2, 3, 4, 5 e 6)	90511271		1	
2	1994/1996	KLW	PINO guia da tampa	90147339		1	
3	1994/1996	KLW	PINO guia da tampa	(90343316)		2	11053109
3	1994/1996	KLW	PINO guia da tampa	11053109		2	
3	1994/1996	KLW	PINO guia da tampa	11053109		2	
4	1994/1996	KLW	BUCHA da haste da tampa	90334359		2	
5	1994/1996	KLW	BUCHA do duto de óleo	90121130		1	
6	1994/1996	KLW	BUCHA da alavanca da embreagem	90373555		2	
7	1994/1996	KLW	ROLAMENTO do trem de engrenagens	90142078		1	
8	1994/1994	KL +M79 A/S-	ROLAMENTO do trem de engrenagens	(90112212)	*	1	NLS
8	1994/1994	KL +M79 A/S-	ROLAMENTO do trem de engrenagens	90142090	*	1	
8	1994/1996	KL +M79 A/P-	ROLAMENTO do trem de engrenagens	90279608		1	
8	1994/1996	KL +M79 A/P-	ROLAMENTO do trem de engrenagens	90523036		1	
8	1994/1996	W +MG4	ROLAMENTO do trem de engrenagens	90342639		1	
9	1994/1996	KLW	PINO magnético da carcaça	03449250		1	
10	1994/1996	KLW	BUJÃO de enchimento de óleo	11030009		1	
10	1994/1996	KLW	BUJÃO de enchimento de óleo	93218810		1	
10	1994/1996	KLW	BUJÃO de enchimento de óleo	93218810		1	
11	1994/1996	KLW	ANEL intermediário da 1ª e 2ª velocidades	(90250034)		2	90512549
11	1994/1996	KLW	ANEL intermediário da 1ª e 2ª velocidades	90512549		2	
11	1994/1996	KLW	ANEL intermediário da 1ª e 2ª velocidades	90512549		2	
12	1994/1996	KLW	ANEL sincronizador intermediário da 1ª e 2ª velocidades	90305938		2	
13	1994/1996	KLW	ANEL sincronizador ext. da 1ª e 2ª velocidades	(90305939)		2	NLS
14	1994/1996	KLW	ESFERA do eixo de engrenagem da ré	11013311		2	
15	1994/1996	KLW	EIXO da engrenagem da marcha a ré	90182850		1	
16	1994/1994	W +MG4 A/S-	ÁRVORE primária de entrada 24 dentes	90251446		1	
16	1994/1994	KL +M79 A/S-	ÁRVORE primária de entrada 23 dentes	90129003		1	
16	1994/1996	KLW	ÁRVORE primária de entrada (contido em 17)	NS		1	
17	1994/1994	KL +M79 A/S-	TREM de engrenagens 11, 12, 21, 29 e 37 dentes	90334307		1	
17	1994/1996	KL +M79 A/P-	TREM de engrenagens 11, 12, 21, 31 e 37 dentes	90446441		1	
17	1994/1994	W +MG4 A/S-	TREM de engrenagens 11, 12, 21, 27 e 33 dentes	(90334578)		1	NLS
17	1994/1996	W +MG4 A/P-	TREM de engrenagens 11, 12, 21, 27 e 33 dentes	(90465262)		1	NLS
18	1994/1996	KLW	PARAFUSO do trem de engrenagens	90112232		1	
19	1994/1996	KLW	ANEL da árvore primária	11074952		1	
20	1994/1996	KLW	ANEL retentor do rolamento	90157379		1	
21	1994/1996	KLW	ROLAMENTO do trem de engrenagens	(90250784)		1	NLS
22	1994/1994	KL +M79 A/S-	ENGRENAGEM da 5ª do trem de engrenagens 41 dentes	90170070		1	
22	1994/1996	KL +M79 A/P-	ENGRENAGEM da 5ª do trem de engrenagens 43 dentes	90465976		1	
22	1994/1994	W +MG4 A/S-	ENGRENAGEM da 5ª do trem de engrenagens 35, 27 dentes	(90250766)		1	NLS

It	Ano	Aplicação	Descrição	Nº Peça	Qtd	Substituta
22	1994/1996	W +MG4 A/P-	ENGRENAGEM da 5ª do trem de engrenagens 37 dentes	90465988	1	
23	1994/1996	KLW	ANEL retentor da engrenagem	90147899	1	
24	1994/1994	KL +M79 A/S-	ÁRVORE secundária	90279911	1	
24	1994/1996	KL +M79 A/P-	ÁRVORE secundária	90465945	1	
24	1994/1994	W +MG4 A/S-	ÁRVORE secundária	(90278900)	1	NLS
24	1994/1996	W +MG4 A/P-	ÁRVORE secundária	90470788	1	
25	1994/1994	KL +M79 A/S-	ENGRENAGEM da 4ª velocidade 33/30 dentes	(90142576)	1	NLS
25	1994/1996	KL +M79 A/P-	ENGRENAGEM da 4ª velocidade 34 dentes	90465974	1	
25	1994/1994	W +MG4 A/S-	ENGRENAGEM da 4ª velocidade 35 dentes	(90289319)	1	NLS
25	1994/1996	W +MG4 A/P-	ENGRENAGEM da 4ª velocidade 37 dentes	90465986	1	
26	1994/1994	KLW	ROLAMENTO de agulhas da engrenagem	(90142587)	2	NLS
26	1994/1996	KLW	ROLAMENTO de agulhas da engrenagem	90278555	2	
27	1994/1994	KL +M79 A/S-	ANEL de sincronização	90304685	2	
27	1994/1994	W +MG4 A/S-	ANEL de sincronização	90305940	2	
27	1994/1996	KLW	ANEL de sincronização	90304685	2	
28	1994/1994	KL +M79 A/S-	SINCRONIZADOR 3ª e 4ª velocidades (inclui 29, 30, 31 e 32)	90236634	1	
28	1994/1996	KLW	SINCRONIZADOR 3ª e 4ª velocidades (inclui 29, 30, 31 e 32)	90304475	1	
28	1994/1996	KLW	SINCRONIZADOR 3ª e 4ª velocidades (inclui 29, 30, 31 e 32)	90465602	1	
28	1994/1996	KLW	SINCRONIZADOR 3ª e 4ª velocidades (inclui 29, 30, 31 e 32)	90465602	1	
29	1994/1996	KLW	CUBO do sincronizador (contido em 28)	NR	1	
30	1994/1996	KLW	LUVA do sincronizador (contido em 28)	NR	1	
31	1994/1994	KL +M79 A/S-	TRAVA do sincronizador da 3ª e 4ª velocidades (contido em 28)	90199973	3	
31	1994/1996	KLW	TRAVA do sincronizador da 3ª e 4ª velocidades (contido em 28)	90279827	3	
32	1994/1994	KL +M79 A/S-	MOLA do sincronizador da 3ª e 4ª velocidades (contido em 28)	(90250023)	2	NLS
32	1994/1996	KLW	MOLA do sincronizador da 3ª e 4ª velocidades (contido em 28)	90289317	2	
33	1994/1996	KLW	ESPAÇADOR da 3ª e 4ª velocidade	90142579	1	
34	1994/1996	KLW	RETENTOR da 3ª e 4ª velocidade	90142581	1	
35	1994/1994	KL +M79 A/S-	ENGRENAGEM da 3ª velocidade 37/30 dentes	(90142555)	1	NLS
35	1994/1996	KL +M79 A/P-	ENGRENAGEM da 3ª velocidade 38 dentes	90465972	1	
35	1994/1994	W +MG4 A/S-	ENGRENAGEM da 3ª velocidade 34 dentes	(90289318)	1	NLS
35	1994/1996	W +MG4 A/P-	ENGRENAGEM da 3ª velocidade 40 dentes	90465984	1	
36	1994/1996	KLW	ARRUELA de encosto da 3ª velocidade	90199644	2	
37	1994/1996	KLW	ANEL retentor do eixo principal	90112228	1	
38	1994/1994	KL +M79 A/S-	ENGRENAGEM da 2ª velocidade 41/33 dentes	90236651	1	
38	1994/1996	KL +M79 A/P-	ENGRENAGEM da 2ª velocidade 43 dentes	90465971	1	
38	1994/1994	W +MG4 A/S-	ENGRENAGEM da 2ª velocidade 41 dentes	90250762	1	
38	1994/1996	W +MG4 A/P-	ENGRENAGEM da 2ª velocidade 45 dentes	90465983	1	
39	1994/1996	KLW	ROLAMENTO da engrenagem da 2ª velocidade	90147554	1	
40	1994/1996	KL +M79	SINCRONIZADOR 1ª e 2ª velocidades (inclui 41, 42, 43 e 44)	90236633	1	
40	1994/1996	W +MG4	SINCRONIZADOR 1ª e 2ª velocidades (inclui 41, 42, 43 e 44)	(90250787)	1	NLS
41	1994/1996	KLW	CUBO do sincronizador (contido em 40)	NR	1	
42	1994/1996	KLW	LUVA do sincronizador (contido em 40)	NR	1	

It	Ano	Aplicação	Descrição	Nº Peça		Qtd	Substituta
43	1994/1996	KLW	TRAVA do sincronizador da 1ª e 2ª velocidades (contido em 40)	90199019		3	
44	1994/1996	KLW	MOLA do sincronizador da 1ª e 2ª velocidades (contido em 40)	90250029		2	
45	1994/1996	KLW	ARRUELA de encosto da 1ª e 2ª velocidade	90142580		1	
46	1994/1994	KLW	RETENTOR do sincronizador da 1ª e 2ª velocidades	90142582		1	
46	1994/1996	KLW	RETENTOR do sincronizador da 1ª e 2ª velocidades	90465669		1	
47	1994/1994	KL +M79 A/S-	ENGRENAGEM da 1ª velocidade 39/33 dentes	90334381		1	
47	1994/1996	KL +M79 A/P-	ENGRENAGEM da 1ª velocidade 43 dentes	90465949		1	
47	1994/1994	W +MG4 A/S-	ENGRENAGEM da 1ª velocidade 39 dentes	(90305458)		1	NLS
47	1994/1996	W +MG4 A/P-	ENGRENAGEM da 1ª velocidade 43 dentes	90465970		1	
48	1994/1996	KLW	ROLAMENTO da engrenagem da 1ª velocidade	90142583		1	
49	1994/1996	KL +M79	ROLAMENTO de encosto da engrenagem da 1ª velocidade	(90142638)		1	NLS
49	1994/1996	W +MG4	ROLAMENTO de encosto da engrenagem da 1ª velocidade	90142637		1	
50	1994/1996	KLW	ANEL de encosto da engrenagem da 1ª velocidade	90142561		1	
51	1994/1996	KLW	RETENTOR do rolamento	90157694	*	1	
51	1994/1996	KLW	RETENTOR do rolamento	90250791	*	1	
52	1994/1996	KLW	ROLAMENTO da árvore secundária	90342638		1	
53	1994/1996	KLW	ARRUELA de encosto do rolamento	90223614		2	
54	1994/1996	KLW	RETENTOR da arruela de encosto	90142139		1	
55	1994/1994	KL +M79 A/S-	ENGRENAGEM da 5ª velocidade 24/24 dentes	90142535		1	
55	1994/1996	KL +M79 A/P-	ENGRENAGEM da 5ª velocidade 32 dentes	90446516		1	
55	1994/1994	W +MG4 A/S-	ENGRENAGEM da 5ª velocidade 31 dentes	(90289329)		1	NLS
55	1994/1996	W +MG4 A/P-	ENGRENAGEM da 5ª velocidade 33 dentes	90465260		1	
56	1994/1996	KLW	ROLAMENTO da engrenagem de 5ª velocidade	90142585		1	
57	1994/1994	KL +M79 A/S-	ANEL sincronizador da 5ª velocidade	90304686		1	
57	1994/1994	KL +M79 A/S-	ANEL sincronizador da 5ª velocidade	90147047		1	
57	1994/1996	KLW	ANEL sincronizador da 5ª velocidade	90217546		1	
58	1994/1994	KL +M79 A/S-	SINCRONIZADOR 5ª velocidade (inclui 59, 60, 61 e 62)	(90189349)		1	90297795
58	1994/1994	W +MG4 A/S-	SINCRONIZADOR 5ª velocidade (inclui 59, 60, 61 e 62)	90305208		1	
58	1994/1996	KLW	SINCRONIZADOR 5ª velocidade (inclui 59, 60, 61 e 62)	90470804		1	
59	1994/1996	KLW	LUVA do sincronizador da 5ª velocidade (contido em 58)	NR		1	
60	1994/1996	KLW	CUBO do sincronizador da 5ª velocidade (contido em 58)	NR		1	
61	1994/1994	KLW	TRAVA do sincronizador da 5ª velocidade (contido em 58)	90142143		3	
61	1994/1996	KLW	TRAVA do sincronizador da 5ª velocidade (contido em 58)	90289323		3	
62	1994/1994	KL +M79 A/S-	MOLA do sincronizador da 5ª velocidade (contido em 58)	90157546		1	
62	1994/1996	KLW	MOLA do sincronizador da 5ª velocidade (contido em 58)	90289324		1	
63	1994/1996	KLW	ANEL trava da árvore secundária	(90142159)		1	90217444
64	1994/1996	KLW	ENGRENAGEM da marcha a ré	90334321		1	
65	1994/1994	KLW	ARRUELA de encosto de engrenagem de ré	90112251		1	
65	1994/1996	KLW	ARRUELA de encosto de engrenagem de ré	90465624		1	

Opções:

It	Ano	Aplicação	Descrição	Nº Peça	Qtd	Substituta

M79 - Transmissão manual 5 velocidades relação longa
MG4 - Transmissão manual 5 velocidades relação curta

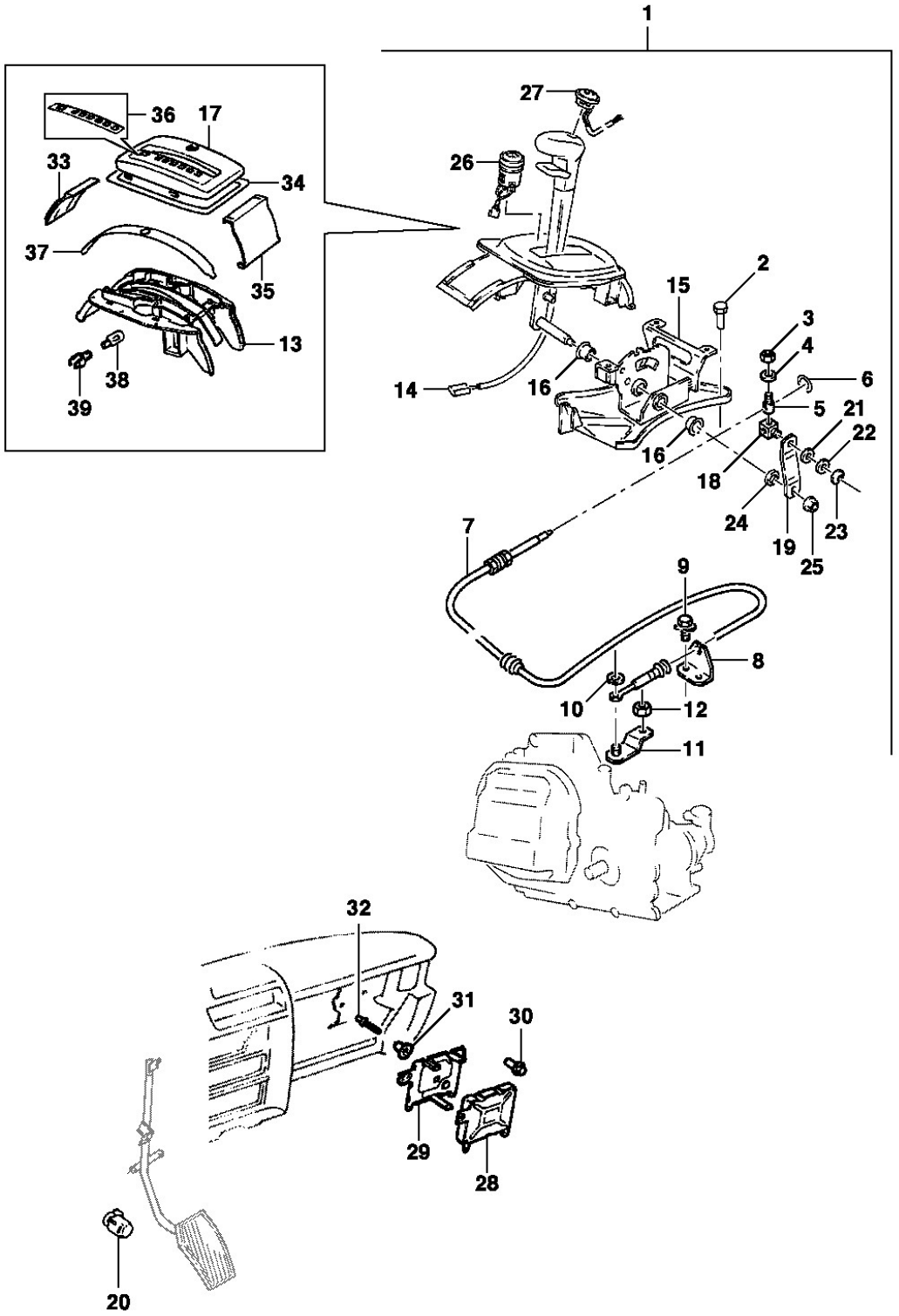
1
27
26
36
17
33
34
37
35
13
38
39
2
15
3
4
6
14
16
5
21
22
16
18
24
19
25
23
7
9
8
10
12
11
32
31
30
29
28
20

General Motors do Brasil Ltda. **Catálogo Eletrônico de Peças**

Veículo: Vectra 94/96 **Edição:** Agosto 2006

Assunto: Controle da transmissão automática **Data de Impressão:** 21/05/2021

It	Ano	Aplicação	Descrição	Nº Peça	Qtd	Substituta
1	1994/1996	L +ML4	CONTROLE seletor completo	(90344872)	1	NLS
2	1994/1996	L +ML4	PARAFUSO do controle seletor ao assoalho	(93218705)	4	93290612
2	1994/1996	L +ML4	PARAFUSO do controle seletor ao assoalho	93290612	4	
3	1994/1996	L +ML4	PORCA do cabo seletor	11011418	1	
4	1994/1996	L +ML4	ARRUELA do cabo seletor	(11011616)	1	NLS
5	1994/1996	L +ML4	ELEMENTO do cabo seletor	(90121099)	1	NLS
6	1994/1996	L +ML4	TRAVA de fixação do cabo seletor	(11071581)	1	NLS
7	1994/1996	L +ML4	CABO do controle seletor	90304420	1	
8	1994/1996	L +ML4	SUPORTE do cabo controle seletor	90344572	1	
9	1994/1996	L +ML4	PARAFUSO do cabo seletor	11048273	1	
9	1994/1996	L +ML4	PARAFUSO do cabo seletor	(07322505)	1	93294718
10	1994/1996	L +ML4	GRAMPO de segurança do cabo	(90465282)	1	NLS
11	1994/1996	L +ML4	ALAVANCA seletora	90304422	1	
12	1994/1996	L +ML4	PORCA da alavanca seletora	11061931	1	
13	1994/1996	L +ML4	INSERTO do seletor	(90347790)	1	NLS
14	1994/1996	L +ML4	INDICADOR neutro e ré ind. de partida	(90442083)	1	09119055
14	1994/1996	L +ML4	INDICADOR neutro e ré ind. de partida	09119055	1	
15	1994/1996	L +ML4	SUPORTE da alavanca	(90335211)	1	NLS
16	1994/1996	L +ML4	BUCHA de articulação do eixo da alavanca	(90335215)	2	NLS
17	1994/1996	L +ML4	COBERTURA da escala	(90332353)	1	NLS
18	1994/1996	L +ML4	GUIA do seletor de controle	(90121098)	1	NLS
19	1994/1996	L +ML4	ALAVANCA seletora intermediária	(90335216)	1	NLS
20	1994/1996	L +ML4	INTERRUPTOR de redução	90306905	1	
21	1994/1996	L +ML4	ARRUELA da inserto da alavanca	11043013	1	
22	1994/1996	L +ML4	CALÇO do inserto da alavanca	(11059231)	1	NLS
23	1994/1996	L +ML4	ARRUELA do inserto da alavanca	11051532	1	
24	1994/1996	L +ML4	ARRUELA do eixo da alavanca	(11025531)	1	NLS
25	1994/1996	L +ML4	PORCA do eixo da alavanca	(11065643)	1	NLS
26	1994/1996	L +ML4	INTERRUPTOR auxiliar da tração	90307690	1	
27	1994/1996	L +ML4	INTERRUPTOR seletor de programa	90307716	1	
28	1994/1996	L +ML4	UNIDADE de controle da transmissão	(90347671)	1	NLS
29	1994/1996	L +ML4	SUPORTE da unidade de controle	(90347258)	1	NLS
30	1994/1996	L +ML4	PORCA da unidade de controle	90307083	3	
31	1994/1996	L +ML4	ESPAÇADOR da unidade de controle	90307082	3	
32	1994/1996	L +ML4	REBITE da unidade de controle	90307429	AN	
33	1994/1996	L +ML4	TAMPA frontal do console	90332388	1	
34	1994/1996	L +ML4	VEDADOR da cobertura	(90332387)	1	NLS
35	1994/1996	L +ML4	COBERTURA da escala	(90332389)	1	NLS
36	1994/1996	L +ML4	ESCALA de posição da alavanca	(90307669)	1	NLS
37	1994/1994	L +ML4 A/S-	RETENTOR da escala	90307672	1	
37	1994/1994	L +ML4 A/S-	RETENTOR da escala	(90486634)	1	NLS
37	1994/1996	L +ML4 A/P-	RETENTOR da escala	(90486634)	1	NLS
38	1994/1994	L +ML4 A/S-	LÂMPADA da iluminação da escala	(90002519)	2	11062449
38	1994/1996	L +ML4 A/P-	LÂMPADA da iluminação da escala	11062449	2	
39	1994/1996	L +ML4	SOQUETE da lâmpada	(11067612)	2	NLS

Opções:

It	Ano	Aplicação	Descrição	Nº Peça	Qtd	Substituta

ML4 - Transmissão automática 4 velocidades

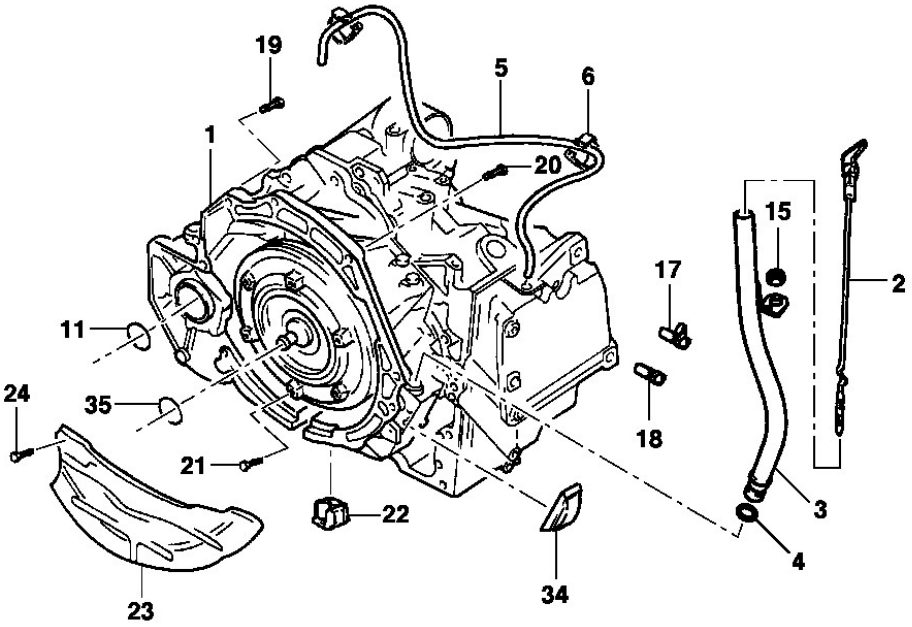
19
5
6
1
20
15
17
2
11
24
35
18
21
22
3
4
23
34

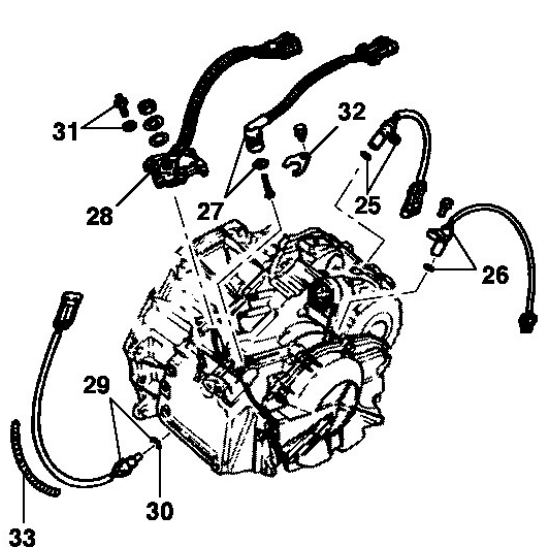
31
32
28
27
25
26
29
30
33

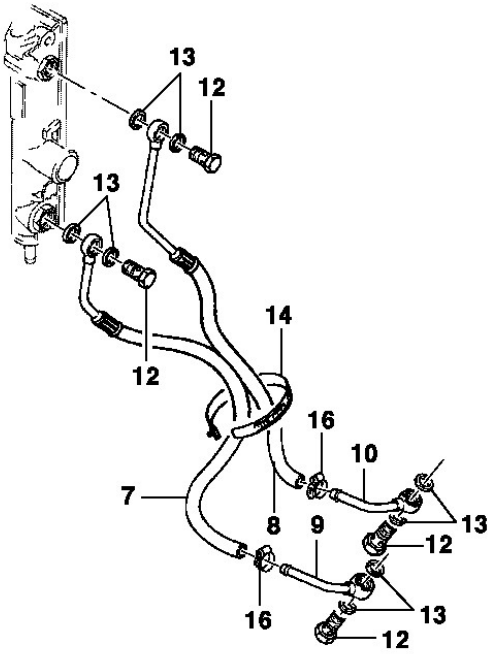
13
12
13
14
12
16
10
7
8
9
13
12
16
13
12

It	Ano	Aplicação	Descrição	Nº Peça	Qtd	Substituta
1	1994/1996	L +ML4	TRANSMISSÃO automática completa	(90335023)	1	NLS
2	1994/1996	L +ML4	VARETA do nível de óleo	(90465851)	1	90578736
2	1994/1996	L +ML4	VARETA do nível de óleo	90578736	1	
3	1994/1996	L +ML4	TUBO de enchimento de óleo	(90465849)	1	90578933
3	1994/1996	L +ML4	TUBO de enchimento de óleo	90578933	1	
4	1994/1996	L +ML4	ANEL de vedação do tubo	96014690	1	
5	1994/1996	L +ML4	MANGUEIRA de ventilação	(90342633)	1	NLS
6	1994/1996	L +ML4	BRAÇADEIRA da mangueira de ventilação	NR	3	
7	1994/1996	L +ML4 +C60	TUBO de entrada de óleo no radiador	(90446952)	1	NLS
8	1994/1996	L +ML4 +C60	TUBO de saída de óleo no radiador	90446949	1	
9	1994/1996	L +ML4	TUBO de entrada de óleo na transmissão	(90334276)	1	NLS
10	1994/1996	L +ML4	TUBO de saída de óleo na transmissão	(90334810)	1	NLS
11	1994/1996	L +ML4	ANEL vedador da semi-árvore	90342143	1	
12	1994/1996	L +ML4	PARAFUSO vazado do tubo de entrada do radiador	(11064661)	1	93271362
12	1994/1996	L +ML4	PARAFUSO vazado do tubo de entrada do radiador	93271362	1	
12	1994/1996	L +ML4	PARAFUSO vazado do tubo de saída do radiador	(11064661)	1	93271362
12	1994/1996	L +ML4	PARAFUSO vazado do tubo de saída do radiador	93271362	1	
12	1994/1996	L +ML4	PARAFUSO vazado do tubo de óleo da transmissão	(11064661)	2	93271362
12	1994/1996	L +ML4	PARAFUSO vazado do tubo de óleo da transmissão	93271362	2	
13	1994/1996	L +ML4	ANEL vedador do tubo de entrada do radiador	11016289	2	
13	1994/1996	L +ML4	ANEL vedador do tubo de saída do radiador	11016289	2	
13	1994/1996	L +ML4	ANEL vedador do tubo de óleo da transmissão	11016289	4	
14	1994/1996	L +ML4	PRESILHA da mangueira do tubo de óleo	09275610	1	
15	1994/1996	L +ML4	PORCA do tubo de óleo	(11014031)	1	NLS
16	1994/1996	L +ML4	BRAÇADEIRA dos tubos da transmissão ao radiador	11088031	2	
17	1994/1996	L +ML4	SOLENÓIDE de angate da transmissão	90486304	2	
18	1994/1996	L +ML4	SOLENÓIDE do conversor	90512425	1	
19	1994/1996	L +ML4	PARAFUSO da transmissão ao bloco	11072267	1	
19	1994/1996	L +ML4	PARAFUSO da transmissão ao bloco [use 11072267]	(93298974)	1	NLS
20	1994/1996	L +ML4	PARAFUSO da transmissão ao bloco	11055765	6	
20	1994/1996	L +ML4	PARAFUSO da transmissão ao bloco	93300050	6	
21	1994/1996	L +ML4	PARAFUSO do conversor ao volante	(90297798)	3	NLS
22	1994/1996	L +ML4	TAMPÃO da carcaça da transmissão	90335970	1	
23	1994/1996	L +ML4	TAMPA da carcaça da transmissão	90446943	1	
23	1994/1996	L +ML4	TAMPA da carcaça da transmissão	(90522668)	1	NLS
23	1994/1996	L +ML4	TAMPA da carcaça da transmissão	(90522668)	1	NLS
24	1994/1996	L +ML4	PARAFUSO da tampa da carcaça	11061473	3	
25	1994/1996	L +ML4	SENSOR rotação de entrada	90348929	1	
26	1994/1996	L +ML4	SENSOR rotação de saída	(90348930)	1	NLS
27	1994/1996	L +ML4	CABO da válvula solenóide	(90348933)	1	NLS
28	1994/1996	L +ML4	INTERRUPTOR do indicador do neutro	(90442083)	1	09119055
28	1994/1996	L +ML4	INTERRUPTOR do indicador do neutro	09119055	1	
28	1994/1996	L +ML4	INTERRUPTOR do indicador do neutro	09119055	1	
29	1994/1996	L +ML4	SENSOR de temperatura do óleo	90348934	1	

It	Ano	Aplicação	Descrição	Nº Peça	Qtd	Substituta
30	1994/1996	L +ML4	ANEL vedador do sensor	(90348936)	1	NLS
31	1994/1996	L +ML4	PRISIONEIRO c/ arruela do interruptor	NR	1	
32	1994/1996	L +ML4	PLACA retentora do cabo da válvula	NR	1	
33	1994/1996	L +ML4	PROTETOR do sensor de temperatura	NR	1	
34	1994/1996	L +ML4	CÁRTER lateral da transmissão	90348715	1	
35	1994/1996	L +ML4	VEDADOR do conversor de torque	(90348749)	1	93178232

Opções:

C60 - Ar condicionado
ML4 - Transmissão automática 4 velocidades

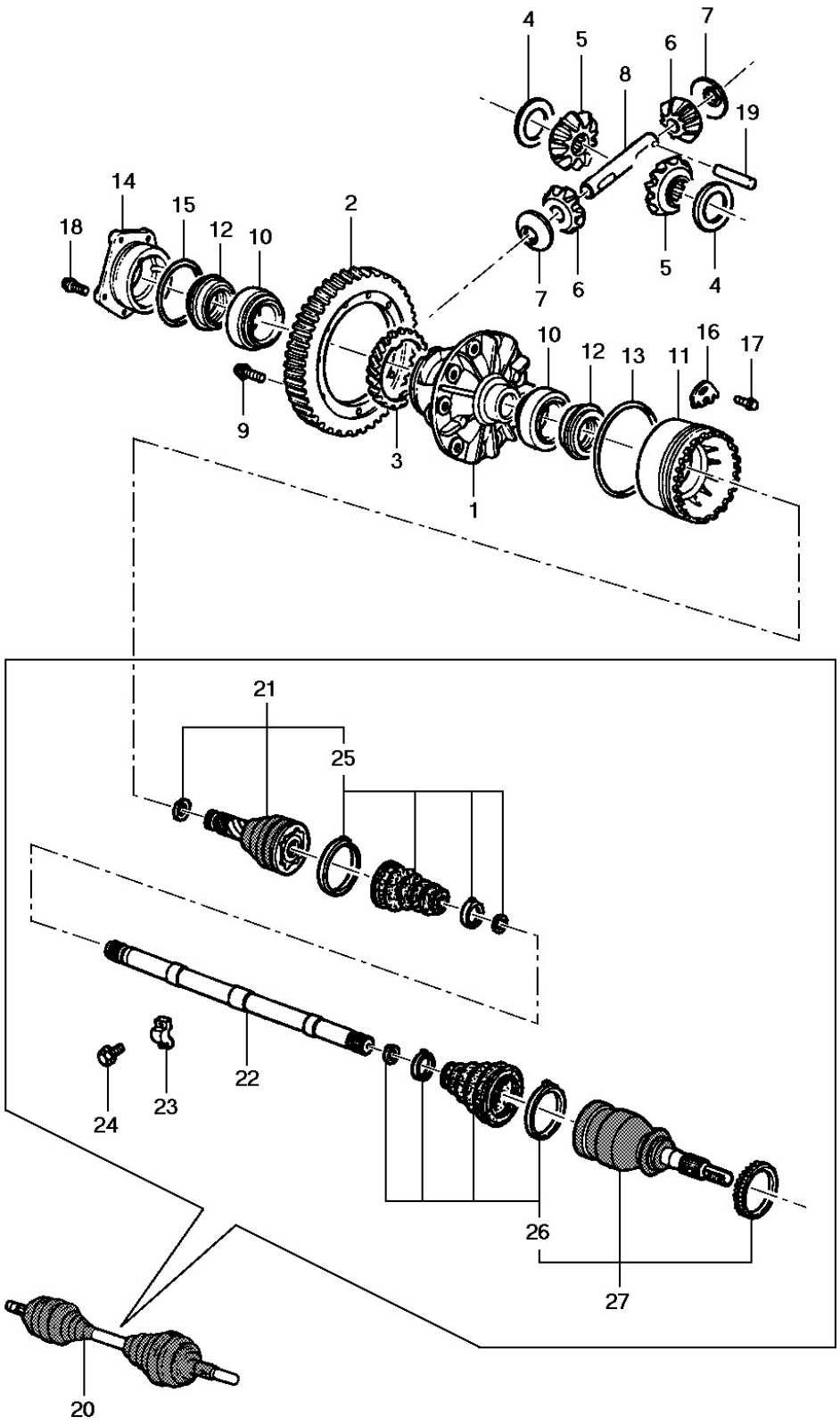
4
5
6
7
8
19
14
15
12
10
2
18
7
6
5
4
9
3
1
10
12
13
11
16
17
21
25
22
24
23
26
27
20

It	Ano	Aplicação	Descrição	Nº Peça		Qtd	Substituta
1	1994/1996	KL +M79	CAIXA satélite do diferencial	90305301		1	
1	1994/1996	W +MG4	CAIXA satélite do diferencial	90250840		1	
2	1994/1994	KL +M79 A/S-	CORÔA do diferencial	90279878		1	
2	1994/1996	KL +M79 A/P-	CORÔA do diferencial	(90446962)		1	NLS
2	1994/1994	W +MG4 A/S-	CORÔA do diferencial	(90236592)		1	NLS
2	1994/1996	W +MG4 A/P-	CORÔA do diferencial	90465401		1	
3	1994/1996	KLW	ENGRENAGEM motriz do velocímetro	90125064		1	
4	1994/1996	KLW	ARRUELA de encosto da engrenagem planetária 0,76 mm	14040531		2	
4	1994/1996	KLW	ARRUELA de encosto da engrenagem planetária 0,82 mm	94174476		2	
4	1994/1996	KLW	ARRUELA de encosto da engrenagem planetária 0,88 mm	94174477		2	
4	1994/1996	KLW	ARRUELA de encosto da engrenagem planetária 0,94 mm	94174478		2	
5	1994/1996	KLW	ENGRENAGEM planetária	90236436		2	
6	1994/1996	KLW	ENGRENAGEM satélite	00463060		2	
6	1994/1996	KLW	ENGRENAGEM satélite	90470714		2	
7	1994/1996	KLW	ARRUELA de encosto da engrenagem satélite	00463061		2	
8	1994/1996	KLW	EIXO das engrenagens satélite	90250803		1	
9	1994/1996	KLW	PARAFUSO de fixação da corôa	90086458		10	
10	1994/1996	KLW	ROLAMENTO cônico do diferencial	(09437733)	*	2	NLS
10	1994/1996	KLW	ROLAMENTO cônico do diferencial	(90142864)	*	2	90142867
10	1994/1996	KLW	ROLAMENTO cônico do diferencial	(90142867)	*	2	90142869
11	1994/1996	KLW	LUVA do rolamento do diferencial	(90121689)		1	90470588
11	1994/1996	KLW	LUVA do rolamento do diferencial	90470588		1	
12	1994/1996	KLW	VEDADOR do rolamento do diferencial	90342143		2	
13	1994/1996	KLW	ANEL da luva do diferencial	90111402		1	
14	1994/1996	KLW	FLANGE do rolamento do diferencial	(90121695)		1	90470589
14	1994/1996	KLW	FLANGE do rolamento do diferencial	90470589		1	
15	1994/1996	KLW	ANEL vedador do flange	90129521		1	
16	1994/1996	KLW	TRAVA da luva do rolamento	90079853		1	
17	1994/1996	KLW	PARAFUSO da trava da luva	(11080342)		1	11080343
18	1994/1996	KLW	PARAFUSO do flange do rolamento	(11084033)		5	NLS
19	1994/1996	KLW	PINO do eixo das engrenagens satélites	94250109		1	
20	1994/1996	KLW -JL9	SEMI-ÁRVORE homocinética LE	(93221919)		1	NLS
20	1994/1996	KLW -JL9	SEMI-ÁRVORE homocinética LD	(93221920)		1	NLS
20	1994/1996	KLW +JL9	SEMI-ÁRVORE homocinética LE	(93221885)		1	NLS
20	1994/1996	KLW +JL9	SEMI-ÁRVORE homocinética LD	(93221886)		1	NLS
21	1994/1996	KLW	JUNTA da semi árvore interna	93225237		2	
22	1994/1996	KLW	ÁRVORE LE	93225239		1	
22	1994/1996	KLW	ÁRVORE LD	93225240		1	
23	1994/1996	KLW	AMORTECEDOR de vibrações	93225236		1	
24	1994/1996	KLW	PARAFUSO do amortecedor de vibrações	(11086751)		2	11086752
25	1994/1996	KLW	JOGO de coifa, braçadeiras e anéis de retenção da junta interna	93201780		2	
26	1994/1996	KLW	JOGO de coifa, braçadeiras e anéis de retenção da junta externa	93225243		2	
27	1994/1996	KLW -JL9	JUNTA da semi árvore externa	93225238		2	
27	1994/1996	KLW +JL9	JUNTA da semi árvore externa c/ disco dentado	(93225242)		2	NLS

It	Ano	Aplicação	Descrição	Nº Peça	Qtd	Substituta

Opções:

JL9 - Sistema de freios anti-blocante ABS
M79 - Transmissão manual 5 velocidades relação longa
MG4 - Transmissão manual 5 velocidades relação curta

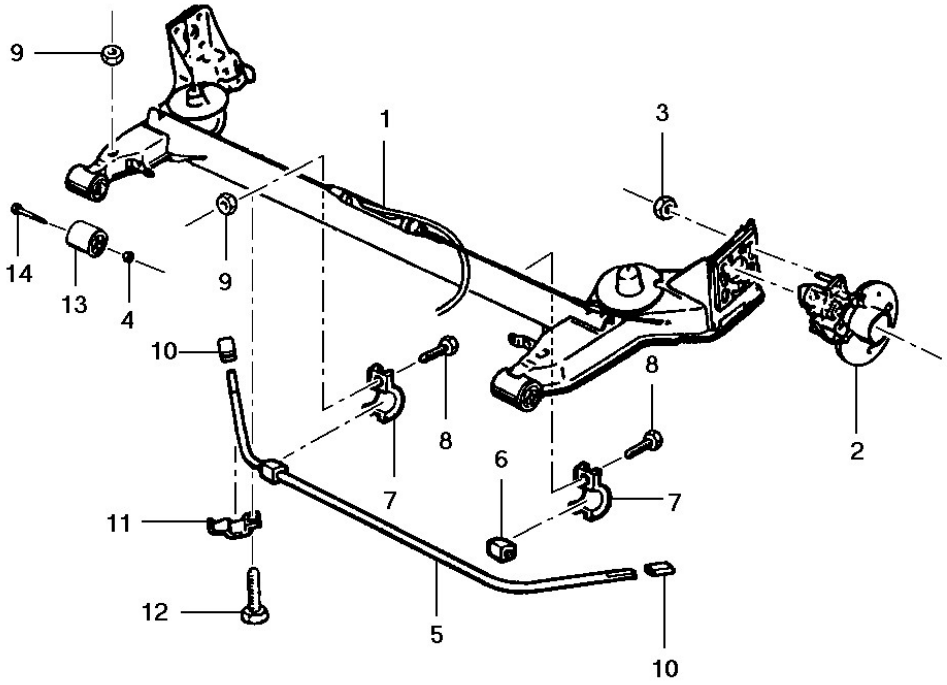
9
1
3
14
13
4
9
10
8
8
2
6
7
7
11
12
5
10

General Motors do Brasil Ltda. **Catálogo Eletrônico de Peças**

Veículo: Vectra 94/96 **Edição:** Agosto 2006

Assunto: Eixo traseiro **Data de Impressão:** 21/05/2021

It	Ano	Aplicação	Descrição	Nº Peça	Qtd	Substituta
1	1994/1996	KLW	EIXO traseiro s/ cubo	(93218825)	1	NLS
2	1994/1996	KLW -JL9	CUBO c/ rolamento duplo	90372568	2	
2	1994/1996	KLW -JL9	CUBO c/ rolamento duplo	90468191	2	
2	1994/1996	KLW +JL9	CUBO c/ rolamento duplo	90372569	2	
3	1994/1996	KLW	PORCA do cubo c/ rolamento	11085942	8	
4	1994/1996	KLW	PORCA do eixo traseiro ao assoalho	90216636	2	
4	1994/1996	KLW	PORCA do eixo traseiro ao assoalho	(90447801)	2	NLS
5	1994/1996	KL +LE4	BARRA estabilizadora traseira	90189647	1	
5	1994/1996	W +LJ1	BARRA estabilizadora traseira	90335306	1	
6	1994/1996	KL +LE4	COXIM da barra estabilizadora	90193091	2	
6	1994/1996	W +LJ1	COXIM da barra estabilizadora	(90345064)	2	NLS
7	1994/1996	KLW	BRAÇADEIRA do coxim da barra estabilizadora	10018642	2	
7	1994/1996	KLW	BRAÇADEIRA do coxim da barra estabilizadora	93269891	2	
7	1994/1996	KLW	BRAÇADEIRA do coxim da barra estabilizadora	93269891	2	
8	1994/1996	KLW	PARAFUSO da braçadeira do coxim	(11041181)	4	NLS
9	1994/1994	KLW	PORCA da braçadeira do coxim e do coxim lateral	(93208835)	4	11094293
9	1995/1996	KLW	PORCA da braçadeira do coxim e do coxim lateral	11094293	4	
10	1994/1996	KL +LE4	COXIM lateral da barra estabilizadora	10018649	2	
10	1994/1996	W +LJ1	COXIM lateral da barra estabilizadora	(90236353)	2	NLS
11	1994/1996	KLW	BRAÇADEIRA do coxim lateral	90193090	2	
11	1994/1996	KLW	BRAÇADEIRA do coxim lateral	93258127	2	
12	1994/1994	KLW	PARAFUSO da braçadeira do coxim lateral	11041101	4	
12	1995/1996	KLW	PARAFUSO da braçadeira do coxim lateral	(07316517)	4	NLS
12	1995/1996	KLW	PARAFUSO da braçadeira do coxim lateral	(93370019)	4	93370020
13	1994/1996	KLW	BUCHA amortecedora do eixo traseiro	93208194	2	
14	1994/1996	KLW	PARAFUSO do eixo traseiro ao assoalho	(90216633)	2	90447937

Opções:

JL9 - Sistema de freios anti-blocante ABS

LE4 - Motor 4 cilindros 2.0L gasolina MPFI 8 válvulas

LJ1 - Motor 4 cilindros 1.8L gasolina MPFI 8 válvulas

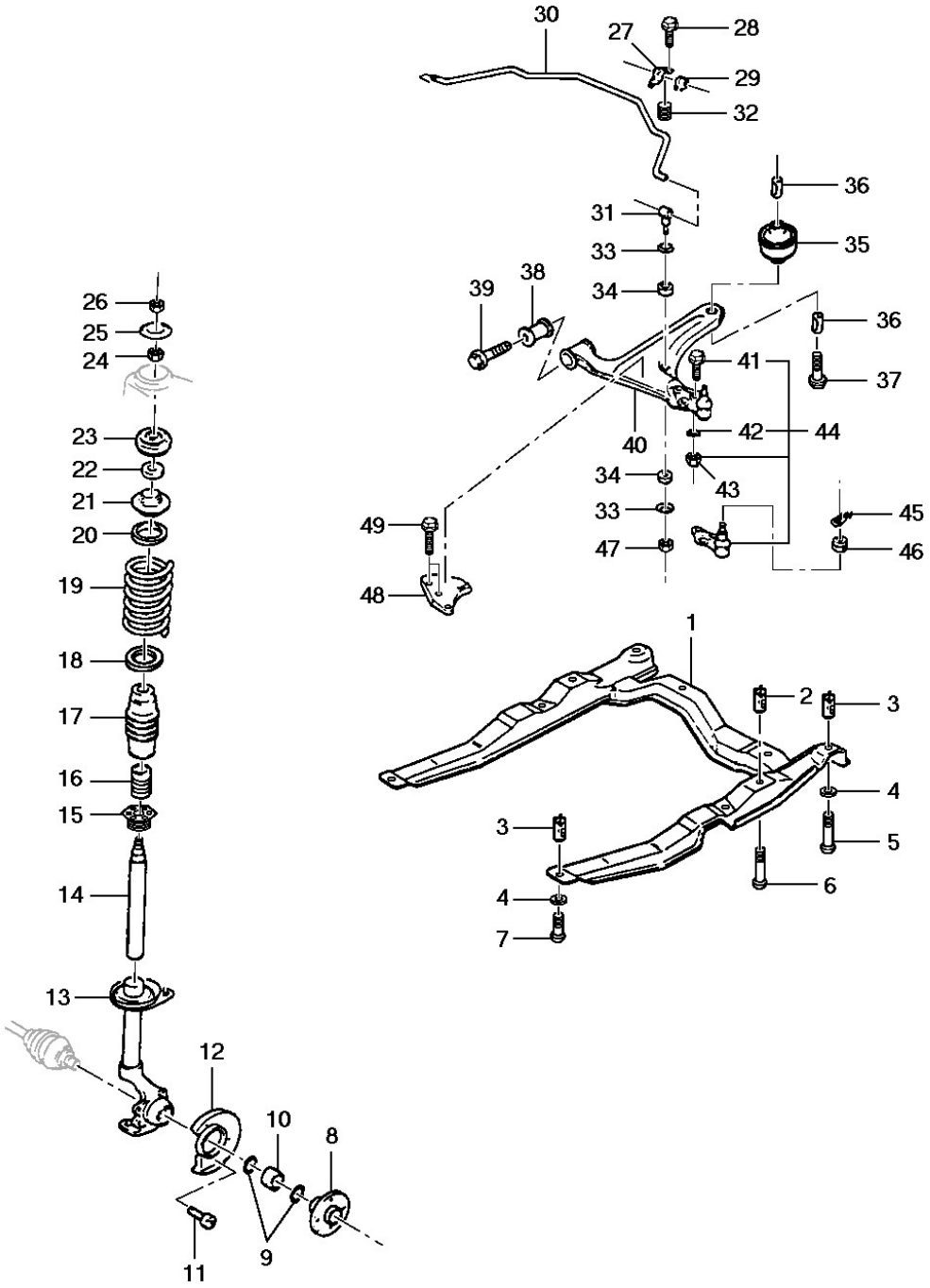
30
27
28
29
32
36
31
35
33
34
39
38
36
41
37
40
42
44
34
43
33
45
49
47
46
48
1
2
3
4
3
5
6
4
7
26
25
24
23
22
21
20
19
18
17
16
15
14
13
12
10
8
9
11

General Motors do Brasil Ltda. **Catálogo Eletrônico de Peças**

Veículo: Vectra 94/96 **Edição:** Agosto 2006

Assunto: Suspensão dianteira **Data de Impressão:** 21/05/2021

It	Ano	Aplicação	Descrição	Nº Peça		Qtd	Substituta
1	1994/1996	KLW	TRAVESSA da suspensão	90496273		1	
2	1994/1996	KLW	INSERTO roscado da travessa	90305069		1	
3	1994/1996	KLW	INSERTO roscado da travessa	90343607		2	
4	1994/1996	KLW	ARRUELA do parafuso da travessa ao assoalho	90344703		2	
5	1994/1996	KLW	PARAFUSO da travessa ao assoalho	11091641		2	
6	1994/1996	KLW	PARAFUSO da travessa ao assoalho	90304130		2	
7	1994/1996	KLW	PARAFUSO da travessa ao assoalho	11091631		2	
8	1994/1996	KLW	CUBO da roda dianteira	90251816		2	
9	1994/1996	KLW	ANEL trava do rolamento do cubo da roda	90222850		4	
10	1994/1996	KLW	ROLAMENTO do cubo da roda dianteira	(94657585)	*	2	NLS
10	1994/1996	KLW	ROLAMENTO do cubo da roda dianteira	(94655750)	*	2	93389600
10	1994/1996	KLW	ROLAMENTO do cubo da roda dianteira	93389600	*	2	
11	1994/1996	KLW	PARAFUSO do defletor do freio dianteiro	(93218701)		6	93381287
11	1994/1996	KLW	PARAFUSO do defletor do freio dianteiro	(93298899)		6	93381287
12	1994/1996	KLW	DEFLETOR do freio dianteiro LE	90375289		1	
12	1994/1996	KLW	DEFLETOR do freio dianteiro LE	93262339		1	
12	1994/1996	KLW	DEFLETOR do freio dianteiro LD	90375290		1	
12	1994/1996	KLW	DEFLETOR do freio dianteiro LD	(93262340)		1	NLS
13	1994/1996	KLW	TORRE da suspensão dianteira LE	93218841		1	
13	1994/1996	KLW	TORRE da suspensão dianteira LD	93218840		1	
14	1994/1996	KL +LE4	AMORTECEDOR MONROE	93223743		2	
14	1994/1996	KL +LE4	AMORTECEDOR COFAP	(93223742)		2	NLS
14	1994/1996	W +LJ1	AMORTECEDOR	93227087		2	
15	1994/1996	KLW	ANEL roscado do amortecedor	90063897		2	
15	1994/1996	KLW	ANEL roscado do amortecedor	93262374		2	
16	1994/1996	KLW	BATENTE do amortecedor	90279302		2	
17	1994/1996	KLW	DEFLETOR do amortecedor	90236990		2	
18	1994/1996	KLW	ANEL inferior do amortecedor	90250418		2	
18	1994/1996	KLW	ANEL inferior do amortecedor	93258313		2	
18	1994/1996	KLW	ANEL inferior do amortecedor	93258313		2	
19	1994/1996	K +M79 -C60	MOLA	93223867		2	
19	1994/1996	KL +M79 +C60	MOLA	93223868		2	
19	1994/1996	KL +ML4 +C60	MOLA	93223869		2	
19	1994/1996	W +LJ1	MOLA	93226576		2	
20	1994/1996	KLW	ANEL superior do amortecedor	90278544		2	
21	1994/1996	KLW	ASSENTO superior da mola	90236986		2	
22	1994/1996	KLW	ROLAMENTO superior da torre da suspensão	90425479		2	
23	1994/1996	KLW	COXIM do rolamento superior da torre da suspensão	90289421		2	
24	1994/1996	KLW	PORCA do amortecedor	(11013441)		2	NLS
25	1994/1996	KLW	BATENTE do amortecedor a caixa de roda	90251921		2	
26	1994/1996	KLW	PORCA da suspensão dianteira a caixa de roda	90251985		2	
27	1994/1996	KLW	GRAMPO da bucha da barra estabilizadora	(90251132)		2	NLS
28	1994/1996	KLW	PARAFUSO do grampo da bucha da barra estabilizadora	11092081		2	
29	1994/1996	KLW	BUCHA da barra estabilizadora	90447867		2	
30	1994/1994	KLW A/S-	BARRA estabilizadora	90304803		1	
30	1994/1996	KLW A/P-	BARRA estabilizadora	90495050		1	

It	Ano	Aplicação	Descrição	Nº Peça	Qtd	Substituta
31	1994/1994	KLW A/S-	TERMINAL da barra estabilizadora	90278579	2	
31	1994/1996	KLW A/P-	TERMINAL da barra estabilizadora	90495045	2	
32	1994/1996	KLW	INSERTO roscado do tirante	11087031	2	
33	1994/1996	KLW	ANEL retentor da barra estabilizadora	06231187	4	
33	1994/1996	KLW	ANEL retentor da barra estabilizadora	93259164	4	
33	1994/1996	KLW	ANEL retentor da barra estabilizadora	93259164	4	
34	1994/1996	KLW	BATENTE da barra estabilizadora ao braço	02875013	4	
34	1994/1996	KLW	BATENTE da barra estabilizadora ao braço	93259170	4	
34	1994/1996	KLW	BATENTE da barra estabilizadora ao braço	93259170	4	
35	1994/1996	KL +LE4	BUCHA do braço de controle a barra	90268463	2	
35	1994/1996	W +LJ1	BUCHA do braço de controle a barra	90373264	2	
36	1994/1996	KLW	LUVA do braço de controle	90250709	2	
37	1994/1996	KLW	PARAFUSO do braço de controle ao assoalho	11091641	2	
38	1994/1996	KL +LE4	BUCHA do braço de controle ao amortecedor	90373778	2	
38	1994/1996	W +LJ1	BUCHA do braço de controle ao amortecedor	90373263	2	
39	1994/1996	KLW	PARAFUSO do braço de controle ao amortecedor	11092271	2	
40	1994/1996	KLW	BRAÇO de controle LE	90495103	1	
40	1994/1996	KLW	BRAÇO de controle LD	90495104	1	
41	1994/1996	KLW	PARAFUSO da junta esférica ao braço	11080442	6	
42	1994/1996	KLW	ARRUELA da junta esférica ao bloco	(11029779)	6	NLS
43	1994/1996	KLW	PORCA da junta esférica ao braço	(11058381)	6	NLS
44	1994/1996	KLW	JUNTA esférica ao braço de controle	90304165	2	
44	1994/1996	KLW	JUNTA esférica ao braço de controle	90297863	2	
44	1994/1996	KLW	JUNTA esférica ao braço de controle	90297863	2	
45	1994/1996	KLW	COUPILHA da junta esférica ao braço de controle	90305718	2	
46	1994/1996	KLW	PORCA da junta esférica ao braço de controle	90304097	2	
47	1994/1994	KLW	PORCA da barra estabilizadora ao braço de controle	11061939	2	
47	1995/1996	KLW	PORCA da barra estabilizadora ao braço de controle	11094293	2	
48	1994/1996	KLW	PESO balanceador da barra estabilizadora	(90344363)	1	NLS
48	1994/1996	KLW	PESO balanceador da barra estabilizadora	(90344364)	1	NLS
49	1994/1996	KLW	PARAFUSO do peso balanceador	93218711	2	

Opções:

C60 - Ar condicionado
LE4 - Motor 4 cilindros 2.0L gasolina MPFI 8 válvulas
LJ1 - Motor 4 cilindros 1.8L gasolina MPFI 8 válvulas
M79 - Transmissão manual 5 velocidades relação longa
ML4 - Transmissão automática 4 velocidades

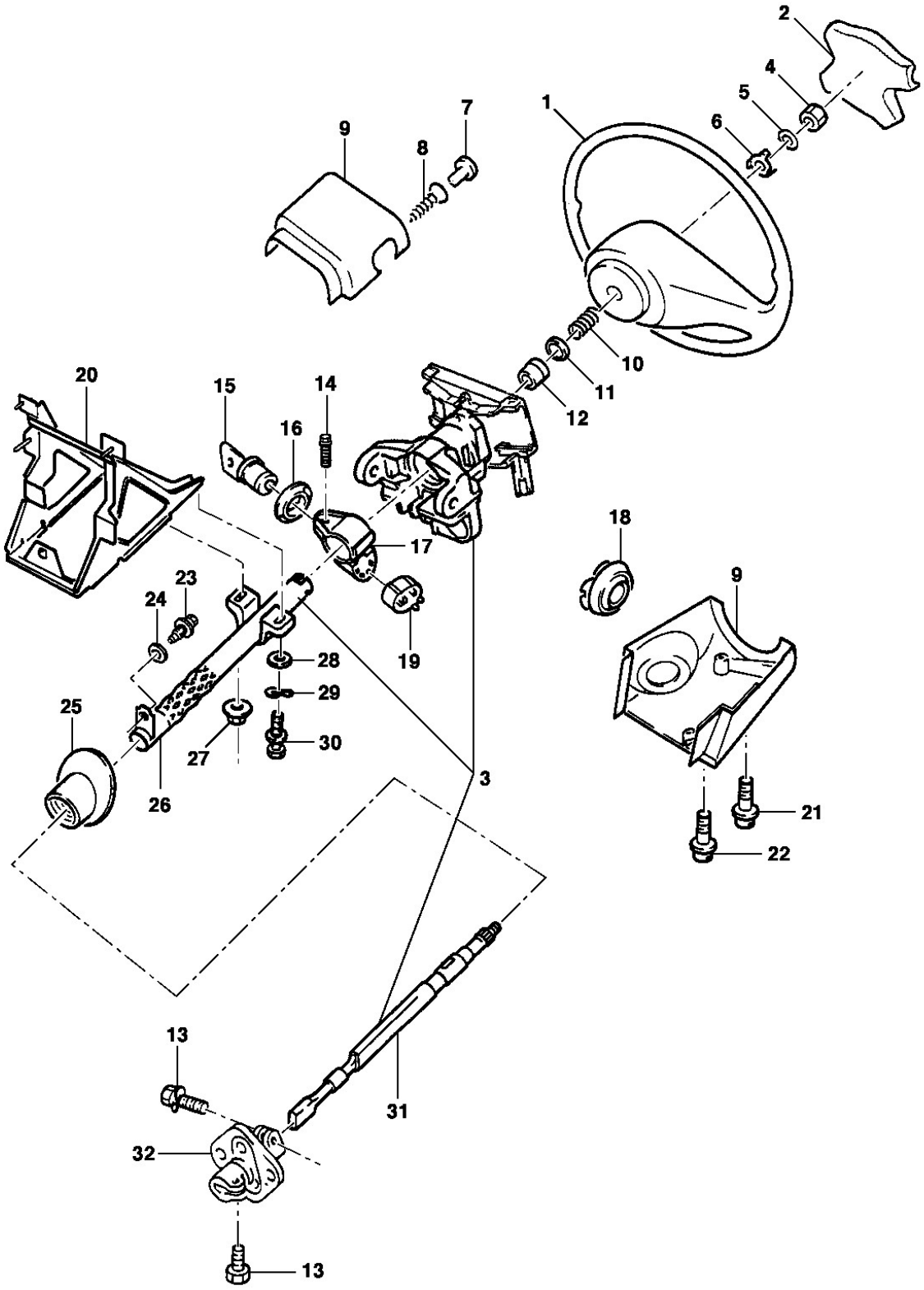
1
2
3
4
5
6
7
8
9
10
11
12
13
14
15
16
17
18
19
20
21
22
23
24
25
26
27
28
29
30
31
32

General Motors do Brasil Ltda. **Catálogo Eletrônico de Peças**

Veículo: Vectra 94/96 **Edição:** Agosto 2006

Assunto: Volante e coluna fixa da direção **Data de Impressão:** 21/05/2021

It	Ano	Aplicação	Descrição	Nº Peça	Qtd	Substituta
1	1994/1996	K -N33	VOLANTE da direção s/botão acionador da buzina	90434064	1	
1	1994/1996	K -N33	VOLANTE da direção s/botão acionador da buzina	(90435914)	1	93267011
1	1994/1996	K -N33	VOLANTE da direção s/botão acionador da buzina	93267011	1	
2	1994/1996	K -N33	BOTÃO acionador da buzina	93218865	1	
3	1994/1996	K -N33	COLUNA da direção s/ volante	NR	1	
4	1994/1996	K -N33	PORCA do volante ao eixo da coluna	11011778	1	
5	1994/1996	K -N33	ARRUELA trava da porca do volante	03451666	1	
6	1994/1996	K -N33	DISCO trava da porca do volante	(90473536)	1	90539666
6	1994/1996	K -N33	DISCO trava da porca do volante	90539666	1	
7	1994/1996	K -N33	BOTÃO do parafuso da cobertura superior	90291107	2	
8	1994/1996	K -N33	PARAFUSO da cobertura superior	93252027	2	
9	1994/1995	K -N33 A/S-	COBERTURA inferior e superior da coluna da direção	(90331705)	1	NLS
9	1994/1995	K -N33 A/S-	COBERTURA inferior e superior da coluna da direção [use 90331705]	(90436130)	1	NLS
9	1995/1996	K -N33 A/P-	COBERTURA inferior e superior da coluna da direção [use 90331705]	(90436130)	1	NLS
10	1994/1996	K -N33	MOLA de retenção do eixo da coluna	(90105246)	1	90538878
11	1994/1996	K -N33	ARRUELA do eixo da coluna	06665033	1	
12	1994/1996	K -N33	ROLAMENTO do eixo da coluna	90334860	1	
13	1994/1996	K -N33	PARAFUSO da junta elástica ao mecanismo	(11094741)	1	NLS
14	1994/1996	K -N33	PARAFUSO da caixa da chave de ignição	90052550	1	
15	1994/1995	K -N33 A/S-	CILINDRO da ignição c/ 2 chaves	93214359	1	
15	1995/1996	K -N33 A/P-	CILINDRO da ignição c/ 2 chaves	(93234234)	1	NLS
16	1994/1996	K -N33	ESPELHO do cilindro da ignição	(90181148)	1	NLS
17	1994/1996	K -N33	ALOJAMENTO da tampa e interruptor de ignição	90191415	1	
17	1994/1996	K -N33	ALOJAMENTO da tampa e interruptor de ignição	90542865	1	
17	1994/1996	K -N33	ALOJAMENTO da tampa e interruptor de ignição	90542865	1	
18	1994/1995	K -N33 A/S-	COBERTURA do cilindro de ignição	(90181148)	1	NLS
18	1995/1996	K -N33 A/P-	COBERTURA do cilindro de ignição	90506633	1	
18	1995/1996	K -N33 A/P-	COBERTURA do cilindro de ignição	09132230	1	
19	1994/1996	K -N33	INTERRUPTOR da ignição	90052497	1	
19	1994/1996	K -N33	INTERRUPTOR da ignição	(93271730)	1	NLS
20	1994/1996	K -N33	SUPORTE da coluna da direção	90473642	1	
21	1994/1996	K -N33	PARAFUSO da cobertura inferior	(11065281)	1	NLS
21	1994/1996	K -N33	PARAFUSO da cobertura inferior	11037572	1	
22	1994/1996	K -N33	PARAFUSO da cobertura inferior	(11038793)	1	NLS
23	1994/1996	K -N33	PARAFUSO da coluna da direção ao batente	(11066431)	1	93260264
23	1994/1996	K -N33	PARAFUSO da coluna da direção ao batente	93260264	1	
24	1994/1996	K -N33	ARRUELA da coluna da direção ao batente	(11046152)	1	11046153
25	1994/1996	K -N33	VEDADOR da coluna ao painel dash	90473474	1	
26	1994/1996	K -N33	CAPA do eixo da coluna da direção	(90251636)	1	NLS
27	1994/1996	K -N33	PORCA da coluna da direção ao suporte	(11074601)	1	NLS
28	1994/1996	K -N33	ARRUELA da coluna da direção ao suporte	(02543782)	1	93251990
28	1994/1996	K -N33	ARRUELA da coluna da direção ao suporte	93251990	1	
29	1994/1996	K -N33	ARRUELA ondulada da coluna ao suporte	11043011	1	
30	1994/1996	K -N33	PARAFUSO da coluna da direção ao suporte	(90305954)	1	93252107

It	Ano	Aplicação	Descrição	Nº Peça	Qtd	Substituta
31	1994/1994	K -N33 A/S-	EIXO da coluna da direção	(90399446)	1	90486645
31	1994/1994	K -N33 A/S-	EIXO da coluna da direção	(90486645)	1	NLS
31	1994/1996	K -N33 A/P-	EIXO da coluna da direção	(90486645)	1	NLS
32	1994/1996	K -N33	JUNTA elástica da coluna da direção ao mecanismo	(90369448)	1	NLS

Opções:

N33 - Coluna da direção regulável

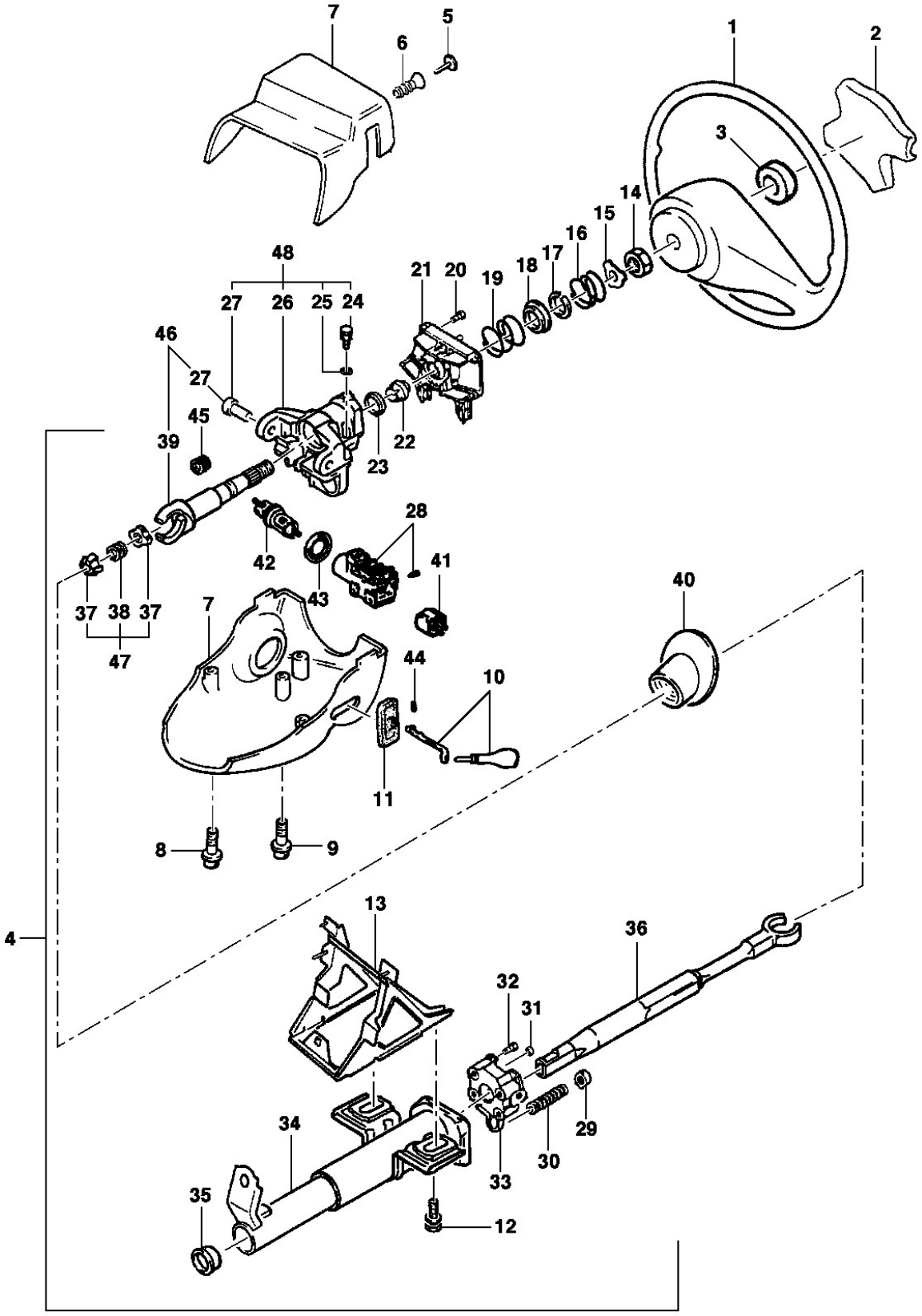
7
5
6
1
2
3
14
15
16
17
18
19
20
21
48
27
26
25
24
46
27
45
39
22
23
28
42
43
41
40
37
38
37
47
7
44
10
11
8
9
4
13
36
32
31
34
29
30
33
35
12

It	Ano	Aplicação	Descrição	Nº Peça	Qtd	Substituta
1	1994/1996	K +N33	VOLANTE da direção s/botão acionador da buzina	(90435914)	1	93267011
1	1994/1996	K +N33	VOLANTE da direção s/botão acionador da buzina	93267011	1	
1	1994/1996	L +N33	VOLANTE da direção s/botão acionador da buzina	90434062	1	
1	1994/1996	L +N33	VOLANTE da direção s/botão acionador da buzina	(90435915)	1	NLS
1	1994/1996	L +N33	VOLANTE da direção s/botão acionador da buzina	(90435915)	1	NLS
1	1994/1994	W +N33 A/S-	VOLANTE da direção s/botão acionador da buzina	(90310992)	1	90435916
1	1994/1994	W +N33 A/S-	VOLANTE da direção s/botão acionador da buzina	90435916	1	
1	1994/1996	W +N33 A/P-	VOLANTE da direção s/botão acionador da buzina	90435916	1	
2	1994/1996	KL +N33	BOTÃO acionador da buzina	93218865	1	
2	1994/1996	W +N33	BOTÃO acionador da buzina	(93226169)	1	NLS
3	1994/1996	W +N33	ALOJAMENTO do botão acionador da buzina	90305051	1	
4	1994/1994	KLW +N33 A/S-	COLUNA da direção	(26003241)	1	NLS
4	1994/1996	KLW +N33 A/P-	COLUNA da direção	(26042001)	1	NLS
5	1994/1996	KLW +N33	BOTÃO do parafuso da cobertura superior	90291107	2	
6	1994/1996	KLW +N33	PARAFUSO da cobertura superior	(90334886)	2	93252027
6	1994/1996	KLW +N33	PARAFUSO da cobertura superior	93252027	2	
6	1994/1996	KLW +N33	PARAFUSO da cobertura superior	93252027	2	
7	1994/1995	KLW +N33 A/S-	COBERTURA superior e inferior da coluna da direção (inclui 11)	90331706	1	
7	1995/1996	KLW +N33 A/P-	COBERTURA superior e inferior da coluna da direção (inclui 11)	90436114	1	
8	1994/1996	KLW +N33	PARAFUSO da cobertura inferior	(11038793)	1	NLS
9	1994/1996	KLW +N33	PARAFUSO da cobertura inferior	(11065281)	1	NLS
9	1994/1996	KLW +N33	PARAFUSO da cobertura inferior	11037572	1	
10	1994/1996	KLW +N33	ALAVANCA de posicionamento da coluna	90278425	1	
11	1994/1994	KLW +N33 A/S-	COBERTURA da alavanca (contido em 7)	90305183	1	
11	1994/1996	KLW +N33 A/P-	COBERTURA da alavanca (contido em 7)	NR	1	
12	1994/1994	KLW +N33	PARAFUSO da coluna da direção	(90305954)	1	93252107
13	1994/1996	KLW +N33	SUPORTE da coluna da direção	90473642	1	
14	1994/1996	KLW +N33	PORCA do volante ao eixo da coluna	07841846	1	
15	1994/1996	KLW +N33	ARRUELA trava da porca do volante	03451666	1	
16	1994/1996	KLW +N33	MOLA de retenção do eixo a coluna	07844262	1	
16	1994/1996	KLW +N33	MOLA de retenção do eixo a coluna	93274582	1	
16	1994/1996	KLW +N33	MOLA de retenção do eixo a coluna	93274582	1	
17	1994/1996	KLW +N33	ANEL do eixo da coluna da direção	05694191	1	
18	1994/1996	KLW +N33	RETENTOR da mola do eixo da coluna	07844241	1	
19	1994/1996	KLW +N33	MOLA do rolamento do eixo da coluna	07844238	1	
20	1994/1996	KLW +N33	PARAFUSO da carcaça do interruptor	07849055	2	
21	1994/1996	KLW +N33	CARCAÇA do interruptor do indicador direcional	07844235	1	
22	1994/1996	KLW +N33	BUCHA retentora do eixo superior	(26036802)	1	93274584
22	1994/1996	KLW +N33	BUCHA retentora do eixo superior	93274584	1	
23	1994/1996	KLW +N33	PISTA interna do rolamento da coluna	05693941	1	
24	1994/1996	KLW +N33	PARAFUSO cisalhante da carcaça da coluna (contido em 48)	07844233	2	
25	1994/1996	KLW +N33	ARRUELA do parafuso cisalhante da carcaça (contido em 48)	07846989	2	

It	Ano	Aplicação	Descrição	Nº Peça	Qtd	Substituta
26	1994/1996	KLW +N33	CARCAÇA do interruptor do indicador direcional (contido em 48)	NR	1	
27	1994/1996	KLW +N33	PIVÔ de articulação da carcaça (contido em 46,47,48,49,50 e 51)	07810363	2	
28	1994/1996	KLW +N33	TRAVA e interruptor de ignição	26004052	1	
28	1994/1996	KLW +N33	TRAVA e interruptor de ignição	93255129	1	
29	1994/1996	KLW +N33	RETENTOR da mola de inclinação da coluna	07800177	1	
29	1994/1996	KLW +N33	RETENTOR da mola de inclinação da coluna	(93274579)	1	NLS
30	1994/1996	KLW +N33	MOLA de inclinação da coluna	(26005363)	1	93274578
30	1994/1996	KLW +N33	MOLA de inclinação da coluna	93274578	1	
31	1994/1996	KLW +N33	BATENTE da carcaça da coluna da direção (contido em 50)	(26003094)	2	93274581
31	1994/1996	KLW +N33	BATENTE da carcaça da coluna da direção (contido em 50)	(93274581)	2	NLS
32	1994/1996	KLW +N33	PARAFUSO da carcaça flangeada	26003095	4	
33	1994/1996	KLW +N33	CARCAÇA flangeada (contido em 50)	NR	1	
34	1994/1996	KLW +N33	CAPA do eixo da coluna da direção (contido em 49)	NR	1	
35	1994/1996	KLW +N33	ESPAÇADOR da capa do eixo da coluna	07844237	1	
36	1994/1994	KLW +N33	EIXO inferior da coluna da direção (contido em 47)	NR	1	
37	1994/1996	KLW +N33	RÓTULA dos eixos da coluna da direção (contido em 51)	NR	1	
38	1994/1996	KLW +N33	MOLA da rótula dos eixos da coluna (contido em 51)	NR	1	
39	1994/1994	KLW +N33 A/S-	EIXO superior da coluna da direção (contido em 46)	(07844254)	1	NLS
39	1994/1996	KLW +N33 A/P-	EIXO superior da coluna da direção	NR	1	
40	1994/1996	KLW +N33	VEDADOR da coluna ao painel dash	90473474	1	
41	1994/1996	KLW +N33	INTERRUPTOR da ignição	90052497	1	
41	1994/1996	KLW +N33	INTERRUPTOR da ignição	(93271730)	1	NLS
42	1994/1995	KLW +N33 A/S-	CILINDRO da ignição c/ 2 chaves	93214359	1	
42	1995/1996	KLW +N33 A/P-	CILINDRO da ignição c/ 2 chaves	(93234234)	1	NLS
43	1994/1996	KLW +N33	ESPELHO do cilindro de ignição	(90181148)	1	NLS
44	1994/1996	KLW +N33	PINO da alavanca	NR	1	
45	1994/1994	KLW +N33 A/S-	BATENTE da carcaça	(26015864)	1	NLS
46	1994/1996	KLW +N33	JOGO de reparo do eixo superior (inclui 27 e 39)	93213158	1	
47	1994/1996	KLW +N33	JOGO de reparo da rótula (inclui 37 e 38)	93201687	1	
48	1994/1996	KLW +N33	JOGO de reparo da carcaça superior (inclui 24, 25, 26 e 27)	93213157	1	
	1994/1996	KLW +N33	JOGO de reparo do eixo inferior (inclui 27 e 36)	(93223505)	1	93247160
	1994/1996	KLW +N33	JOGO de reparo da capa do eixo (inclui 27 e 34)	93223508	1	
	1994/1996	KLW +N33 A/P-	JOGO de reparo da carcaça flangeada (inclui 27, 31 e 33)	93213156	1	

Opções:

N33 - Coluna da direção regulável

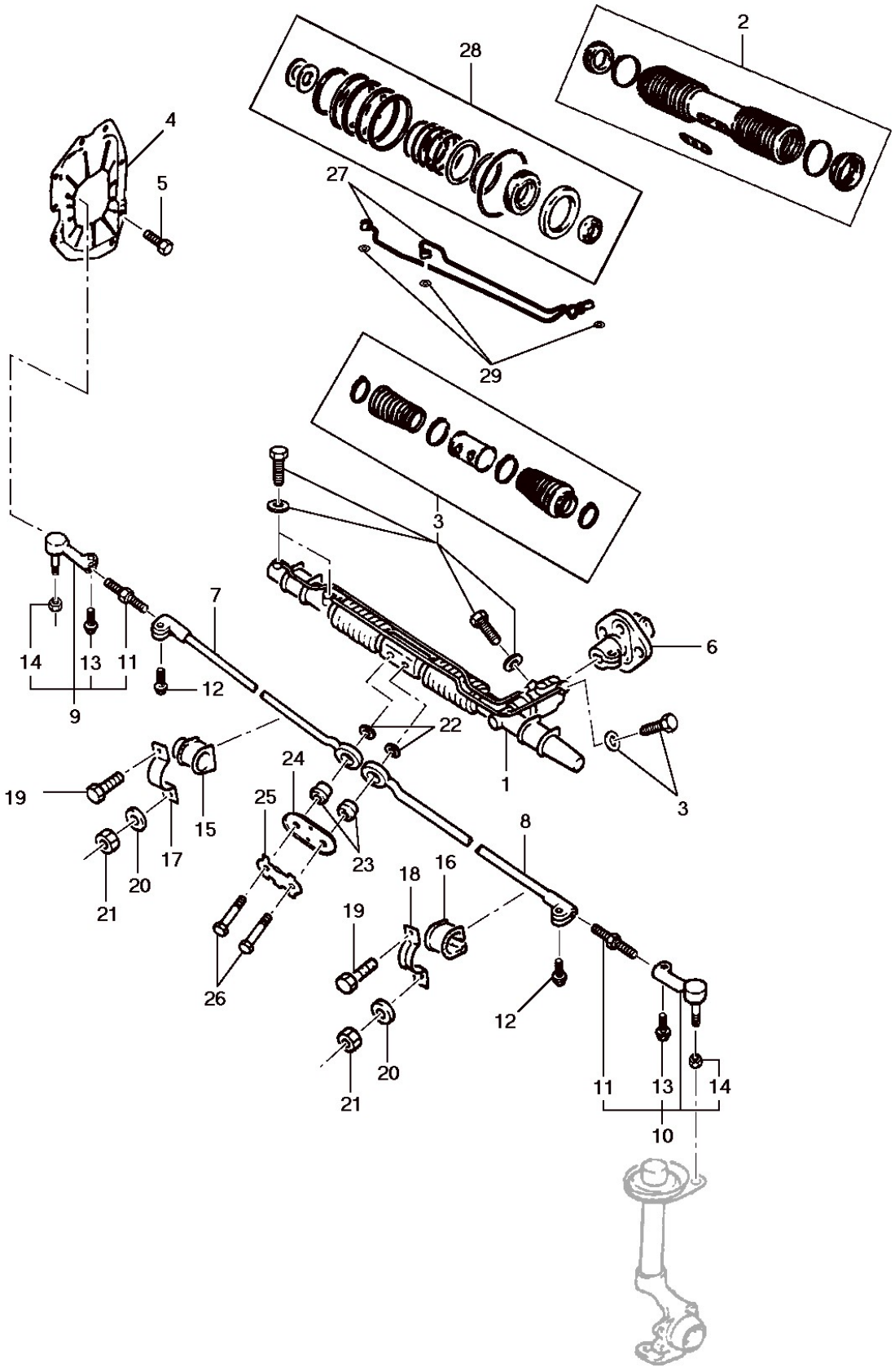
2
28
4
5
27
29
3
6
7
14
13
11
12
9
22
1
3
19
24
25
15
17
20
21
23
18
16
8
26
19
12
20
21
11
13
14
10

General Motors do Brasil Ltda. **Catálogo Eletrônico de Peças**

Veículo: Vectra 94/96 **Edição:** Agosto 2006

Assunto: Caixa e barra de direção **Data de Impressão:** 21/05/2021

It	Ano	Aplicação	Descrição	Nº Peça		Qtd	Substituta
1	1994/1996	KL +N40	MECANISMO da direção hidráulica	90374067		1	
1	1994/1996	KL +N40	MECANISMO da direção hidráulica	26024586		1	
1	1994/1996	KL +N40	MECANISMO da direção hidráulica	90374067		1	
1	1994/1996	W +N40	MECANISMO da direção hidráulica ZF	90468229		1	
1	1994/1996	W +N40	MECANISMO da direção hidráulica ZF	93271769		1	
2	1994/1994	KL +N40 A/S-	JOGO de coifas SAGINAW	(26008624)		1	NLS
2	1994/1994	KL +N40 A/S-	JOGO de coifas SAGINAW	26024585		1	
2	1994/1994	KL +N40 A/P-	JOGO de coifas SAGINAW	26024585		1	
3	1994/1996	KL +N40	JOGO do tubo c/parafusos e arruelas ZF	90398968		1	
4	1994/1996	KLW	DEFLETOR de passagem do mecanismo de direção LE	90335561		1	
4	1994/1996	KLW	DEFLETOR de passagem do mecanismo de direção LD	(90335562)		1	NLS
5	1994/1996	KLW	TAMPÃO de vedação de água	90335715		AN	
6	1994/1996	KLW	JUNTA elástica da coluna ao mecanismo	(90369448)		1	NLS
7	1994/1996	KLW	BARRA da direção s/terminal c/ bucha LD (inclui 23)	90373522		1	
8	1994/1996	KLW	BARRA da direção s/terminal c/ bucha LE (inclui 23)	90373521		1	
9	1994/1996	KLW	TERMINAL da barra de direção LD (inclui 11, 13 e 14)	90369705		1	
10	1994/1996	KLW	TERMINAL da barra de direção LE (inclui 11, 13 e 14)	90369704		1	
11	1994/1996	KLW	PARAFUSO de ajuste do terminal	90373523		2	
12	1994/1996	KLW	PARAFUSO da barra de direção ao parafuso de ajuste	11016349		2	
13	1994/1996	KLW	PARAFUSO do terminal ao parafuso de ajuste	11016349		2	
14	1994/1996	KLW	PORCA do terminal da barra de direção	90304096		2	
15	1994/1996	KLW	COXIM do mecanismo de direção LD	90374452		1	
16	1994/1996	KLW	COXIM do mecanismo de direção LE	90334563		1	
17	1994/1996	KLW	BRAÇADEIRA do coxim do mecanismo LD	90334562		1	
18	1994/1996	KLW	BRAÇADEIRA do coxim do mecanismo LE	(90121248)		1	NLS
18	1994/1996	KLW	BRAÇADEIRA do coxim do mecanismo LE	93268880		1	
19	1994/1994	KLW A/S-306616	PARAFUSO da braçadeira do coxim do mecanismo	(11089661)		2	NLS
19	1994/1996	KLW A/P-306617	PARAFUSO da braçadeira do coxim do mecanismo	(11091751)		2	93320256
20	1994/1996	KLW	ARRUELA da braçadeira do coxim do mecanismo	94627397		2	
21	1994/1996	KLW	PORCA da braçadeira do coxim	11068352	*	2	
21	1994/1996	KLW	PORCA da braçadeira do coxim	11061934	*	2	
21	1994/1996	KLW	PORCA da braçadeira do coxim	11094293	*	2	
22	1994/1996	KLW	ARRUELA da placa espaçadora	90086730		2	
23	1994/1996	KLW	GUIA da cremalheira (contido em 7 e 8)	90095333		2	
24	1994/1996	KLW	PLACA espaçadora da barra de direção	90147261		1	
25	1994/1996	KLW	TRAVA dos parafusos da placa espaçadora	(90334190)		1	NLS
26	1994/1996	KLW	PARAFUSO da placa espaçadora	90334255		2	
27	1994/1996	KL +N40	JOGO de tubos SAGINAW	(26020486)		1	NLS
27	1994/1996	KL +N40	JOGO de tubos ZF	90442112		1	
28	1994/1996	KL +N40	JOGO de vedadores SAGINAW	52252842		1	
28	1994/1996	KL +N40	JOGO de vedadores ZF	(90442110)		1	NLS
29	1994/1996	KLW	ANEL vedador dos tubos	07829923		AN	
	1994/1996	KL +N40	JOGO de juntas de vedação ZF	(90442111)		1	NLS

It	Ano	Aplicação	Descrição	Nº Peça	Qtd	Substituta

Opções:

N40 - Direção hidráulica convencional

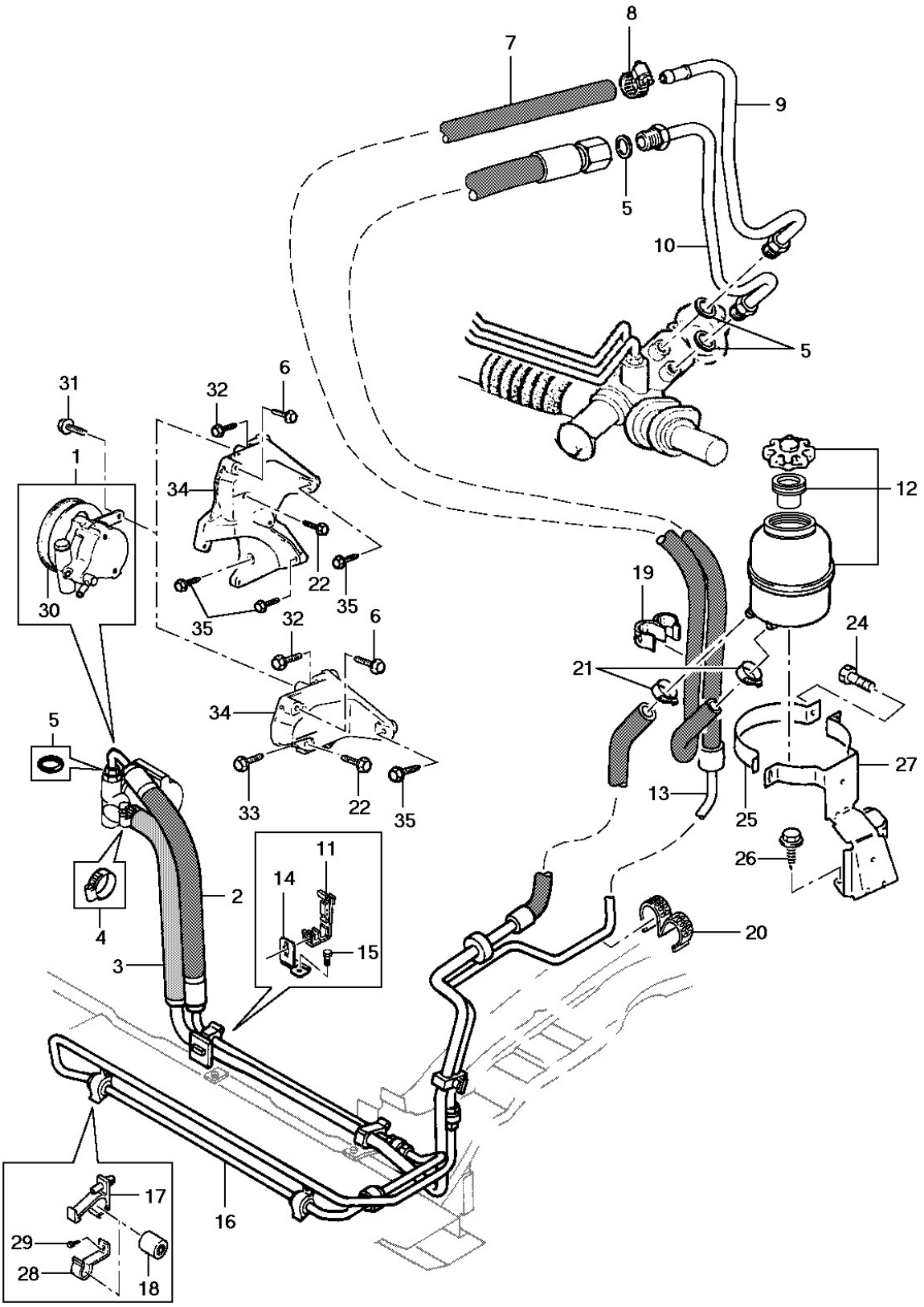
8
7
9
5
10
5
31
32
6
1
34
12
22
35
30
35
32
6
19
24
21
34
5
27
33
22
35
13
25
11
26
14
2
4
15
20
3
17
16
29
28
18

General Motors do Brasil Ltda. **Catálogo Eletrônico de Peças**

Veículo: Vectra 94/96 **Edição:** Agosto 2006

Assunto: Direção hidráulica **Data de Impressão:** 21/05/2021

It	Ano	Aplicação	Descrição	Nº Peça		Qtd	Substituta
1	1994/1996	KLW	BOMBA da direção hidráulica	(90409239)		1	NLS
2	1994/1996	KLW	MANGUEIRA de pressão da bomba ao tubo	90473964		1	
3	1994/1996	K -C60	MANGUEIRA de sucção da bomba ao reservatório	90473966		1	
3	1994/1996	KLW +C60	MANGUEIRA de sucção da bomba ao reservatório	90473967		1	
4	1994/1996	KLW	BRAÇADEIRA da mangueira de retorno	(11087712)		1	93256961
4	1994/1996	KLW	BRAÇADEIRA da mangueira de retorno	93256961		1	
4	1994/1996	KLW	BRAÇADEIRA da mangueira de retorno	93256961		1	
5	1994/1996	KLW	ANEL vedador dos tubos do sistema hidráulico	90343420		5	
6	1994/1996	KLW	PARAFUSO da bomba hidráulica ao suporte	11089675	*	1	
6	1994/1996	KLW	PARAFUSO da bomba hidráulica ao suporte	11085654	*	1	
7	1994/1996	KLW	MANGUEIRA do tubo de retorno	90473392		1	
7	1994/1996	KLW	MANGUEIRA do tubo de retorno	(93269828)		1	90473392
8	1994/1996	KLW	BRAÇADEIRA do tubo de retorno a mangueira	11088031		1	
9	1994/1996	KLW	TUBO de retorno	90473139		1	
10	1994/1996	KLW	TUBO de pressão	(90335155)		1	NLS
11	1994/1996	K -C60	GRAMPO do tubo de alta pressão	90335058		2	
11	1994/1996	K -C60	GRAMPO do tubo de alta pressão	93255720		2	
11	1994/1996	KLW +C60	GRAMPO do tubo de alta pressão	90335058		1	
11	1994/1996	KLW +C60	GRAMPO do tubo de alta pressão	93255720		1	
11	1994/1996	K -C60	GRAMPO do tubo de alta pressão	93255720		2	
12	1994/1996	KLW	RESERVATÓRIO de óleo c/ tampa e filtro	90473394		1	
13	1994/1996	KLW	TUBO de pressão	90425909		1	
14	1994/1996	KLW	SUPORTE do grampo do tubo de alta pressão	90334755		1	
15	1994/1996	KLW	PARAFUSO do suporte do grampo	11027991		1	
16	1994/1996	K -C60	TUBO de pressão	90344065		1	
16	1994/1996	KL +C60	TUBO de pressão	90495099		1	
16	1994/1996	W +LJ1	TUBO de pressão	(90495100)		1	NLS
17	1994/1996	KL +LE4	GRAMPO do tubo de alta pressão de óleo	90304132		3	
17	1994/1996	W +LJ1	GRAMPO do tubo de alta pressão de óleo	(90375214)		1	NLS
18	1994/1996	K -C60	PROTETOR do tubo de alta pressão de óleo	90343192		3	
18	1994/1996	KLW +C60	PROTETOR do tubo de alta pressão de óleo	90092276		1	
19	1994/1996	KLW	GRAMPO do tubo de alta pressão de óleo	90335159		2	
20	1994/1996	KLW	GRAMPO do tubo de alta pressão de óleo	90374269		1	
21	1994/1996	KLW	BRAÇADEIRA da mangueira do reservatório de óleo	(11087712)		2	93256961
21	1994/1996	KLW	BRAÇADEIRA da mangueira do reservatório de óleo	93256961		2	
21	1994/1996	KLW	BRAÇADEIRA da mangueira do reservatório de óleo	93256961		2	
22	1994/1996	KLW	PARAFUSO da bomba hidráulica ao suporte	(11093211)		1	11085654
24	1994/1994	KLW	PARAFUSO da cinta do reservatório de óleo	11062511		1	
24	1994/1996	KLW	PARAFUSO da cinta do reservatório de óleo	(93218709)		1	11079445
25	1994/1996	KLW	CINTA do reservatório de óleo	90335015		1	
26	1994/1996	KLW	PARAFUSO do suporte do reservatório de óleo	11074861		2	
27	1994/1996	KLW	SUPORTE do reservatório de óleo	90335017		1	
28	1994/1994	K -C60	GRAMPO do tubo de alta pressão de óleo	(11069622)		1	NLS
28	1994/1996	KLW +C60	GRAMPO do tubo de alta pressão de óleo	90373853		1	
29	1994/1996	KLW +C60	PARAFUSO do grampo do tubo de alta pressão	11067242	*	1	

It	Ano	Aplicação	Descrição	Nº Peça		Qtd	Substituta
29	1994/1996	KLW +C60	PARAFUSO do grampo do tubo de alta pressão	(11069613)	*	1	93290553
29	1994/1996	KLW +C60	PARAFUSO do grampo do tubo de alta pressão	93290553	*	1	
30	1994/1996	KLW	POLIA da bomba da direção hidráulica	90409232		1	
31	1994/1996	KLW	PARAFUSO da bomba hidráulica ao suporte	11085654		1	
32	1994/1996	KLW	PARAFUSO do suporte ao bloco	11082552		1	
32	1994/1996	KLW	PARAFUSO do suporte ao bloco [use 11082552]	93299066		1	
33	1994/1996	K -C60	PARAFUSO do suporte ao bloco	11093121		1	
34	1994/1996	K -C60	SUPORTE da bomba da direção hidráulica	(90410645)		1	90529613
34	1994/1996	K -C60	SUPORTE da bomba da direção hidráulica	90529613		1	
34	1994/1994	KLW +C60 A/S-	SUPORTE da bomba da direção hidráulica	(90411819)		1	90467534
34	1994/1994	KLW +C60 A/S-	SUPORTE da bomba da direção hidráulica	90467534		1	
34	1994/1996	KLW +C60 A/P-	SUPORTE da bomba da direção hidráulica	90467534		1	
34	1994/1996	KLW +C60 A/P-	SUPORTE da bomba da direção hidráulica	(90411819)		1	90467534
35	1994/1996	K -C60	PARAFUSO do suporte ao bloco	11083045		1	
35	1994/1996	KLW +C60	PARAFUSO do suporte ao bloco	11083045		3	

Opções:

C60 - Ar condicionado
LE4 - Motor 4 cilindros 2.0L gasolina MPFI 8 válvulas
LJ1 - Motor 4 cilindros 1.8L gasolina MPFI 8 válvulas

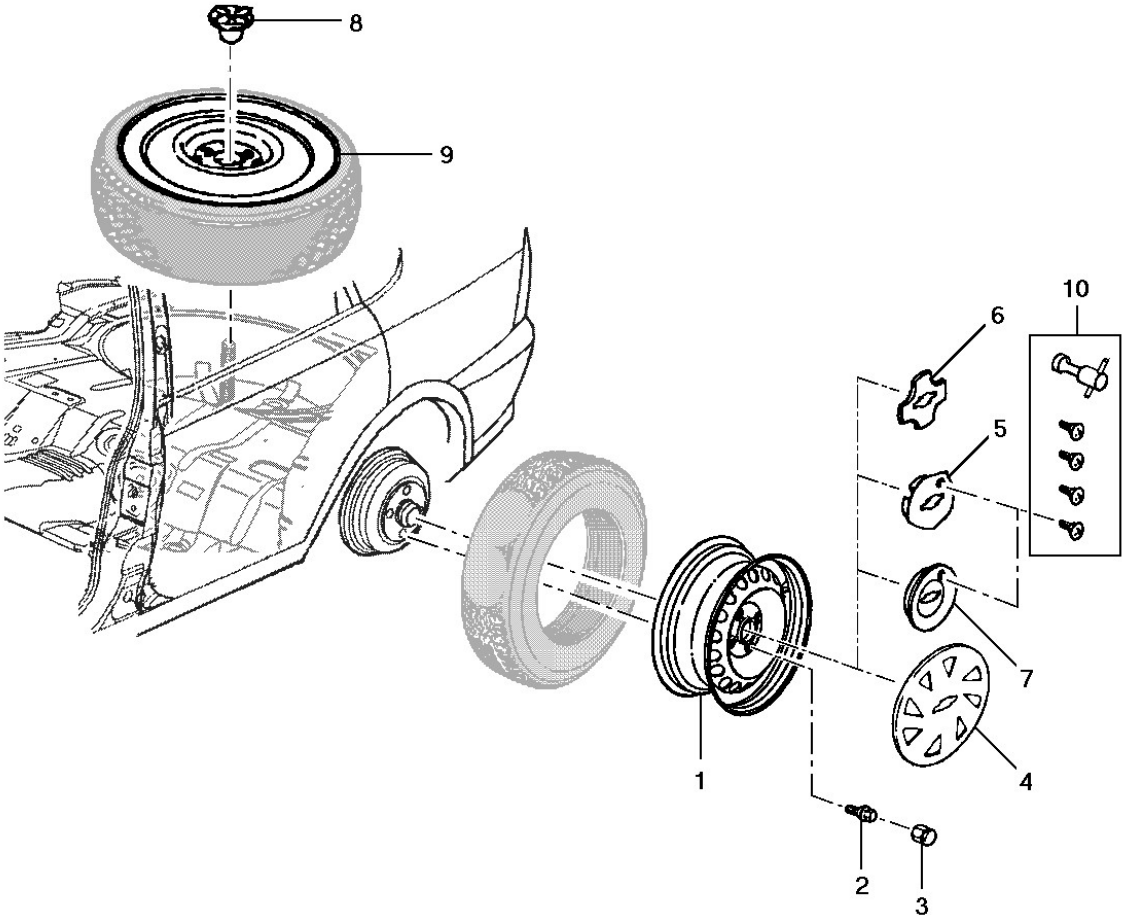
8
9
10
6
5
7
4
1
2
3

General Motors do Brasil Ltda. **Catálogo Eletrônico de Peças**

Veículo: Vectra 94/96 **Edição:** Agosto 2006

Assunto: Rodas e calotas **Data de Impressão:** 21/05/2021

It	Ano	Aplicação	Descrição	Nº Peça	Qtd	Substituta
1	1994/1996	K +PY8	RODA de aço 5 1/2 J x 14	90473459	4	
1	1994/1996	K +PY4	RODA de alumínio 5 1/2 J x 14	90445421	4	
1	1994/1996	K +PY4	RODA de alumínio 5 1/2 J x 14	(93271270)	4	NLS
1	1994/1996	L +PG4	RODA de alumínio 5 1/2 J x 14	(90372384)	4	93271565
1	1994/1996	L +PG4	RODA de alumínio 5 1/2 J x 14	(93271565)	4	NLS
1	1994/1996	W +PH9	RODA de alumínio 6J x 15	(90445420)	4	NLS
2	1994/1996	KLW	PARAFUSO da roda	90342774	16	
2	1994/1996	KLW	PARAFUSO da roda	90473457	16	
2	1994/1996	KLW	PARAFUSO da roda	(93290364)	16	90473457
3	1994/1996	L +PG4	COBERTURA do parafuso da roda	90343694	16	
4	1994/1996	K +PY8	CALOTA da roda	93237214	4	
5	1994/1996	K +PY4	CALOTA da roda	(93218872)	4	NLS
6	1994/1996	L +PG4	CALOTA da roda	(93218878)	4	NLS
7	1994/1996	W +PH9	CALOTA da roda	93226163	4	
8	1994/1996	KLW	PORCA borboleta da roda sobressalente	90052448	1	
9	1994/1996	KLW	RODA de aço sobressalente	90473459	1	
10	1994/1996	KW +PY4/PH9	CHAVE da calota c/ 4 parafusos	(90495549)	1	NLS

Opções:

PG4 - Rodas 5 1/2 J x 14 alumínio
PH9 - Rodas 6 J x 15 em alumínio
PY4 - Roda de alumínio 14x5,5
PY8 - Roda 14x5,5 J em aço

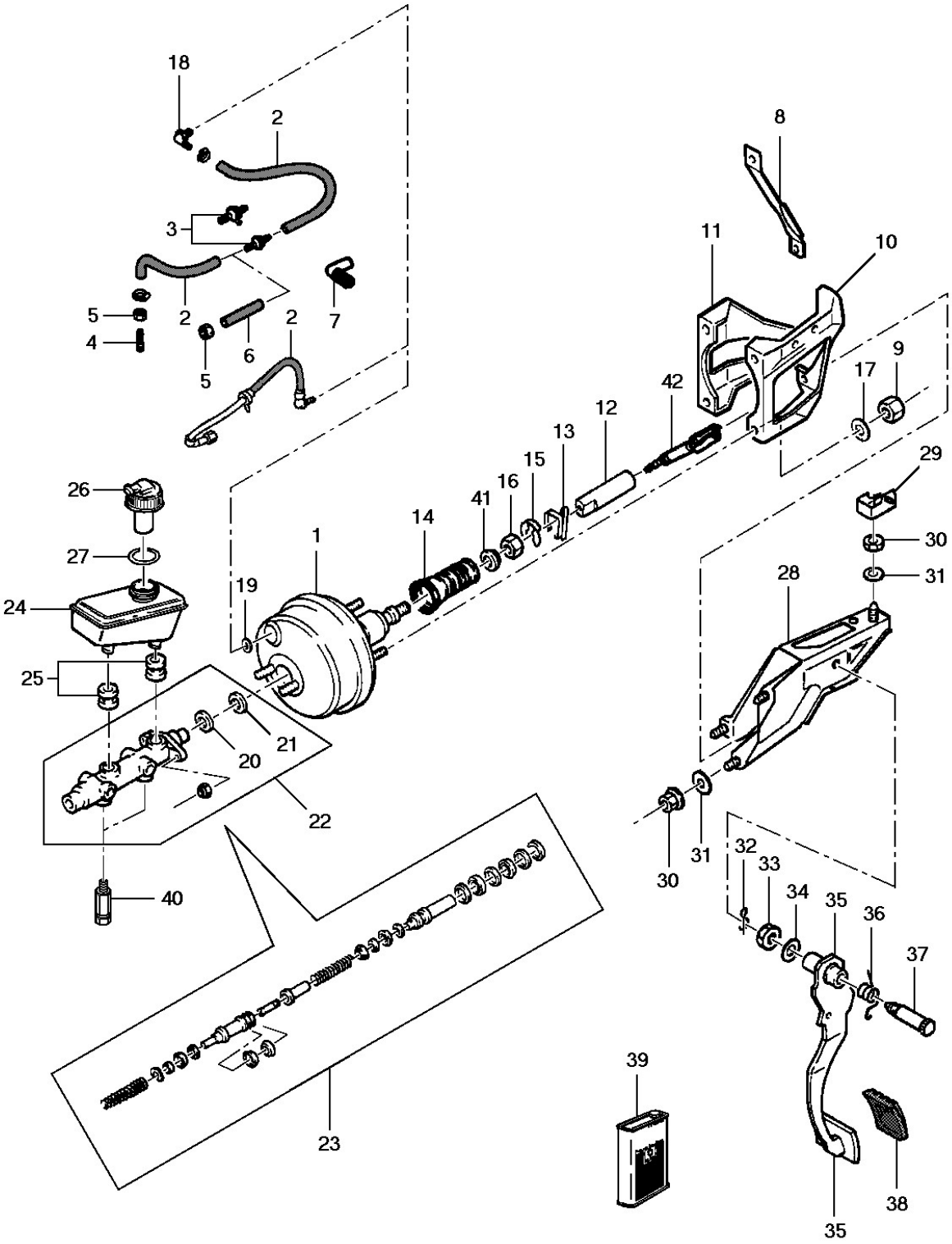
18
2
3
2
5
4
2
6
5
2
7
8
11
10
9
17
42
12
13
15
16
41
14
1
19
26
27
24
25
21
20
22
40
29
30
31
28
30
31
32
33
34
35
36
37
39
23
38
35

General Motors do Brasil Ltda. **Catálogo Eletrônico de Peças**

Veículo: Vectra 94/96 **Edição:** Agosto 2006

Assunto: Pedal de freio, cilindro-mestre e servo-freio **Data de Impressão:** 21/05/2021

It	Ano	Aplicação	Descrição	Nº Peça	Qtd	Substituta
1	1994/1994	KLW	SERVO freio ATE	(90487038)	1	NLS
1	1994/1996	KL -JL9	SERVO freio DELCO	(03492307)	1	NLS
1	1994/1996	KLW	SERVO freio DELCO	(03492871)	1	NLS
2	1994/1996	KL +LE4	TUBO de vácuo c/ válvula	90375268	1	
2	1994/1996	KL +LE4	TUBO de vácuo c/ válvula	93233721	1	
2	1994/1996	W +LJ1 +JL9	TUBO de vácuo diâmetro interno 12 mm s/ válvula	03434616	AR	
3	1994/1996	KL +LE4	VÁLVULA da mangueira de vácuo 2 vias	90305460	1	
3	1994/1996	W +LJ1 +C60	VÁLVULA da mangueira de vácuo 3 vias	90373359	1	
4	1994/1996	KLW +C60	CONECTOR da mangueira de vácuo diâmetro interno 4 mm	90279346	1	
5	1994/1996	KL +LE4	PORCA da mangueira de vácuo	11073981	1	
5	1994/1996	W +LJ1 +C60	PORCA da mangueira de vácuo	90121020	1	
6	1994/1996	W +LJ1 +C60	CONECTOR da mangueira de vácuo	90032966	1	
7	1994/1996	KLW	CONECTOR roscado da mangueira	90335593	1	
8	1994/1996	KLW	SUPORTE superior do servo-freio	(90278913)	1	NLS
9	1994/1996	KLW	PORCA do suporte do servo	11068353	4	
10	1994/1996	KLW	SUPORTE do servo-freio LE	(90184911)	1	93251794
10	1994/1996	KLW	SUPORTE do servo-freio LE	93251794	1	
11	1994/1996	KLW	SUPORTE do servo-freio LD	(90184912)	1	93251783
11	1994/1996	KLW	SUPORTE do servo-freio LD	(93251783)	1	NLS
12	1994/1996	KLW	TIRANTE acionador do servo	90184914	1	
12	1994/1996	KLW	TIRANTE acionador do servo	93251768	1	
13	1994/1996	KLW	MOLA ajustadora do tirante	90184913	1	
13	1994/1996	KLW	MOLA ajustadora do tirante	93251782	1	
14	1994/1996	KLW	CAPA protetora do tirante do servo	NR	1	
15	1994/1996	KLW	MOLA trava do tirante	90373365	1	
16	1994/1996	KLW	PORCA do tirante ajustador	11040941	1	
16	1994/1996	KLW	PORCA do tirante ajustador	90538128	1	
17	1994/1996	KLW	ANEL de vedação do suporte do pedal	(11010091)	AN	11014025
17	1994/1996	KLW	ANEL de vedação do suporte do pedal	94627397	AN	
18	1994/1996	KLW	VEDADOR da válvula do servo-freio	03476406	1	
19	1994/1996	KLW	ANEL vedador da válvula	(08983664)	1	90512838
19	1994/1996	KLW	ANEL vedador da válvula	90512838	1	
20	1994/1996	KLW	ANEL vedador do servo-freio ao cilindro mestre ATE	02894223	1	
20	1994/1996	KLW -JL9	ANEL vedador do servo-freio ao cilindro mestre Delco	03488577	1	
21	1994/1996	KLW	ANEL trava do cilindro mestre	90006696	1	
22	1994/1996	KLW -JL9	CILINDRO mestre principal ATE	90297376	1	
22	1994/1996	KLW -JL9	CILINDRO mestre principal DELCO	03492930	1	
22	1994/1996	KLW +JL9	CILINDRO mestre principal ATE	(90348213)	1	NLS
22	1994/1996	KLW +JL9	CILINDRO mestre principal DELCO	03492913	1	
23	1994/1996	KLW -JL9	JOGO de reparo do cilindro mestre Delco	(03492355)	1	NLS
23	1994/1996	KLW -JL9	JOGO de reparo do cilindro mestre ATE	90297380	1	
24	1994/1996	KLW -JL9	RESERVATÓRIO do cilindro mestre DELCO	(03492370)	1	NLS
24	1994/1996	KLW	RESERVATÓRIO do cilindro mestre ATE	90297379	1	
24	1994/1996	KLW	RESERVATÓRIO do cilindro mestre DELCO	03492820	1	
25	1994/1996	KLW	CONECTOR do reservatório do cilindro mestre ATE	90271033	2	

It	Ano	Aplicação	Descrição	Nº Peça	Qtd	Substituta
26	1994/1996	KLW -JL9	TAMPA do reservatório DELCO	(03492564)	1	03495503
26	1994/1996	KLW -JL9	TAMPA do reservatório DELCO	03495503	1	
26	1994/1996	KLW -JL9	TAMPA do reservatório c/ bóia ATE	(90349596)	1	NLS
26	1994/1996	KLW	TAMPA do reservatório c/ bóia DELCO	(03492825)	1	NLS
27	1994/1996	KLW	JUNTA da tampa do reservatório ATE	90272666	1	
28	1994/1996	KLW	SUPORTE do pedal do freio	(90288467)	1	NLS
29	1994/1996	KLW	BRAÇO do suporte do pedal	(90193008)	1	NLS
29	1994/1996	KLW	BRAÇO do suporte do pedal	(93255060)	1	NLS
30	1994/1996	KLW	PORCA do suporte	(90191908)	11	93251962
30	1994/1996	KLW	PORCA do suporte [use 93313315]	93251962	11	
31	1994/1996	KLW	DISCO vedador do pedal	90184910	4	
31	1994/1996	KLW	DISCO vedador do pedal	(90158198)	4	NLS
32	1994/1996	KLW	MOLA trava do eixo do pedal	90373365	1	
33	1994/1996	KLW	PORCA do eixo do pedal	11040941	1	
33	1994/1996	KLW	PORCA do eixo do pedal	90538128	1	
34	1994/1996	KLW	ARRUELA do eixo do pedal	(11010027)	1	NLS
35	1994/1996	KLW +M79/MG4	PEDAL do freio	(90288481)	1	NLS
35	1994/1996	L +ML4	PEDAL do freio	(90288482)	1	NLS
36	1994/1996	KLW	MOLA de retorno do pedal	(90304944)	1	NLS
37	1994/1996	KLW	EIXO de articulação do pedal	90092169	1	
38	1994/1996	KLW +M79/MG4	ALMOFADA do pedal	90105172	1	
38	1994/1996	L +ML4	ALMOFADA do pedal	90222870	1	
39	1994/1996	KLW	FLUIDO do freio 1/2 litro	(52273000)	AN	NLS
39	1994/1996	KLW	FLUIDO do freio DOT3 200 ml	(93222149)	1	NLS
40	1994/1996	KLW	VÁLVULA proporcionadora DELCO	03495732	2	
40	1994/1996	KLW -JL9	VÁLVULA proporcionadora ATE	NR	1	
40	1994/1996	KLW +JL9	VÁLVULA proporcionadora ATE	90369825	2	
41	1994/1996	KLW	FILTRO inserto do servo-freio	(90297333)	1	NLS
42	1994/1996	KLW	PINO do pistão do servo	90473242	1	

Opções:

C60 - Ar condicionado
JL9 - Sistema de freios anti-blocante ABS
LE4 - Motor 4 cilindros 2.0L gasolina MPFI 8 válvulas
LJ1 - Motor 4 cilindros 1.8L gasolina MPFI 8 válvulas
M79 - Transmissão manual 5 velocidades relação longa
MG4 - Transmissão manual 5 velocidades relação curta
ML4 - Transmissão automática 4 velocidades

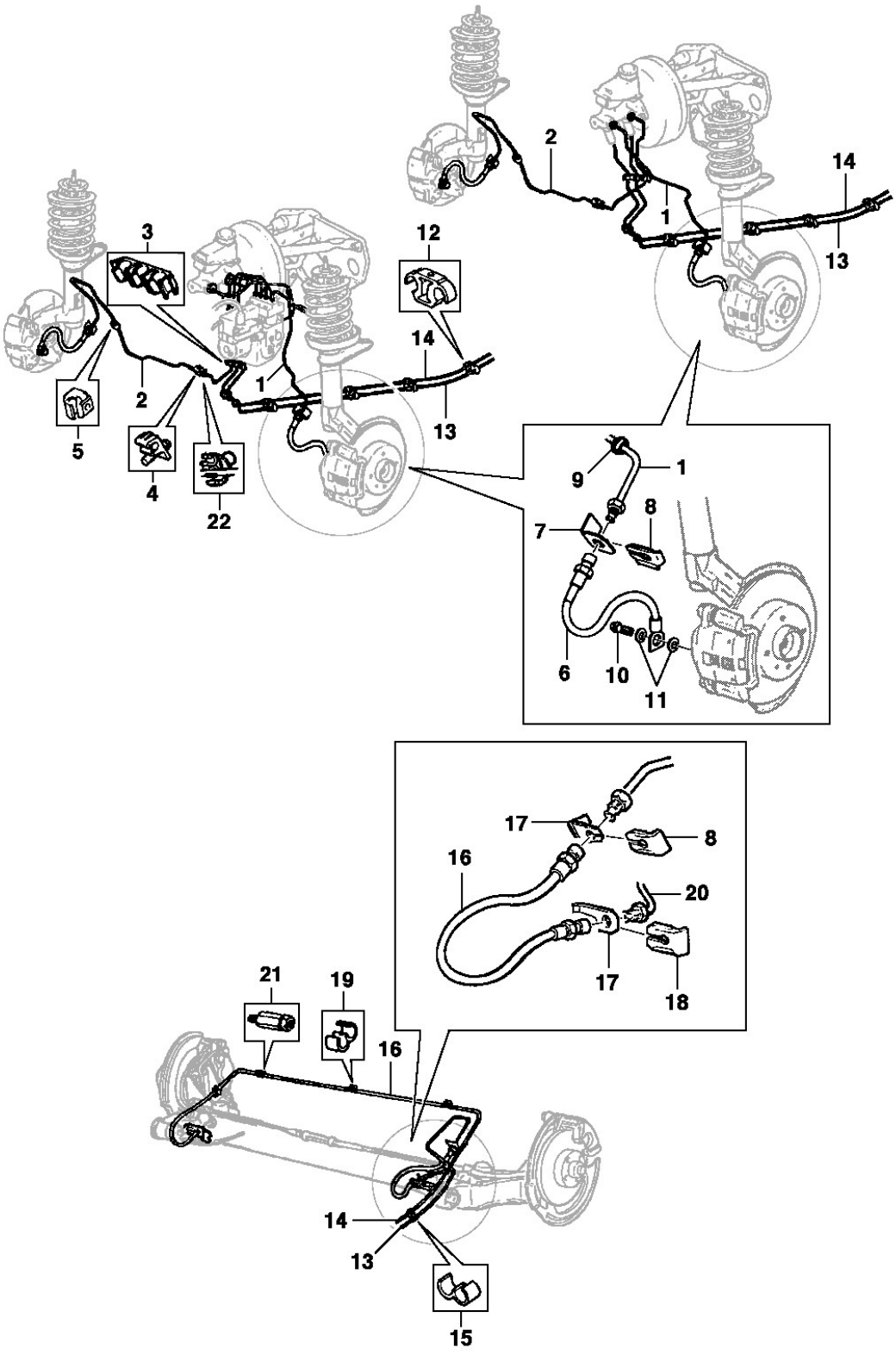
1
2
3
4
5
6
7
8
9
10
11
12
13
14
15
16
17
18
19
20
21
22

General Motors do Brasil Ltda. **Catálogo Eletrônico de Peças**

Veículo: Vectra 94/96 **Edição:** Agosto 2006

Assunto: Linha de freio **Data de Impressão:** 21/05/2021

It	Ano	Aplicação	Descrição	Nº Peça	Qtd	Substituta
1	1994/1996	KLW -JL9	TUBO de freio dianteiro LE	90304261	1	
2	1994/1996	KLW -JL9	TUBO de freio dianteiro LD	90304263	1	
3	1994/1996	KLW	PRESILHA do tubo de freio	90305936	1	
4	1994/1996	KLW -JL9	PRESILHA do tubo de freio	90304543	1	
5	1994/1996	KLW	PRESILHA do tubo de freioa longarina LD	90184061	1	
5	1994/1996	KLW	PRESILHA do tubo de freioa longarina LD	90334079	1	
6	1994/1996	KLW	MANGUEIRA de freio dianteiro	90468319	2	
7	1994/1996	KLW	SUPORTE da mangueira dianteira	(90216541)	2	NLS
8	1994/1996	KLW	TRAVA da mangueira no suporte	06638709	2	
9	1994/1996	KLW	PROTETOR dos tubos dianteiros	90375133	2	
9	1994/1996	KLW	PROTETOR dos tubos dianteiros	93258779	2	
9	1994/1996	KLW	PROTETOR dos tubos dianteiros	93258779	2	
10	1994/1996	KLW	PARAFUSO da mangueira ao caliper	(90193259)	2	93290371
11	1994/1996	KLW	ARRUELA de vedação da mangueira ao caliper [use 09117550]	90193258	4	
12	1994/1996	KLW	PRESILHA do tubo de freio no assoalho	90334079	8	
13	1994/1996	KLW -JL9	TUBO de freio traseiro LE	90473014	1	
14	1994/1996	KLW -JL9	TUBO de freio traseiro LD	90473015	1	
15	1994/1996	KLW	PRESILHA dupla do tubo traseiro	(90095094)	2	NLS
15	1994/1996	KLW	PRESILHA dupla do tubo traseiro	93270852	2	
15	1994/1996	KLW	PRESILHA dupla do tubo traseiro	93270852	2	
16	1994/1996	KLW	MANGUEIRA de freio traseiro s/ válvula proporcionadora	(90468320)	2	NLS
17	1994/1996	KLW	SUPORTE da mangueira de freio traseira	(90216541)	2	NLS
18	1994/1996	KLW	TRAVA da mangueira traseira	06638709	2	
19	1994/1996	KLW	PRESILHA do tubo freio traseiro no assoalho	90184061	2	
19	1994/1996	KLW	PRESILHA do tubo freio traseiro no assoalho	90334079	2	
20	1994/1996	KLW	TUBO de freio traseiro da mangueira à pinça LE	93218853	1	
20	1994/1996	KLW	TUBO de freio traseiro da mangueira à pinça LD	93218852	1	
21	1994/1996	KLW	VÁLVULA proporcionadora do tubo	03495732	2	
22	1994/1996	KLW	PRESILHA do tubo freio traseiro a travessa dianteira do assoalho	90168790	1	
22	1994/1996	KLW	PRESILHA do tubo freio traseiro a travessa dianteira do assoalho	90289265	1	
22	1994/1996	KLW	PRESILHA do tubo freio traseiro a travessa dianteira do assoalho	93268897	1	

Opções:

JL9 - Sistema de freios anti-blocante ABS

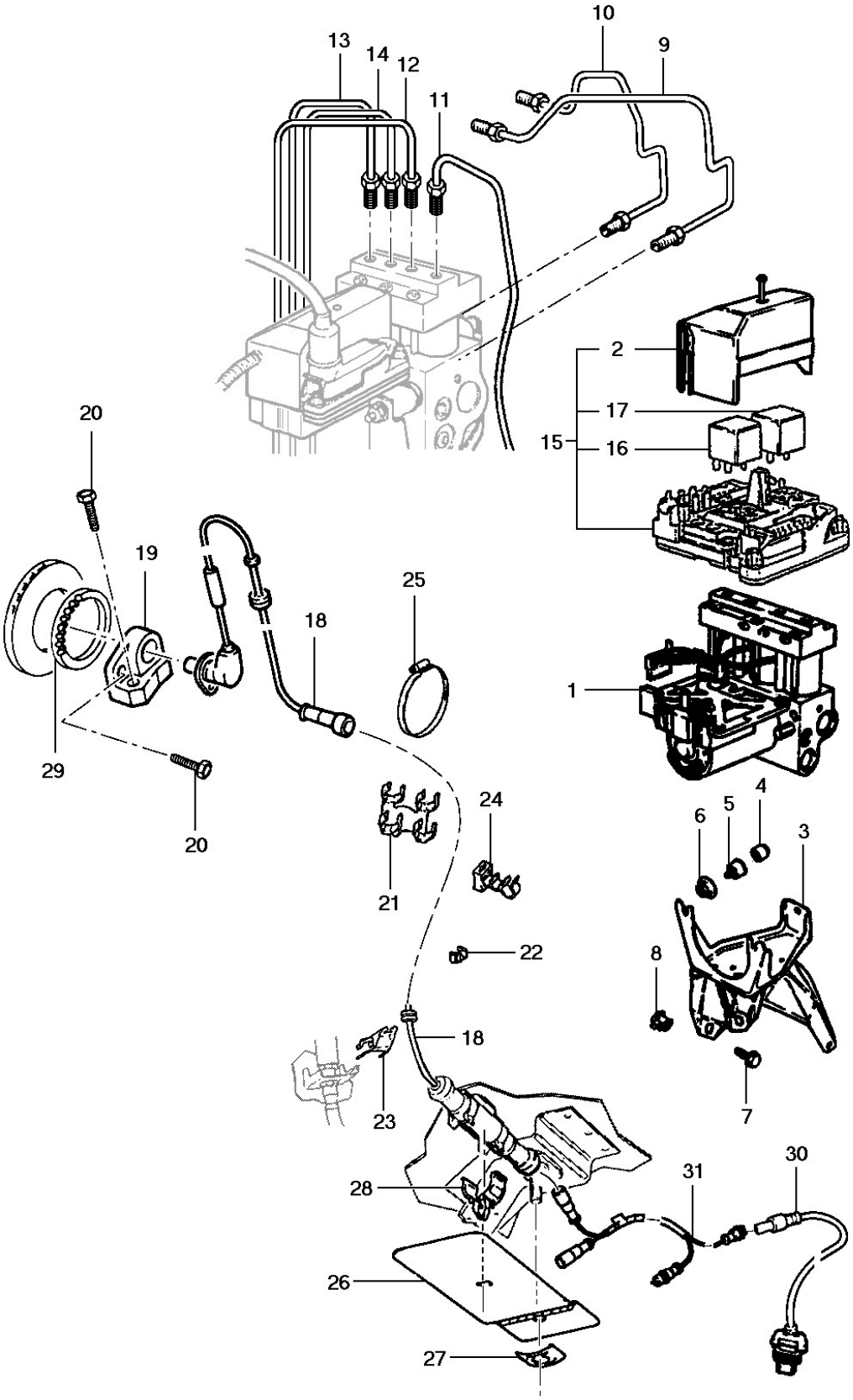
10
13
14
12
9
11
2
17
15
16
20
19
25
18
1
29
20
24
6
5
4
3
21
22
8
18
23
7
28
31
30
26
27

General Motors do Brasil Ltda. **Catálogo Eletrônico de Peças**

Veículo: Vectra 94/96 **Edição:** Agosto 2006

Assunto: Sistema ABS **Data de Impressão:** 21/05/2021

It	Ano	Aplicação	Descrição	Nº Peça		Qtd	Substituta
1	1994/1996	KLW +JL9	UNIDADE hidráulica s/ cobertura	(90442135)		1	NLS
2	1994/1996	KLW +JL9	COBERTURA da unidade hidráulica	90369032		1	
3	1994/1996	KLW +JL9	SUPORTE da unidade hidráulica	90447001		1	
4	1994/1996	KLW +JL9	BATENTE da unidade hidráulica	90182093		3	
5	1994/1996	KLW +JL9	SUPORTE do batente da unidade hidráulica	(90193054)		3	NLS
6	1994/1996	KLW +JL9	PORCA de fixação do suporte	(11089471)		3	11089473
7	1994/1996	KLW +JL9	PARAFUSO de fixação do suporte	(11094011)		3	NLS
8	1994/1996	KLW +JL9	PORCA de fixação do suporte à longarina	90080307		3	
9	1994/1996	KLW +JL9	TUBO da unidade ao cilindro mestre ATE	90372152	*	1	
9	1994/1996	KLW +JL9	TUBO da unidade ao cilindro mestre ATE	90447292	*	1	
10	1994/1996	KLW +JL9	TUBO da unidade ao cilindro mestre	90372154		1	
11	1994/1996	KLW +JL9	TUBO de freio dianteiro LE	90445024		1	
12	1994/1996	KLW +JL9	TUBO de freio dianteiro LD	90445026		1	
13	1994/1996	KLW +JL9	TUBO de freio traseiro LE	90473026		1	
14	1994/1996	KLW +JL9	TUBO de freio traseiro LD	90473027		1	
15	1994/1996	KLW +JL9	UNIDADE de controle eletrônico	90511651		1	
15	1994/1996	KLW +JL9	UNIDADE de controle eletrônico	(90543495)		1	NLS
15	1994/1996	KLW +JL9	UNIDADE de controle eletrônico	(90543495)		1	NLS
16	1994/1996	KLW +JL9	RELÉ da unidade hidraulica do ABS	90350990		1	
17	1994/1996	KLW +JL9	RELÉ da válvula de controle do ABS	90350989		1	
18	1994/1996	KLW +JL9	SENSOR de velocidade das rodas dianteiras	90510884		2	
19	1994/1994	KLW +JL9 A/S-	SUPORTE do sensor da roda dianteira LE	(90305232)		1	90345826
19	1994/1994	KLW +JL9 A/S-	SUPORTE do sensor da roda dianteira LE	90345826		1	
19	1994/1996	KLW +JL9 A/P-	SUPORTE do sensor da roda dianteira LE	90345826		1	
19	1994/1994	KLW +JL9 A/S-	SUPORTE do sensor da roda dianteira LD	(90305233)		1	90345827
19	1994/1994	KLW +JL9 A/S-	SUPORTE do sensor da roda dianteira LD	90345827		1	
19	1994/1996	KLW +JL9 A/P-	SUPORTE do sensor da roda dianteira LD	90345827		1	
20	1994/1996	KLW +JL9	PARAFUSO do suporte do sensor	(94618672)		4	90194536
20	1994/1996	KLW +JL9	PARAFUSO do suporte do sensor	90194536		4	
21	1994/1996	KLW +JL9	BRAÇADEIRA da tomada traseira do sensor	90307721		2	
22	1994/1996	KLW +JL9	PRESILHA do fio do sensor	90210837		6	
23	1994/1996	KLW +JL9	CLIP do fio do sensor	90306635		2	
24	1994/1996	KLW +JL9	CLIP do fio do sensor	90306870		4	
25	1994/1996	KLW +JL9	BRAÇADEIRA do fio do sensor	(11083901)		2	NLS
26	1994/1996	KLW +JL9	PLACA protetora do conector do sistema	(90347700)		1	NLS
27	1994/1996	KLW +JL9	PORCA mola da placa protetora	(90347714)		1	NLS
28	1994/1996	KLW +JL9	PRESILHA da placa protetora	(90347715)		1	NLS
29	1994/1996	KLW +JL9	DISCO dentado (fornecido somente na junta homocinética)	NR		2	
30	1994/1996	KLW +JL9	EXTENSÃO do sensor de velocidade da roda traseira LE	(90461717)		1	NLS
30	1994/1996	KLW +JL9	EXTENSÃO do sensor de velocidade da roda traseira LD	90461716		1	
31	1994/1996	KLW +JL9	EXTENSÃO do sensor das rodas traseiras	90307723		1	

Opções:

JL9 - Sistema de freios anti-blocante ABS

It	Ano	Aplicação	Descrição	Nº Peça	Qtd	Substituta

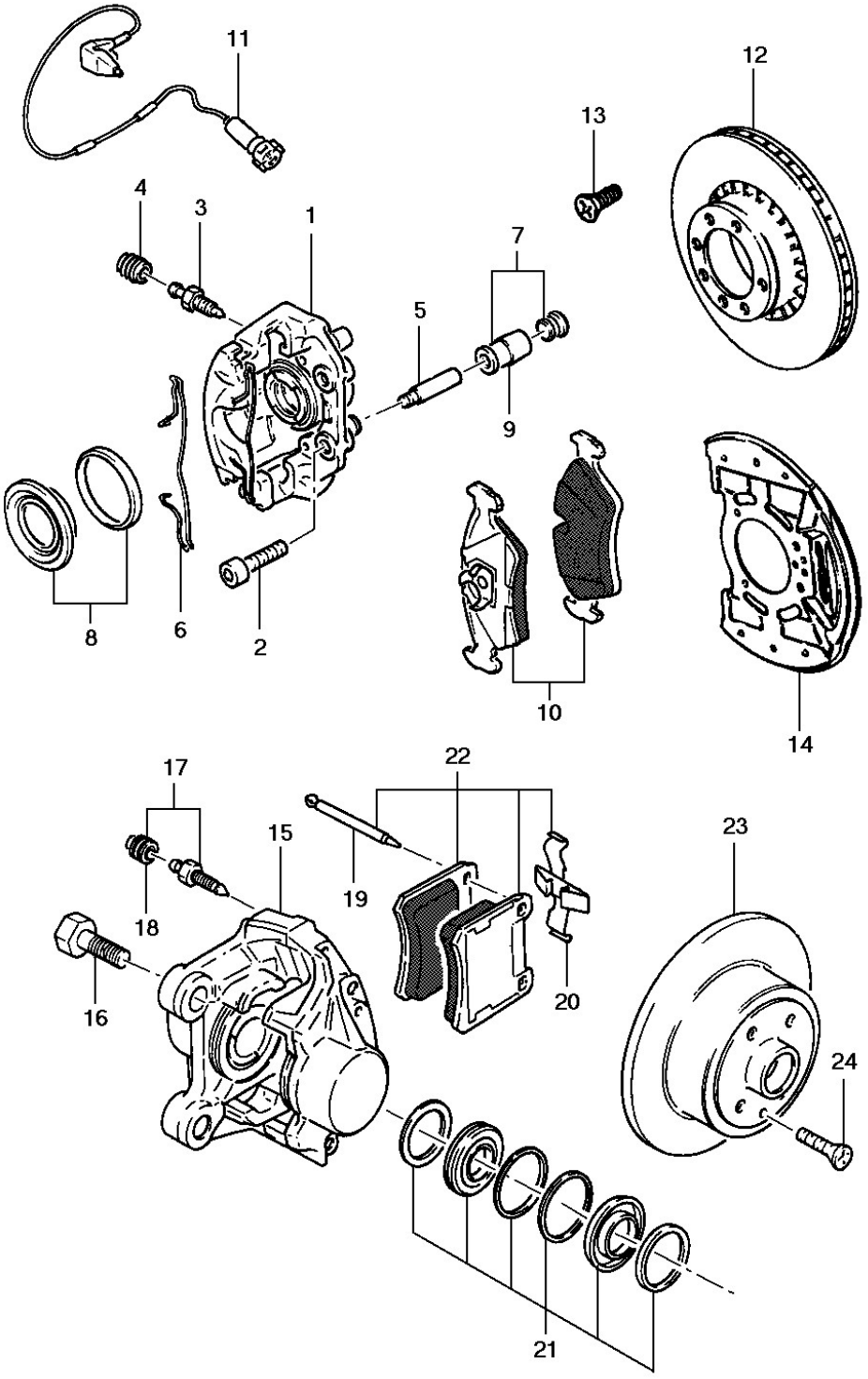
11
12
13
4
3
1
7
5
9
8
6
2
10
14
17
22
15
23
19
18
16
20
24
21

General Motors do Brasil Ltda. **Catálogo Eletrônico de Peças**

Veículo: Vectra 94/96 **Edição:** Agosto 2006

Assunto: Pinças dos freios dianteiro e traseiro **Data de Impressão:** 21/05/2021

It	Ano	Aplicação	Descrição	Nº Peça		Qtd	Substituta
1	1994/1996	KLW	PINÇA dianteira LE	(93243523)		1	93334571
1	1994/1996	KLW	PINÇA dianteira LE	93334571		1	
1	1994/1996	KLW	PINÇA dianteira LD	(93243524)		1	93334572
1	1994/1996	KLW	PINÇA dianteira LD	93334572		1	
2	1994/1996	KLW	PARAFUSO da pinça dianteira	90375920		4	
3	1994/1996	KLW	VÁLVULA de sangria dianteira	90094817		2	
4	1994/1996	KLW	CAPA da válvula de sangria dianteira	06620325		2	
5	1994/1996	KLW	PINO guia da pastilha dianteira	90297771		4	
6	1994/1996	KLW	MOLA retentora da pastilha dianteira	90297772		2	
7	1994/1996	KLW	BUCHA do pino guia	(90297768)		2	90510227
7	1994/1996	KLW	BUCHA do pino guia	90510227		2	
8	1994/1996	KLW	JOGO de vedação do êmbolo	90297767		2	
9	1994/1996	KLW	BUCHA corrediça do pino guia	93224985		4	
10	1994/1996	KLW	JOGO de pastilha da pinça dianteira	(93224986)	*	1	90398760
10	1994/1996	KLW	JOGO de pastilha da pinça dianteira	93213479	*	1	
11	1994/1996	KLW +UW1	SENSOR de desgaste da pastilha dianteira	90335784		2	
12	1994/1996	KLW	DISCO de freio ventil. dianteiro	90250546		2	
12	1994/1996	KLW	DISCO de freio ventil. dianteiro	90468509		2	
12	1994/1996	KLW	DISCO de freio ventil. dianteiro	90468509		2	
13	1994/1996	KLW	PARAFUSO do disco de freio dianteiro [use 11085864]	11085861		1	
14	1994/1996	KLW	PLACA cobertura do disco dianteiro LE	90375289		1	
14	1994/1996	KLW	PLACA cobertura do disco dianteiro LE	93262339		1	
14	1994/1996	KLW	PLACA cobertura do disco dianteiro LD	90375290		1	
14	1994/1996	KLW	PLACA cobertura do disco dianteiro LD	(93262340)		1	NLS
15	1994/1996	KLW	PINÇA traseira LE	90289427		1	
15	1994/1996	KLW	PINÇA traseira LE	(93227937)		1	93336231
15	1994/1996	KLW	PINÇA traseira LE	(93336231)		1	NLS
15	1994/1996	KLW	PINÇA traseira LD	(93227938)		1	93336232
15	1994/1996	KLW	PINÇA traseira LD	93336232		1	
16	1994/1996	KLW	PARAFUSO de fixação da pinça traseira	(90304615)		4	93251985
17	1994/1996	KLW	VÁLVULA de sangria traseira com capa	90297538		2	
18	1994/1996	KLW	CAPA da válvula de sangria traseira	06620325		2	
19	1994/1996	KLW	PINO de retenção da pastilha traseira	90295007		4	
20	1994/1996	KLW	MOLA retentora da pastilha traseira	(90297536)		2	NLS
21	1994/1996	KLW	JOGO de reparo do êmbolo traseiro	90295005		2	
22	1994/1996	KLW	JOGO de pastilha da pinça traseira	93225005		1	
23	1994/1996	KLW	DISCO de freio traseiro	90345699		2	
23	1994/1996	KLW	DISCO de freio traseiro	90421872		2	
24	1994/1996	KLW	PARAFUSO do disco de freio traseiro [use 11085864]	11085861		4	

Opções:

UW1 - Sistema de diagnose Check Control

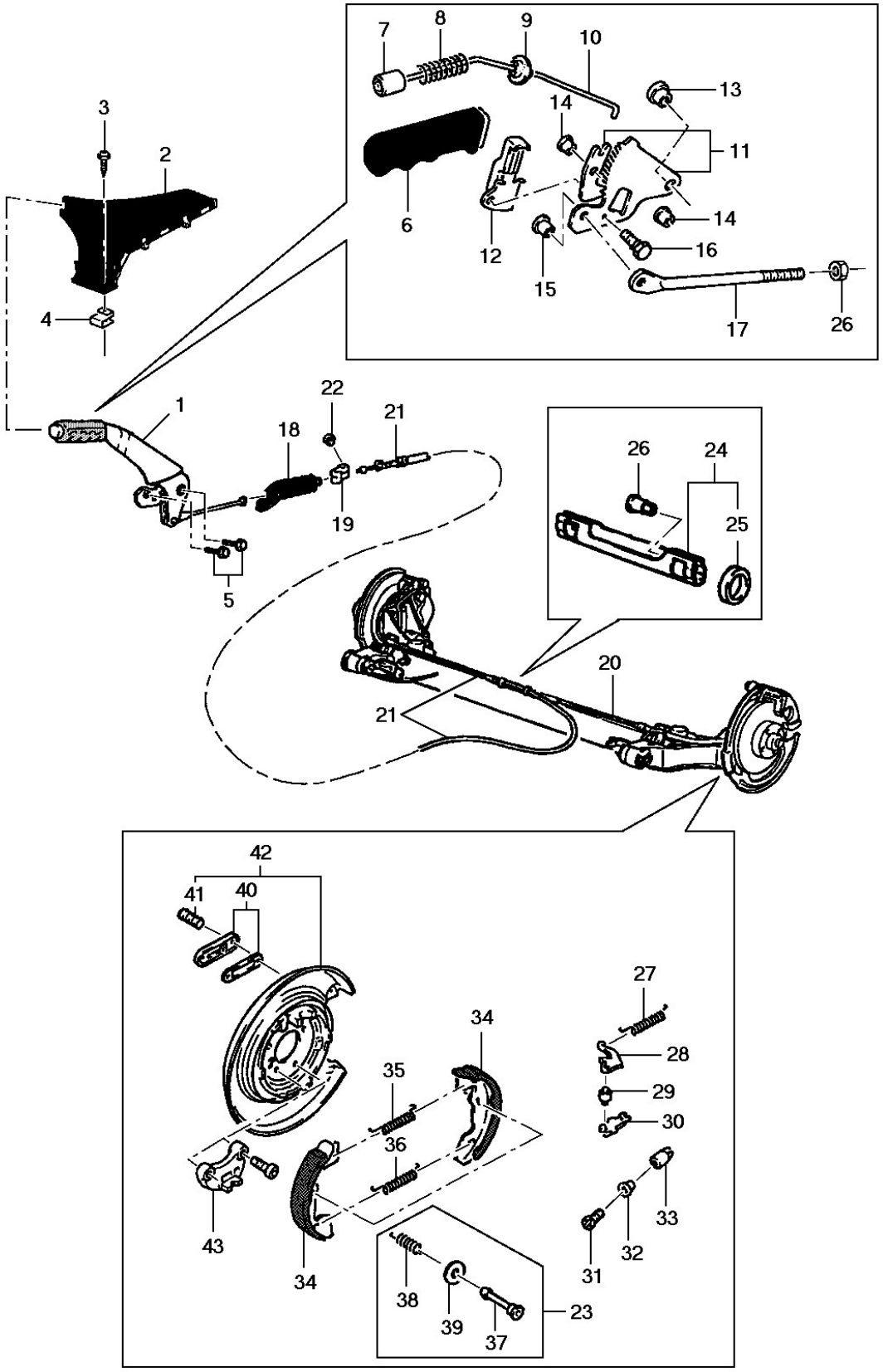
7
8
9
10
13
14
11
14
16
26
17
6
12
15
3
2
4
1
22
21
18
19
5
26
24
25
20
21
42
41
40
27
34
28
29
30
35
36
33
32
31
43
34
38
39
37
23

General Motors do Brasil Ltda. **Catálogo Eletrônico de Peças**

Veículo: Vectra 94/96 **Edição:** Agosto 2006

Assunto: Freio de estacionamento **Data de Impressão:** 21/05/2021

It	Ano	Aplicação	Descrição	Nº Peça	Qtd	Substituta
1	1994/1996	KLW	ALAVANCA do freio de estacionamento	(90447119)	1	93251079
1	1994/1996	KLW	ALAVANCA do freio de estacionamento	(93251079)	1	NLS
2	1994/1996	KLW	CAPA da alavanca	90331615	1	
3	1994/1996	KLW	PARAFUSO da capa da alavanca	(90355035)	1	NLS
4	1994/1996	KLW	PORCA mola da capa da alavanca	90269891	1	
5	1994/1996	KLW	PARAFUSO de fixação da alavanca no assoalho	(11081661)	2	93251876
5	1994/1996	KLW	PARAFUSO de fixação da alavanca no assoalho	93251876	2	
6	1994/1996	KLW	MANOPLA da alavanca	(90304963)	1	NLS
7	1994/1996	KLW	BOTÃO da alavanca	NR	1	
8	1994/1996	KLW	MOLA de retorno do botão	(90305005)	1	02865789
8	1994/1996	KLW	MOLA de retorno do botão	(02865789)	1	94649762
9	1994/1996	KLW	ESPAÇADOR guia da haste	90447051	1	
10	1994/1996	KLW	HASTE de acionamento (inclui 7)	(90289643)	1	NLS
11	1994/1996	KLW	CATRACA de aplicação do freio	(90010178)	1	NLS
12	1994/1996	KLW	INTERRUPTOR de luz freio aplicado	90087504	1	
13	1994/1996	KLW	LUVA guia da alavanca	(90304912)	1	NLS
14	1994/1996	KLW	LUVA da haste da alavanca	(90032127)	2	NLS
14	1994/1996	KLW	LUVA da haste da alavanca	(93267690)	2	NLS
15	1994/1996	KLW	LUVA guia da lingueta dentada	90168076	1	
15	1994/1996	KLW	LUVA guia da lingueta dentada	(93256952)	1	NLS
16	1994/1996	KLW	PARAFUSO do interruptor	11050752	1	
17	1994/1996	KLW	TIRANTE de acionamento	90112983	1	
17	1994/1996	KLW	TIRANTE de acionamento	93206565	1	
18	1994/1996	KLW	VEDADOR do tirante de acionamento	(90304061)	1	90495325
19	1994/1996	KLW	CONECTOR do cabo do freio	90121233	1	
20	1994/1996	KLW	CABO do freio de estacionamento LE 663 mm	90375403	1	
21	1994/1996	KLW	CABO do freio de estacionamento LD 2005 mm	90375404	1	
22	1994/1996	KLW	BOTÃO de conexão do cabo	93208166	1	
23	1994/1996	KLW	JOGO de reparo das sapatas ATE (inclui 37, 38 e 39)	93224922	1	
24	1994/1996	KLW	EQUALIZADOR do cabo de freio (inclui 25)	90189772	1	
24	1994/1996	KLW	EQUALIZADOR do cabo de freio (inclui 25)	93335200	1	
25	1994/1996	KLW	AMORTECEDOR do cabo do freio	90189710	1	
26	1994/1996	KLW	PORCA de regulagem do cabo ao equalizador	90334821	1	
27	1994/1996	KLW	MOLA tensora do cabo	(08965508)	2	NLS
28	1994/1996	KLW	ALAVANCA de acionamento das sapatas	90111317	2	
29	1994/1996	KLW	PINO da alavanca acionadora da sapata	90075839	2	
30	1994/1996	KLW	SUPORTE do cabo na alavanca	03432340	2	
30	1994/1996	KLW	SUPORTE do cabo na alavanca	90496947	2	
31	1994/1996	KLW	PARAFUSO de ajuste da sapata	(90075043)	2	NLS
32	1994/1996	KLW	PORCA do parafuso de ajuste	(90075042)	2	NLS
33	1994/1996	KLW	LUVA do parafuso de ajuste	90075044	2	
34	1994/1996	KLW	JOGO de sapatas do freio de estacionamento	90273259	1	
34	1994/1996	KLW	JOGO de sapatas do freio de estacionamento	90512907	1	
34	1994/1996	KLW	JOGO de sapatas do freio de estacionamento	90512907	1	
35	1994/1996	KLW	MOLA de retração da sapata	(93224921)	4	NLS
36	1994/1996	KLW	MOLA de retração da sapata	90079327	4	
37	1994/1996	KLW	PINO da mola de retenção da sapata	(90279209)	4	93290292

It	Ano	Aplicação	Descrição	Nº Peça	Qtd	Substituta
38	1994/1996	KLW	MOLA de encosto da sapata	(06681527)	4	NLS
39	1994/1996	KLW	PRATO da mola de encosto da sapata	06663706	4	
40	1994/1996	KLW	COBERTURA e retentor da placa defletora	93225293	2	
41	1994/1996	KLW	PINO estriado da cobertura (contido em 42)	NR	4	
42	1994/1994	KLW	PLACA defletora do freio LE (inclui 41)	(90345812)	1	93224919
42	1994/1994	KLW	PLACA defletora do freio LE (inclui 41)	93224919	1	
42	1994/1994	KLW	PLACA defletora do freio LD (inclui 41)	(90345813)	1	93224920
42	1994/1994	KLW	PLACA defletora do freio LD (inclui 41)	(93224920)	1	NLS
42	1994/1996	KLW	PLACA defletora do freio LE (inclui 41)	93224919	1	
42	1994/1996	KLW	PLACA defletora do freio LD (inclui 41)	(93224920)	1	NLS
43	1994/1996	KLW	APOIO da sapata do freio	90222360	1	
	1994/1996	KLW	JOGO de reparo de regulagem das sapatas ATE	93224945	1	

Opções:

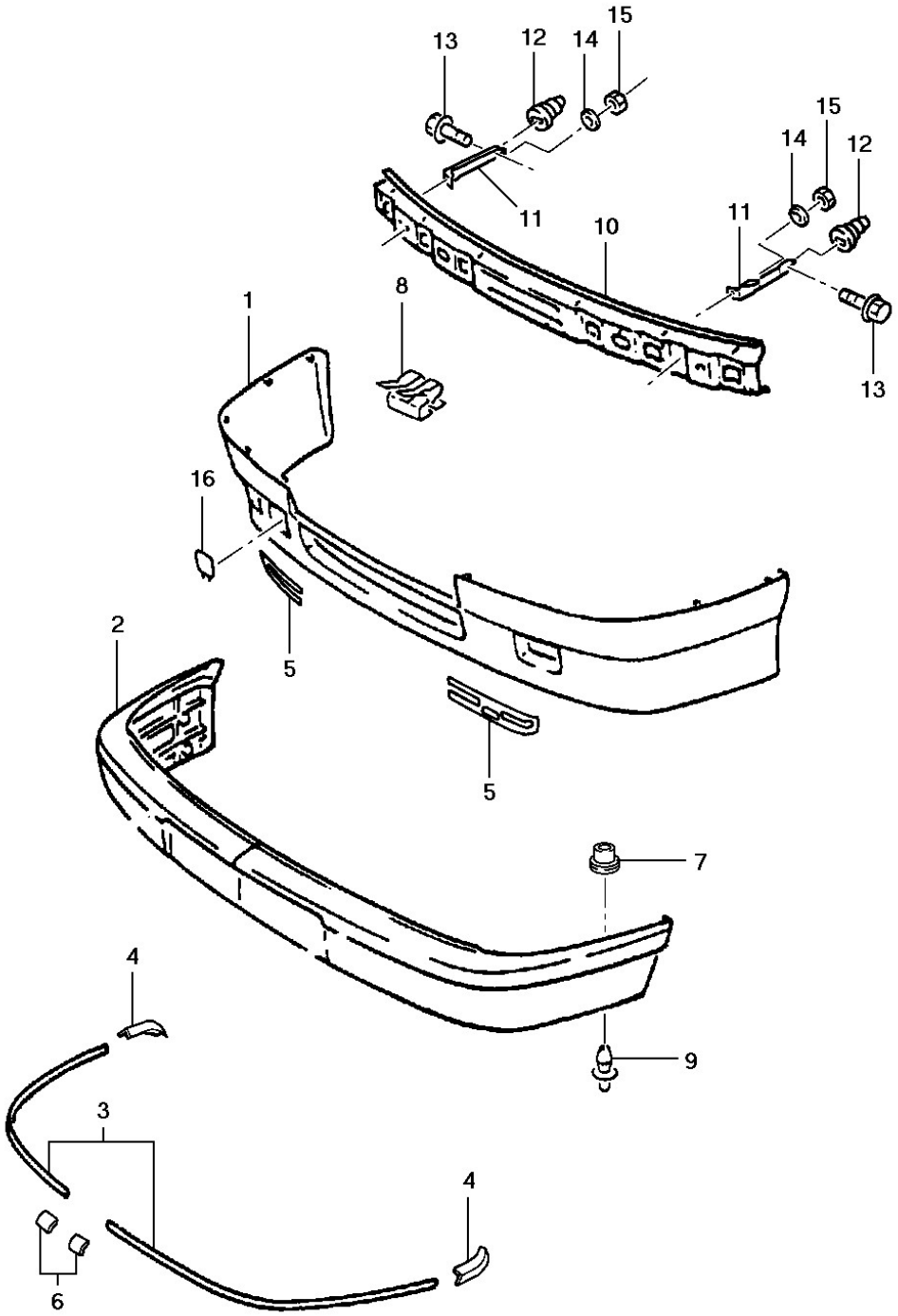
15
13
12
14
15
14
12
11
11
10
11
8
1
13
16
5
2
5
7
4
9
3
4
6

General Motors do Brasil Ltda. **Catálogo Eletrônico de Peças**

Veículo: Vectra 94/96 **Edição:** Agosto 2006

Assunto: Pára-choque dianteiro **Data de Impressão:** 21/05/2021

It	Ano	Aplicação	Descrição	Nº Peça	Qtd	Substituta
1	1994/1996	K	APLIQUE do pára-choque primer	90443537	1	
1	1994/1996	LW	APLIQUE do pára-choque primer	93223662	1	
2	1994/1996	KLW	COBERTURA superior s/ porca	(90486819)	1	93223667
2	1994/1996	KLW	COBERTURA superior c/ porca	93223667	1	
3	1994/1996	LW	FRISO da cobertura superior	(90428472)	2	NLS
4	1994/1996	LW	RETENTOR lateral do friso LE	90427923	1	
4	1994/1996	LW	RETENTOR lateral do friso LD	90427921	1	
5	1994/1996	K	FAIXA do aplique LE	90428493	1	
5	1994/1996	K	FAIXA do aplique LD	90428494	1	
6	1994/1996	LW	RETENTOR central do friso LE	90427922	1	
6	1994/1996	LW	RETENTOR central do friso LD	90427924	1	
7	1994/1996	KLW	ESPAÇADOR do pára-choque ao aplique	90461298	8	
8	1994/1996	KLW	TRAVA lateral do aplique	90461548	2	
9	1994/1996	KLW	REBITE expansivo do aplique	(90087290)	8	NLS
9	1994/1996	KLW	REBITE expansivo do aplique	(90138810)	8	NLS
10	1994/1996	KLW	VIGA do pára-choque	90347828	1	
11	1994/1996	KLW	SUPORTE do pára-choque	90306517	2	
12	1994/1996	KLW	ISOLADOR do suporte	90306518	2	
13	1994/1996	KLW	PARAFUSO do suporte	11087371	2	
14	1994/1996	KLW	ARRUELA do suporte	11014021	2	
14	1994/1996	KLW	ARRUELA do suporte	94627397	2	
15	1994/1996	KLW	PORCA do suporte	(11014031)	2	NLS
16	1994/1996	LW	COMPLEMENTO do farol	(90428460)	2	NLS

Opções:

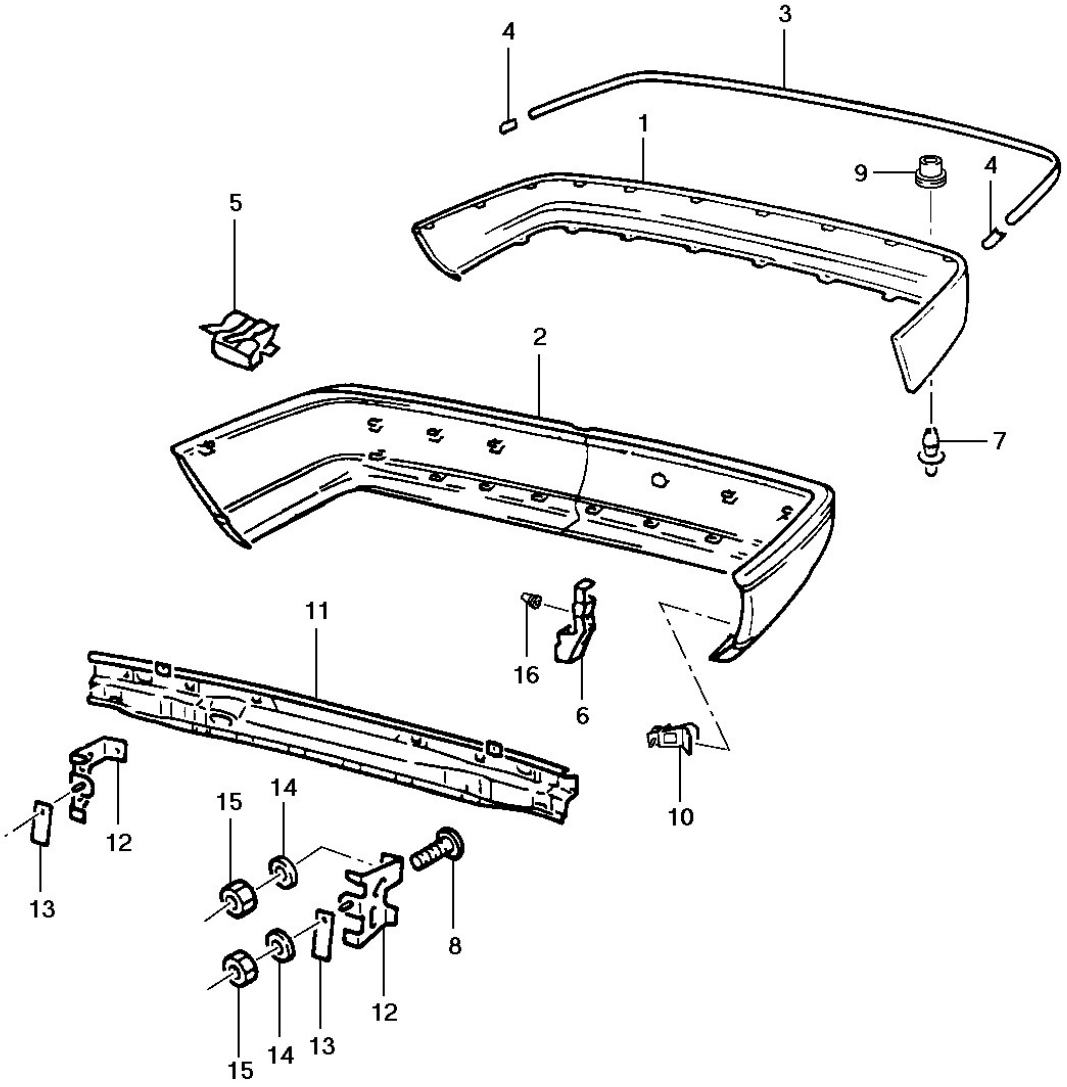
4
3
1
9
4
5
2
7
11
16
6
10
15
14
12
13
8
12
15
14
13

General Motors do Brasil Ltda. **Catálogo Eletrônico de Peças**

Veículo: Vectra 94/96 **Edição:** Agosto 2006

Assunto: Pára-choque traseiro **Data de Impressão:** 21/05/2021

It	Ano	Aplicação	Descrição	Nº Peça	Qtd	Substituta
1	1994/1996	KLW	APLIQUE do pára-choque	90443230	1	
2	1994/1996	KLW	COBERTURA superior	90443227	1	
3	1994/1996	LW	FRISO da capa superior	90428476	1	
4	1994/1996	LW	RETENTOR lateral do friso LE	90358084	1	
4	1994/1996	LW	RETENTOR lateral do friso LD	90358085	1	
5	1994/1996	KLW	TRAVA lateral do aplique	90461548	2	
6	1994/1996	KLW	RETENTOR lateral do LE	90228858	1	
6	1994/1996	KLW	RETENTOR lateral do LD	90228859	1	
7	1994/1996	KLW	REBITE expansivo do aplique	(90087290)	6	NLS
7	1994/1996	KLW	REBITE expansivo do aplique	(90138810)	6	NLS
8	1994/1996	KLW	PARAFUSO da viga	(90377958)	2	93269491
9	1994/1996	KLW	ESPAÇADOR do pára-choque ao aplique	90461298	6	
10	1994/1996	KLW	SUPORTE lateral LE	90347269	1	
10	1994/1996	KLW	SUPORTE lateral LD	90347270	1	
11	1994/1996	KLW	VIGA do pára-choque	90339948	1	
11	1994/1996	KLW	VIGA do pára-choque	93257090	1	
12	1994/1996	KLW	SUPORTE da viga LE	90228852	1	
12	1994/1996	KLW	SUPORTE da viga LD	90228853	1	
13	1994/1996	KLW	ESPAÇADOR do suporte	90286810	2	
13	1994/1996	KLW	ESPAÇADOR do suporte	93270404	2	
14	1994/1996	KLW	ARRUELA do suporte	11014021	4	
14	1994/1996	KLW	ARRUELA do suporte	94627397	4	
15	1994/1996	KLW	PORCA do suporte	(11014031)	4	NLS
16	1994/1996	KLW	PINO soldado do retentor	(90197251)	4	90357257

Opções:

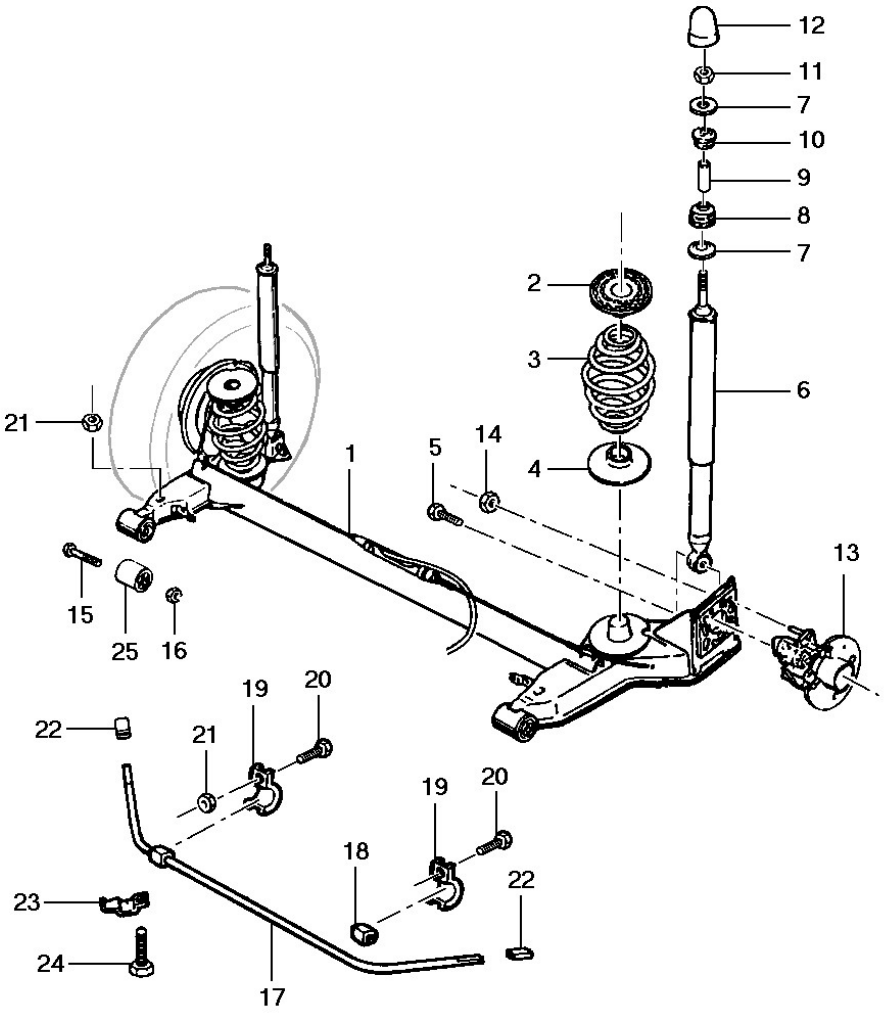
12
11
7
10
9
8
7
2
3
6
4
21
1
5
14
13
15
25
16
19
20
22
21
19
20
18
22
23
24
17

General Motors do Brasil Ltda. **Catálogo Eletrônico de Peças**

Veículo: Vectra 94/96 **Edição:** Agosto 2006

Assunto: Barra estabilizadora, mola e amortecedor traseiro **Data de Impressão:** 21/05/2021

It	Ano	Aplicação	Descrição	Nº Peça	Qtd	Substituta
1	1994/1996	KLW	EIXO traseiro s/ rolamento duplo s/ cubo	(93218825)	1	NLS
2	1994/1996	KLW	BATENTE superior da mola	(90216139)	2	93270269
2	1994/1996	KLW	BATENTE superior da mola	93270269	2	
3	1994/1996	KLW	MOLA	90250256	2	
3	1994/1996	KLW	MOLA	93251615	2	
4	1994/1996	KLW	BATENTE inferior da mola	(90305263)	2	NLS
5	1994/1996	KLW	PARAFUSO do amortecedor	11086682	2	
6	1994/1996	KL +LE4	AMORTECEDOR MONROE	93223745	2	
6	1994/1996	KL +LE4	AMORTECEDOR COFAP	(93223744)	2	NLS
6	1994/1996	W +LJ1	AMORTECEDOR COFAP	93226159	2	
7	1994/1996	KLW	RETENTOR dos coxins do amortecedor	90343956	4	
8	1994/1996	KLW	COXIM inferior do amortecedor	(90344667)	2	90447969
9	1994/1996	KLW	ESPAÇADOR do amortecedor	90334270	2	
10	1994/1996	KLW	COXIM superior do amortecedor	90250288	2	
11	1994/1996	KLW	PORCA do amortecedor	11067227	2	
11	1994/1996	KLW	PORCA do amortecedor	93267898	2	
12	1994/1996	KLW	COBERTURA do amortecedor	90438025	2	
13	1994/1996	KLW -JL9	CUBO c/ rolamento duplo	90372568	2	
13	1994/1996	KLW -JL9	CUBO c/ rolamento duplo	90468191	2	
13	1994/1996	KLW +JL9	CUBO c/ rolamento duplo	90372569	2	
14	1994/1996	KLW	PORCA do cubo c/ rolamento	11085942	8	
15	1994/1996	KLW	PARAFUSO do eixo traseiro ao assoalho	(90216633)	2	90447937
16	1994/1996	KLW	PORCA do eixo traseiro ao assoalho	90216636	2	
16	1994/1996	KLW	PORCA do eixo traseiro ao assoalho	(90447801)	2	NLS
17	1994/1996	KL +LE4	BARRA estabilizadora traseira	90189647	1	
17	1994/1996	W +LJ1	BARRA estabilizadora traseira	90335306	1	
18	1994/1996	KL +LE4	COXIM da barra estabilizadora	90193091	2	
18	1994/1996	W +LJ1	COXIM da barra estabilizadora	(90345064)	2	NLS
19	1994/1996	KLW	BRAÇADEIRA do coxim da barra estabilizadora	10018642	2	
19	1994/1996	KLW	BRAÇADEIRA do coxim da barra estabilizadora	93269891	2	
19	1994/1996	KLW	BRAÇADEIRA do coxim da barra estabilizadora	93269891	2	
20	1994/1996	KLW	PARAFUSO da braçadeira do coxim	(11041181)	4	NLS
21	1994/1994	KLW	PORCA da braçadeira do coxim	(93208835)	4	11094293
21	1994/1994	KLW	PORCA da braçadeira do coxim lateral	(93208835)	4	11094293
21	1994/1996	KLW	PORCA da braçadeira do coxim	11094293	4	
21	1994/1996	KLW	PORCA da braçadeira do coxim lateral	11094293	4	
22	1994/1996	KL +LE4	COXIM lateral da barra estabilizadora	10018649	2	
22	1994/1996	W +LJ1	COXIM lateral da barra estabilizadora	(90236353)	2	NLS
23	1994/1996	KLW	BRAÇADEIRA do coxim lateral	90193090	2	
23	1994/1996	KLW	BRAÇADEIRA do coxim lateral	93258127	2	
24	1994/1994	KLW	PARAFUSO da braçadeira do coxim lateral	11041101	4	
24	1994/1996	KLW	PARAFUSO da braçadeira do coxim lateral	(07316517)	4	NLS
24	1994/1996	KLW	PARAFUSO da braçadeira do coxim lateral	(93370019)	4	93370020
25	1994/1996	KLW	BUCHA amortecedora do eixo traseiro	93208194	2	

Opções:

JL9 - Sistema de freios anti-blocante ABS

It	Ano	Aplicação	Descrição	Nº Peça	Qtd	Substituta

LE4 - Motor 4 cilindros 2.0L gasolina MPFI 8 válvulas
LJ1 - Motor 4 cilindros 1.8L gasolina MPFI 8 válvulas

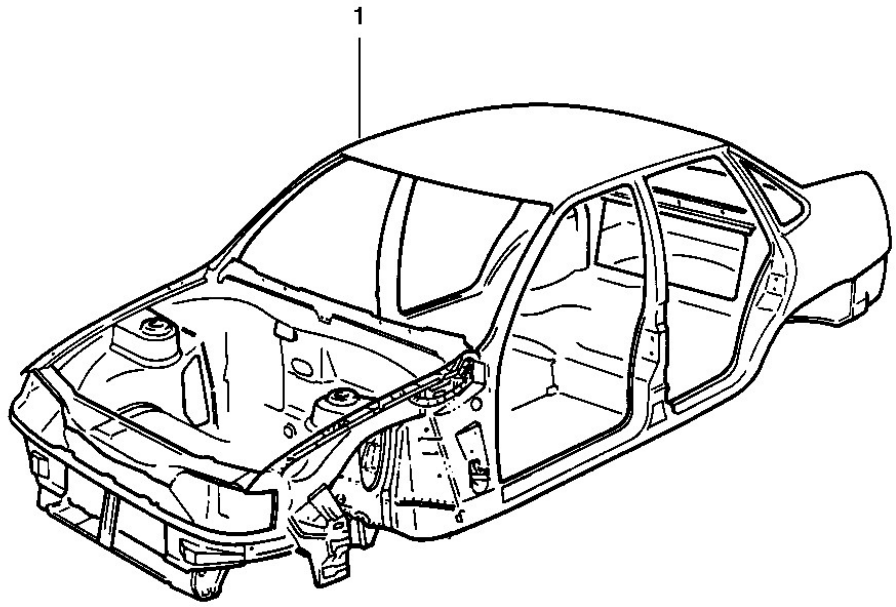
1

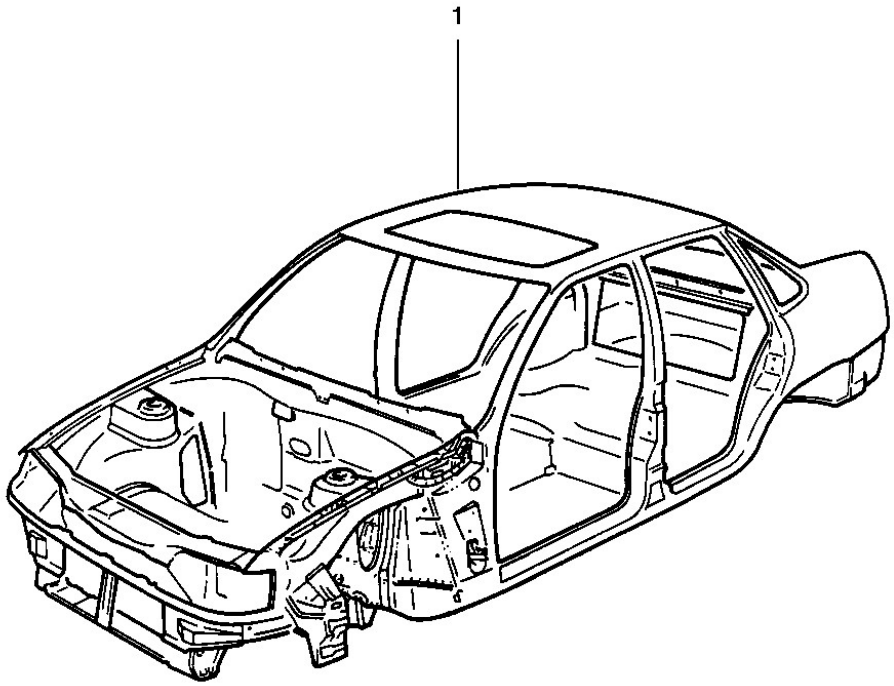
1

General Motors do Brasil Ltda. **Catálogo Eletrônico de Peças**

Veículo: Vectra 94/96 **Edição:** Agosto 2006

Assunto: Carroceria **Data de Impressão:** 21/05/2021

It	Ano	Aplicação	Descrição	Nº Peça	Qtd	Substituta
1	1994/1996	KLW -CF5 -C60	CARROCERIA	(90444021)	1	NLS
1	1994/1996	KLW -CF5 +C60	CARROCERIA	(90444023)	1	NLS
1	1994/1996	KLW +CF5 +C60	CARROCERIA	(90444024)	1	NLS

Opções:

C60 - Ar condicionado

CF5 - Teto solar deslizante com acionamento elétrico

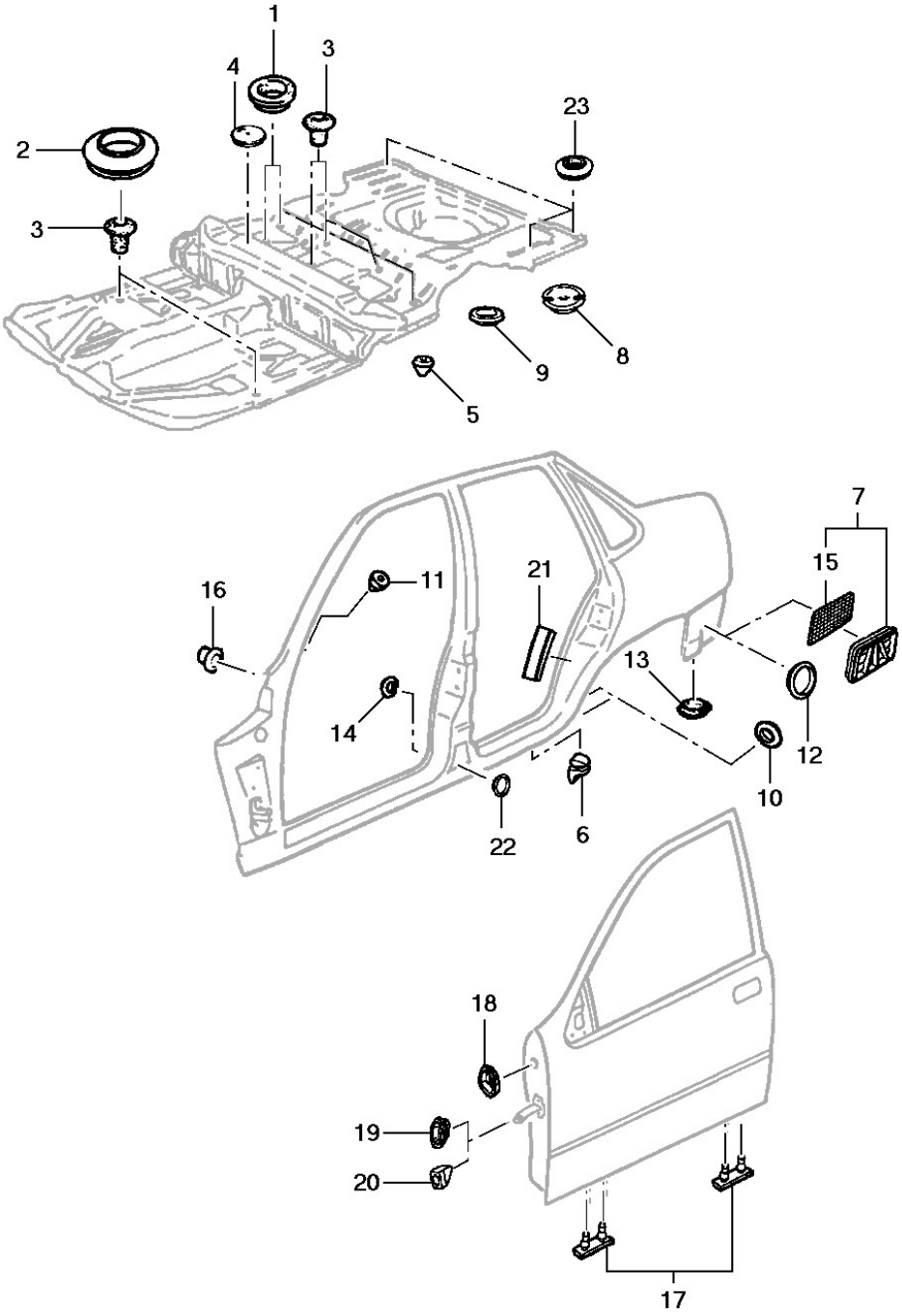
1
4
3
23
2
3
9
8
5
7
15
16
11
21
13
14
12
10
22
6
18
19
20
17

General Motors do Brasil Ltda. **Catálogo Eletrônico de Peças**

Veículo: Vectra 94/96 **Edição:** Agosto 2006

Assunto: Vedadores da carroceria **Data de Impressão:** 21/05/2021

It	Ano	Aplicação	Descrição	Nº Peça	Qtd	Substituta
1	1994/1996	KLW	TAMPÃO de dreno no assoalho	02879379	16	
2	1994/1996	KLW	TAMPÃO de dreno no assoalho	90149888	6	
3	1994/1996	KLW	TAMPÃO de dreno no assoalho	(90120284)	6	NLS
4	1994/1996	KLW	COBERTURA de inspeção da bomba de combustível	90225742	1	
5	1994/1996	KLW	TAMPÃO do assoalho	(02591033)	9	NLS
5	1994/1996	KLW	TAMPÃO do assoalho	(90120284)	9	NLS
6	1994/1996	KLW	VÁLVULA de dreno da soleira da porta	(90045638)	10	NLS
7	1994/1996	KLW	VÁLVULA de exaustão de ar (inclui 23)	90306855	1	
7	1994/1996	KLW	VÁLVULA de exaustão de ar (inclui 23)	(90569333)	1	90569661
8	1994/1996	KLW	TAMPÃO do assoalho	90378639	3	
9	1994/1996	KLW +CF5	TAMPÃO da válvula de dreno	90240893	2	
10	1994/1996	KLW	TAMPÃO fechamento abertura caixa de roda	90149888	4	
11	1994/1996	KLW	TAMPÃO dreno coluna dianteira	(02591033)	2	NLS
11	1994/1996	KLW	TAMPÃO dreno coluna dianteira	(90120284)	2	NLS
12	1994/1996	KLW	TAMPÃO do furo painel lateral	90149888	1	
13	1994/1996	KLW	TAMPÃO furo do painel lateral externo	(90389529)	1	93256969
14	1994/1996	KLW	VEDADOR da coluna B 28 mm	90307205	2	
15	1994/1996	KLW	FILTRO da válvula de exaustão	93228571	2	
16	1994/1996	KLW	VEDADOR da coluna dianteira	(90287009)	AN	93368896
16	1994/1996	KLW	VEDADOR da coluna dianteira	93368896	AN	
17	1994/1996	KLW	VÁLVULA de dreno das portas	(94637751)	8	NLS
18	1994/1996	KLW	VEDADOR de passagem do chicote na porta	NR	2	
19	1994/1996	KLW	VEDADOR do limitador da porta dianteira	NR	2	
20	1994/1996	KLW	VEDADOR do limitador da porta traseira	93220017	2	
20	1994/1996	KLW	VEDADOR do limitador da porta traseira	93237477	2	
21	1994/1996	KLW	ISOLANTE da coluna C LE	(90270278)	1	NLS
21	1994/1996	KLW	ISOLANTE da coluna C LD	90270279	1	
22	1994/1996	K -AU3 -A31	CAPA vedadora da coluna B	02879379	2	
23	1994/1996	KLW	VEDADOR do assoalho	02879378	6	
23	1994/1996	KLW	VEDADOR da caixa da roda	02879378	4	
23	1994/1996	KLW	VEDADOR do painel lateral	02879378	1	

Opções:

A31 - Levantador elétrico dos vidros das portas

AU3 - Trava elétrica das portas

CF5 - Teto solar deslizante com acionamento elétrico

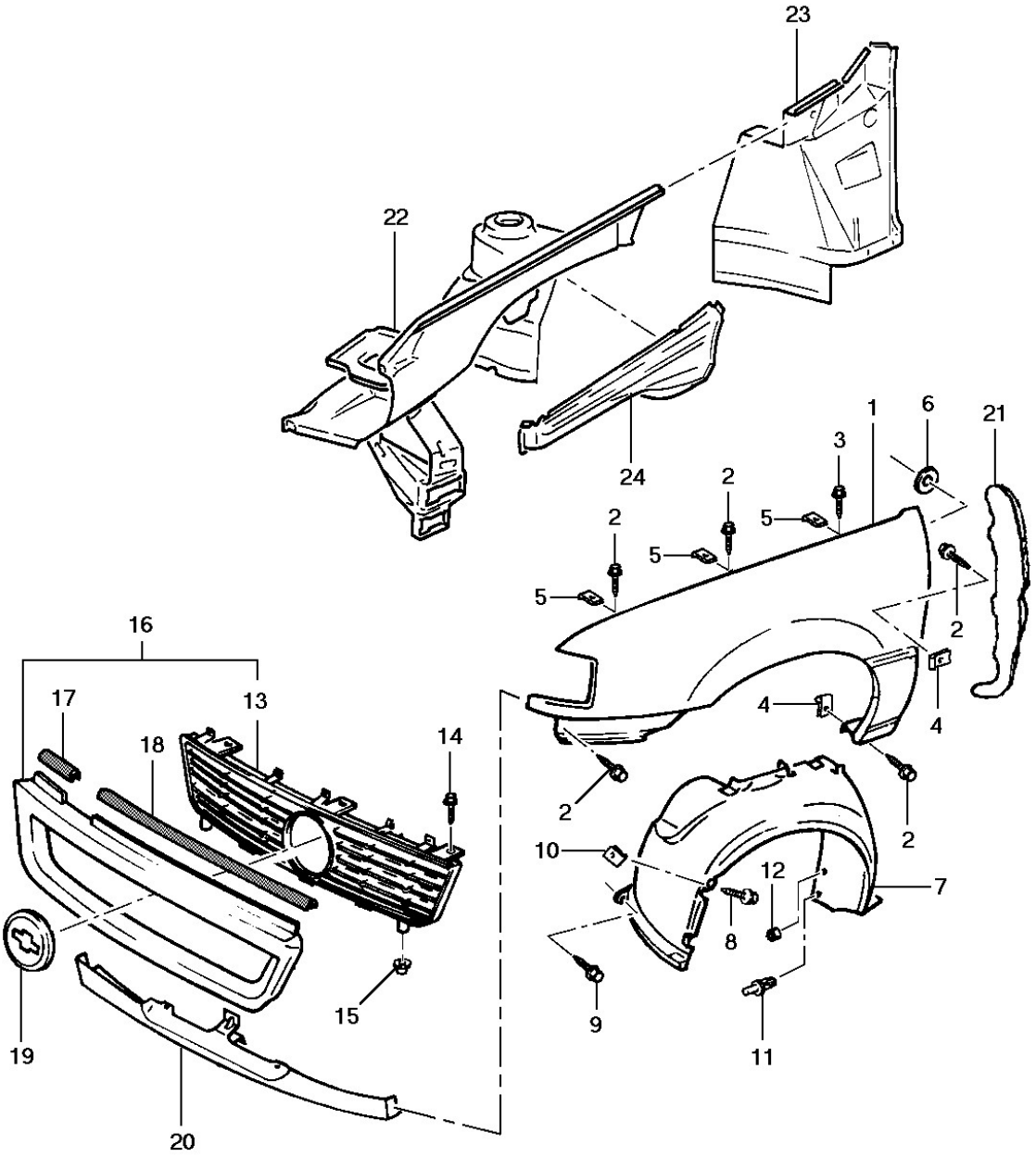
23
22
24
1
6
21
3
2
5
2
5
2
5
2
4
4
2
2
16
17
13
18
14
10
12
7
8
9
11
15
19
20

It	Ano	Aplicação	Descrição	Nº Peça	Qtd	Substituta
1	1994/1996	KLW	PÁRA-LAMA dianteiro LE	90269072	1	
1	1994/1996	KLW	PÁRA-LAMA dianteiro LD	90269073	1	
2	1994/1996	KLW	PARAFUSO do pára-lama no painel dianteiro	(11072641)	6	11054933
2	1994/1996	KLW	PARAFUSO do pára-lama no painel dianteiro	93290618	6	
2	1994/1996	KLW	PARAFUSO do pára-lama a caixa de roda	(11072641)	10	11054933
2	1994/1996	KLW	PARAFUSO do pára-lama a caixa de roda	93290618	10	
2	1994/1996	KLW	PARAFUSO do pára-lama a estrutura de abertura da porta	(11072641)	4	11054933
2	1994/1996	KLW	PARAFUSO do pára-lama a estrutura de abertura da porta	93290618	4	
2	1994/1996	KLW	PARAFUSO do pára-lama à longarina dianteira	(11072641)	2	11054933
2	1994/1996	KLW	PARAFUSO do pára-lama à longarina dianteira	93290618	2	
2	1994/1996	KLW	PARAFUSO do pára-lama ao suporte da caixa de roda	(11072641)	2	11054933
2	1994/1996	KLW	PARAFUSO do pára-lama ao suporte da caixa de roda	93290618	2	
3	1994/1996	KLW	PARAFUSO do pára-lama a caixa de roda	(11054933)	2	NLS
4	1994/1996	KLW	PORCA mola do pára-lama a estrutura da abertura da porta	11072461	2	
4	1994/1996	KLW	PORCA mola do pára-lama a longarina dianteira	11072461	2	
5	1994/1996	KLW	PORCA mola do pára-lama	11094001	2	
5	1994/1996	KLW	PORCA mola do pára-lama	93329201	2	
6	1994/1996	KLW	ARRUELA espaçadora do pára-lama	(90269831)	2	52255091
6	1994/1996	KLW	ARRUELA espaçadora do pára-lama	52255091	2	
7	1994/1996	KL +LE4 +M79	ENCHIMENTO do pára-lama LE	90356097	1	
7	1994/1996	L +LE4 +ML4	ENCHIMENTO do pára-lama LE	90356095	1	
7	1994/1996	W +LJ1 +MG4	ENCHIMENTO do pára-lama LE	90356095	1	
7	1994/1996	KLW	ENCHIMENTO do pára-lama LD	90356478	1	
8	1994/1996	KLW	PARAFUSO do enchimento ao pára-choque	11092631	2	
9	1994/1996	KLW	PARAFUSO do enchimento à caixa de roda	(11089341)	2	NLS
10	1994/1996	KLW	PORCA mola do enchimento	11086793	2	
11	1994/1996	KLW	REBITE expansivo do enchimento	(90138810)	AN	NLS
11	1994/1996	KLW	REBITE expansivo do enchimento	90058826	2	
12	1994/1996	KLW	PORCA do enchimento	90127883	5	
13	1994/1996	KLW	GRADE do radiador s/emblema (contido em 17)	NR	1	
14	1994/1996	KLW	PARAFUSO da grade	11068913	3	
14	1994/1996	KLW	PARAFUSO da grade	(90355668)	3	11061095
14	1994/1996	KLW	PARAFUSO da grade	(11061095)	3	NLS
15	1994/1996	KLW	BUCHA da grade	90192426	2	
16	1994/1996	KLW	GRADE do radiador com moldura em primer (inclui 13)	93218217	1	
17	1994/1994	KLW	GUARNIÇÃO da grade curta	90461337	1	
17	1994/1994	KLW	GUARNIÇÃO da grade curta	(90464501)	1	NLS
17	1994/1996	KLW	GUARNIÇÃO da grade 101 mm	(90464501)	1	NLS
18	1994/1994	KLW	GUARNIÇÃO da grade longa	90461338	1	
18	1994/1994	KLW	GUARNIÇÃO da grade longa	90464502	1	
18	1994/1996	KLW	GUARNIÇÃO da grade 401 mm	90464502	1	
19	1994/1996	KLW	EMBLEMA da grade do radiador	(93218205)	1	NLS
20	1994/1996	KLW +C60	PAINEL inferior da grade do radiador	90347701	1	
20	1994/1996	KLW +C60	PAINEL inferior da grade do radiador	90307418	1	

It	Ano	Aplicação	Descrição	Nº Peça	Qtd	Substituta
20	1994/1996	KL -C60	PAINEL inferior da grade do radiador	90307418	1	
21	1994/1996	KLW	ISOLANTE traseiro do pára-lama LE	90462459	1	
21	1994/1996	KLW	ISOLANTE traseiro do pára-lama LD	90462460	1	
22	1994/1996	KLW	CAIXA da roda parte anterior LE (c/ torre da suspensão)	(90356491)	1	NLS
22	1994/1996	KLW	CAIXA da roda parte anterior LD (c/ torre da suspensão)	(90462055)	1	NLS
23	1994/1996	KLW	CAIXA de roda parte posterior LE	(90346422)	1	90464511
23	1994/1996	KLW	CAIXA de roda parte posterior LE	(90464511)	1	NLS
23	1994/1996	KLW	CAIXA de roda parte posterior LD	90346423	1	
23	1994/1996	KLW	CAIXA de roda parte posterior LD	90464512	1	
24	1994/1996	KLW	SUPORTE da caixa de roda LE	(90269042)	1	NLS
24	1994/1996	KLW	SUPORTE da caixa de roda LD	(90269043)	1	NLS

Opções:

C60 - Ar condicionado
LE4 - Motor 4 cilindros 2.0L gasolina MPFI 8 válvulas
LJ1 - Motor 4 cilindros 1.8L gasolina MPFI 8 válvulas
M79 - Transmissão manual 5 velocidades relação longa
MG4 - Transmissão manual 5 velocidades relação curta
ML4 - Transmissão automática 4 velocidades

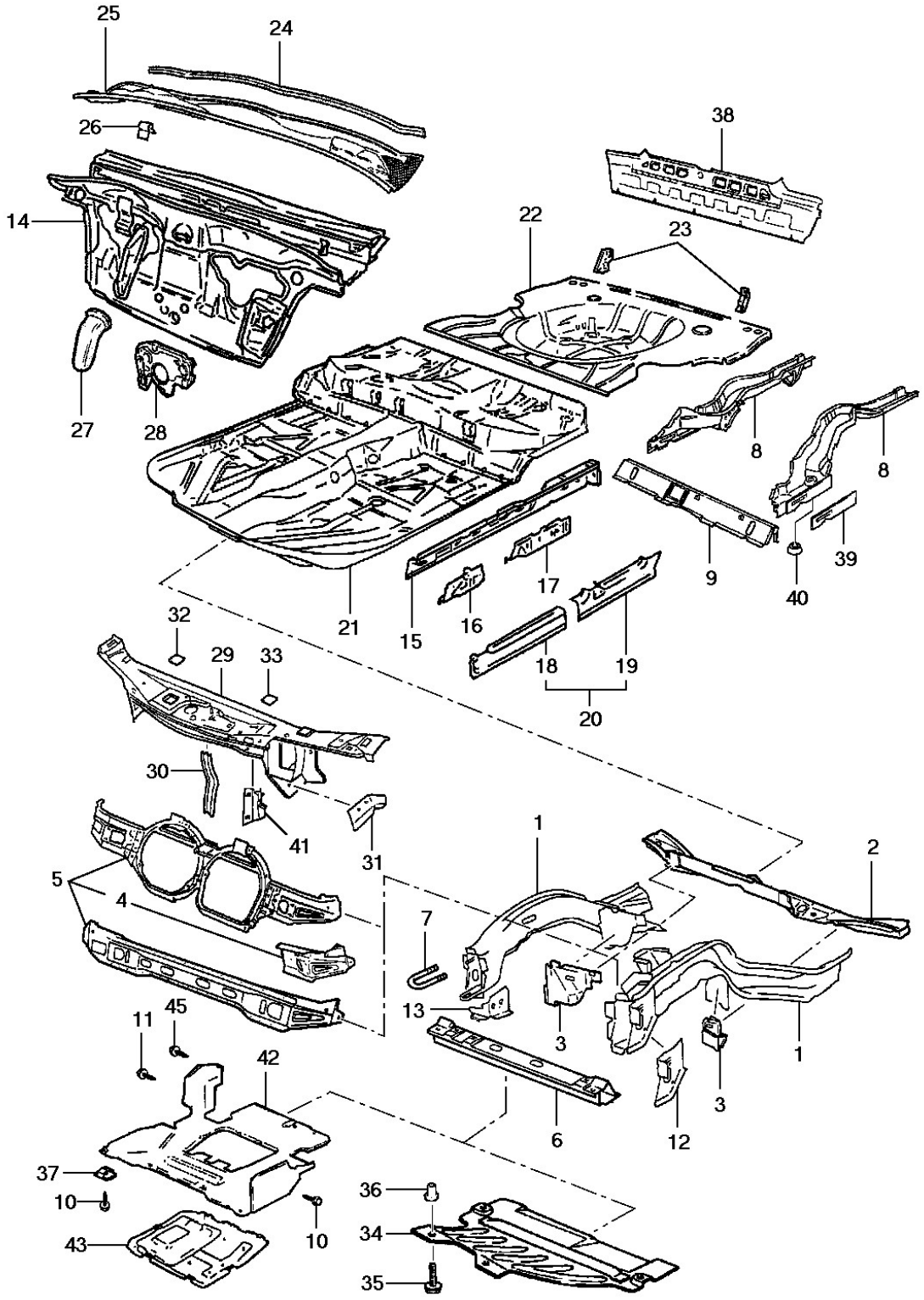
25
24
26
38
14
22
23
27
28
8
8
21
15
16
17
9
40
39
18
19
20
32
29
33
30
41
31
1
2
5
4
7
13
3
1
3
6
12
11
45
42
37
10
43
10
36
34
35

General Motors do Brasil Ltda. **Catálogo Eletrônico de Peças**

Veículo: Vectra 94/96 **Edição:** Agosto 2006

Assunto: Painel dianteiro, painel dash, painel traseiro e assoalho **Data de Impressão:** 21/05/2021

It	Ano	Aplicação	Descrição	Nº Peça	Qtd	Substituta
1	1994/1994	KLW	LONGARINA dianteira LE	(90462378)	1	90462386
1	1994/1994	KLW	LONGARINA dianteira LD	(90462379)	1	90357965
1	1994/1996	KLW	LONGARINA dianteira LE	(90462386)	1	NLS
1	1994/1996	KLW	LONGARINA dianteira LD	(90357965)	1	NLS
2	1994/1994	KLW A/S-	TRAVESSA do assoalho dianteira	(90307394)	1	90461306
2	1994/1994	KLW A/S-	TRAVESSA do assoalho dianteira	90461306	1	
2	1994/1996	KLW A/P-	TRAVESSA do assoalho dianteira	90461306	1	
3	1994/1996	KLW	SUPORTE do braço controle inferior LE	90307392	1	
3	1994/1996	KLW	SUPORTE do braço controle inferior LD	(90307393)	1	NLS
4	1994/1996	KLW	SUPORTE da caixa de roda LE	90269081	1	
4	1994/1996	KLW	SUPORTE da caixa de roda LD	90269082	1	
5	1994/1996	KLW -C60	TRAVESSA dianteira (inclui 4)	90307390	1	
5	1994/1996	KLW +C60	TRAVESSA dianteira (inclui 4)	90347703	1	
6	1994/1996	KLW	TRAVESSA dianteira inferior	90307617	1	
7	1994/1996	KLW	GANCHO de reboque dianteiro	(90243846)	1	NLS
8	1994/1996	KLW	LONGARINA traseira LE	90461935	1	
8	1994/1996	KLW	LONGARINA traseira LD	90461936	1	
9	1994/1996	KLW	TRAVESSA do porta-malas	(90269214)	1	NLS
10	1994/1995	W +LJ1 A/S-304246	PARAFUSO atarraxante 4,8x16	(11073753)	13	93289359
10	1994/1995	W +LJ1 A/S-304246	PARAFUSO atarraxante 4,8x16	93289359	13	
11	1994/1995	W +LJ1 A/S-304246	PARAFUSO atarraxante 4,8x16	11092631	1	
12	1994/1996	KLW	PLACA lateral da longarina dianteira LE	90286021	1	
12	1994/1996	KLW	PLACA lateral da longarina dianteira LD	(90286022)	1	NLS
13	1994/1996	KLW	SUPORTE da travessa do radiador LE	(90227797)	1	NLS
13	1994/1996	KLW	SUPORTE da travessa do radiador LD	(90227798)	1	NLS
14	1994/1996	KLW -C60	PAINEL dash	(90355097)	1	NLS
14	1994/1996	KLW +C60	PAINEL dash	(90355099)	1	NLS
15	1994/1996	KLW	PAINEL lateral do assoalho LE	(90461783)	1	NLS
15	1994/1996	KLW	PAINEL lateral do assoalho LD	90461784	1	
16	1994/1996	KLW	REFORÇO dianteiro da soleira da porta LE	(90270842)	1	NLS
16	1994/1996	KLW	REFORÇO dianteiro da soleira da porta LD	(90270843)	1	NLS
17	1994/1996	KLW	REFORÇO central da soleira da porta LE	(90287294)	1	NLS
17	1994/1996	KLW	REFORÇO central da soleira da porta LD	90287295	1	
18	1994/1996	KLW	PAINEL dianteiro da soleira da porta LE	90307812	1	
18	1994/1996	KLW	PAINEL dianteiro da soleira da porta LD	90307813	1	
19	1994/1996	KLW	PAINEL traseiro da soleira da porta LE	(90307814)	1	NLS
19	1994/1996	KLW	PAINEL traseiro da soleira da porta LD	(90307815)	1	90462063
19	1994/1996	KLW	PAINEL traseiro da soleira da porta LD	(90462063)	1	NLS
20	1994/1996	KLW	PAINEL da soleira da porta LE	90307816	1	
20	1994/1996	KLW	PAINEL da soleira da porta LD	90307817	1	
21	1994/1996	KLW	ASSOALHO dianteiro e traseiro	NR	1	
22	1994/1996	KLW	ASSOALHO do porta-malas	(90346051)	1	NLS
23	1994/1996	KLW	SUPORTE traseiro do pára-choque LE	90103190	1	
23	1994/1996	KLW	SUPORTE traseiro do pára-choque LE	93261831	1	
23	1994/1996	KLW	SUPORTE traseiro do pára-choque LD	90103191	1	
23	1994/1996	KLW	SUPORTE traseiro do pára-choque LD	93252764	1	
23	1994/1996	KLW	SUPORTE traseiro do pára-choque LD	93261832	1	

It	Ano	Aplicação	Descrição	Nº Peça		Qtd	Substituta
24	1994/1996	KLW	GUARNIÇÃO do defletor do dash	90228703		1	
25	1994/1996	KLW	DEFLETOR de água do dash	90358393		1	
26	1994/1996	KLW	PRESILHA do defletor de água	90046331		5	
27	1994/1996	KLW	BUCHA de dreno de água	90360181		1	
28	1994/1996	KLW	BATENTE dos pedais	(90462486)		1	NLS
29	1994/1996	KLW	PAINEL dianteiro superior	90347702		1	
30	1994/1996	KLW	SUPORTE central do painel	(90269013)		1	NLS
31	1994/1996	KLW	SUPORTE LE do painel	(90269011)		1	NLS
31	1994/1996	KLW	SUPORTE LD do painel	(90269012)		1	NLS
32	1994/1996	KLW	ETIQUETA do sistema de ignição eletrônica	52269769		1	
33	1994/1996	KLW	ETIQUETA do sistema de ar condicionado	93228197		1	
34	1994/1996	KLW	PROTETOR do cárter	(93233973)		1	NLS
35	1994/1996	KLW	PARAFUSO	(11062112)		4	11051927
35	1994/1996	KLW	PARAFUSO	(11048691)		4	NLS
36	1994/1996	KLW	REBITE	90375780		4	
37	1994/1995	W +LJ1 A/S-304246	PORCA de expansão	90270271		11	
38	1994/1996	KLW	PAINEL traseiro inferior com reforço	90355329		1	
39	1994/1996	KLW	SUPORTE da longarina LE	NR		1	
39	1994/1996	KLW	SUPORTE da longarina LD	NR		1	
40	1994/1996	KLW	APOIO superior da mola LE e LD	90304635		2	
41	1994/1996	KLW	SUPORTE do radiador LE e LD	90091983		2	
42	1994/1995	W +LJ1 A/S-304246	PROTETOR do compartimento do motor	90346003	*	1	
42	1994/1995	W +LJ1 A/S-304246	PROTETOR do compartimento do motor	90487258	*	1	
43	1994/1995	W +LJ1 A/S-304246	TAMPA do protetor	(90346023)		1	NLS
	1994/1996	KLW	ESTRUTURA do painel do assoalho dianteira	(90461342)		1	NLS

Opções:

C60 - Ar condicionado
LJ1 - Motor 4 cilindros 1.8L gasolina MPFI 8 válvulas

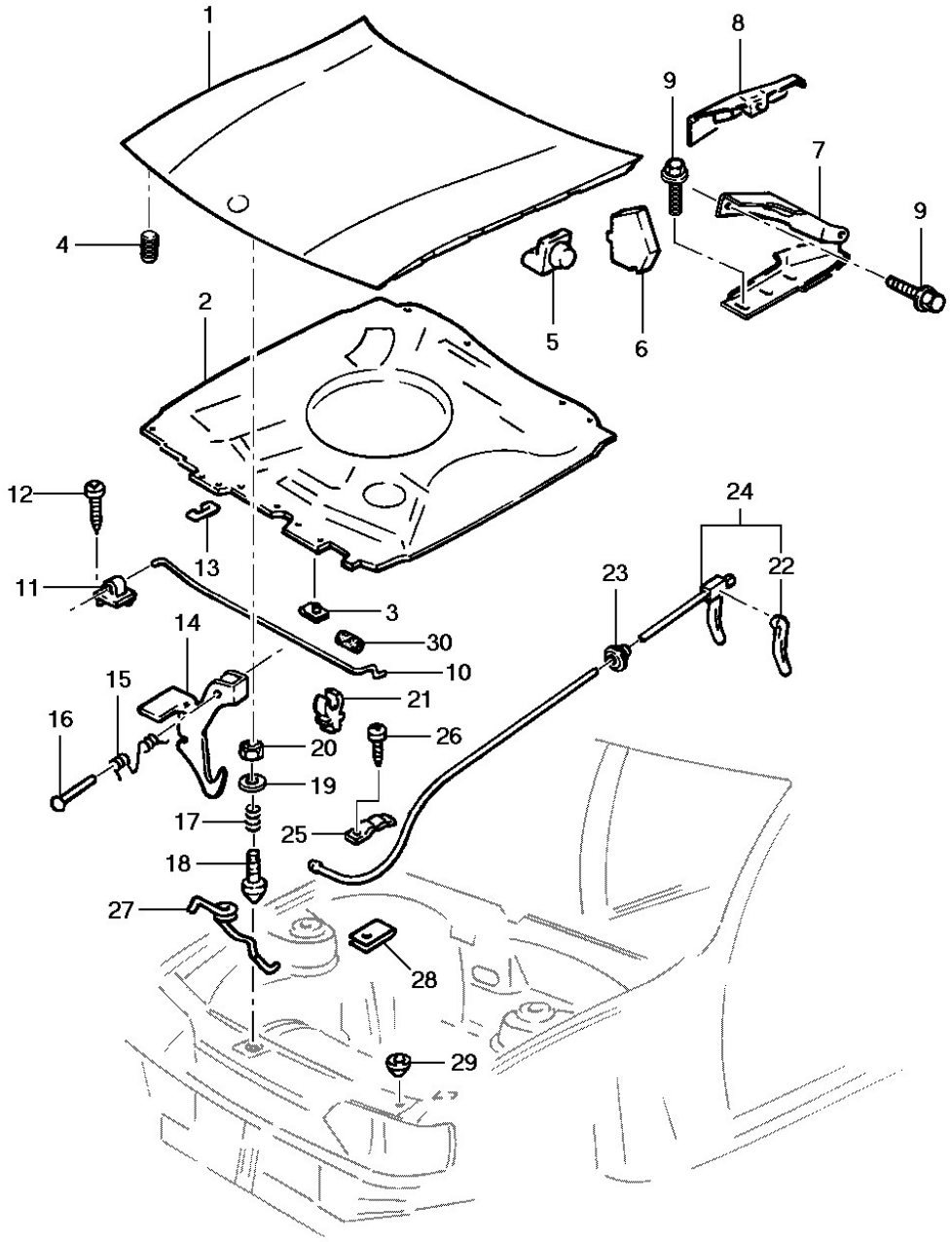
1
8
9
7
9
4
5
6
2
12
24
13
23
22
11
3
30
14
10
15
21
16
20
26
19
17
25
18
27
28
29

General Motors do Brasil Ltda. **Catálogo Eletrônico de Peças**

Veículo: Vectra 94/96 **Edição:** Agosto 2006

Assunto: Capuz do motor **Data de Impressão:** 21/05/2021

It	Ano	Aplicação	Descrição	Nº Peça	Qtd	Substituta
1	1994/1996	KLW	CAPUZ do motor	90462082	1	
2	1994/1996	KLW +LE4	ISOLANTE do capuz	(90270300)	1	NLS
2	1994/1996	W +LJ1	ISOLANTE do capuz	90503773	1	
3	1994/1996	KLW	BOTÃO do isolante	90158205	1	
3	1994/1996	KLW	BOTÃO do isolante	93269474	1	
3	1994/1996	KLW	BOTÃO do isolante	93269474	1	
4	1994/1996	KLW	COXIM dianteiro	90054143	2	
5	1994/1996	KLW	BATENTE lateral	90043251	4	
6	1994/1996	KLW	COXIM traseiro LE	90376952	1	
6	1994/1996	KLW	COXIM traseiro LD	90376951	1	
7	1994/1996	KLW	DOBRADIÇA LE	90227877	1	
7	1994/1996	KLW	DOBRADIÇA LD	90227878	1	
8	1994/1996	KLW	COBERTURA da dobradiça LE	90227987	1	
8	1994/1996	KLW	COBERTURA da dobradiça LD	(90227988)	1	NLS
9	1994/1996	KLW	PARAFUSO da dobradiça	93218704	8	
10	1994/1996	KLW	HASTE de sustentação	(90346554)	1	NLS
11	1994/1996	KLW	SUPORTE da haste	90355810	1	
12	1994/1996	KLW	PARAFUSO do suporte	(90185409)	2	93252058
13	1994/1996	KLW	ASSENTO da haste	90149859	1	
14	1994/1996	KLW	GANCHO trava	(90227873)	1	90560049
14	1994/1996	KLW	GANCHO trava	90560049	1	
15	1994/1996	KLW	MOLA do gancho trava	90052801	1	
16	1994/1996	KLW	REBITE do gancho trava	11079311	1	
17	1994/1996	KLW	MOLA de compressão do espigão	90055299	1	
18	1994/1996	KLW	ESPIGÃO da trava	90494841	1	
19	1994/1996	KLW	ARRUELA de encosto da mola	11054062	1	
20	1994/1996	KLW	PORCA do espigão	09287055	1	
20	1994/1996	KLW	PORCA do espigão	90494842	1	
21	1994/1996	KLW	SUPORTE da haste	90246867	1	
22	1994/1996	KLW	ALAVANCA do cabo	90191287	1	
23	1994/1996	KLW	ANEL protetor do cabo no dash	09287008	1	
24	1994/1996	KLW	CABO de liberação	90159584	1	
25	1994/1996	KLW	PRESILHA do cabo	09297947	1	
26	1994/1996	KLW	PARAFUSO da presilha	11047302	1	
26	1994/1996	KLW	PARAFUSO da presilha	93289377	1	
27	1994/1996	KLW	MOLA trava do espigão	09282535	1	
27	1994/1996	KLW	MOLA trava do espigão	93260208	1	
28	1994/1996	KLW	PORCA mola do cabo	11070691	1	
28	1994/1996	KLW	PORCA mola do cabo	93360538	1	
28	1994/1996	KLW	PORCA mola do cabo	(11072782)	1	NLS
29	1994/1996	KLW	COXIM dianteiro	90355366	2	
30	1994/1996	KLW	PROTETOR da haste	(93214887)	1	NLS

Opções:

LE4 - Motor 4 cilindros 2.0L gasolina MPFI 8 válvulas

LJ1 - Motor 4 cilindros 1.8L gasolina MPFI 8 válvulas

It	Ano	Aplicação	Descrição	Nº Peça	Qtd	Substituta

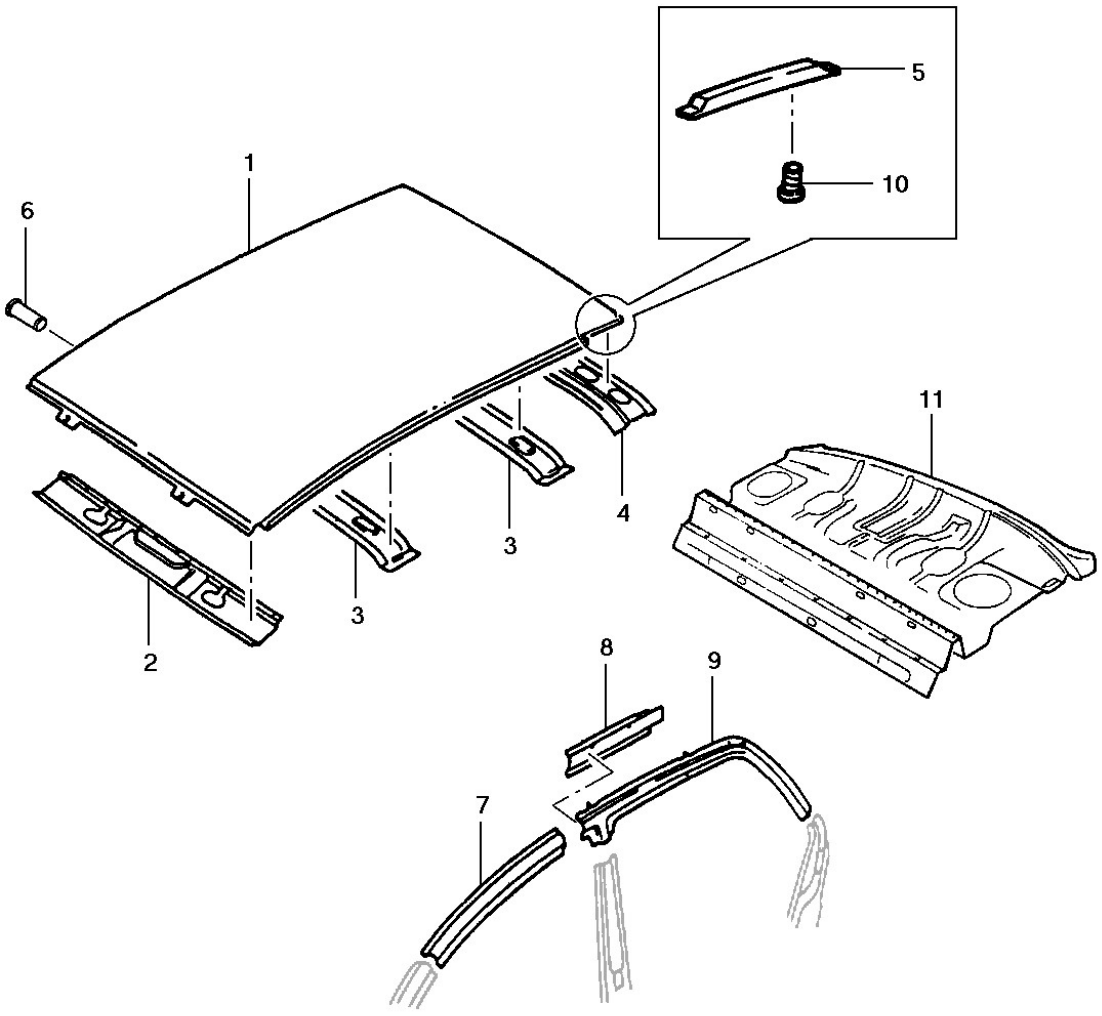
1
2
3
3
4
5
6
7
8
9
10
11

It	Ano	Aplicação	Descrição	Nº Peça	Qtd	Substituta
1	1994/1996	KLW -CF5	PAINEL do teto	90443875	1	
1	1994/1996	KLW +CF5	PAINEL do teto	(90443878)	1	NLS
2	1994/1996	KLW	TRAVESSA dianteira	90228942	1	
3	1994/1996	KLW -CF5	TRAVESSA intermediária	90228941	2	
3	1994/1996	KLW +CF5	TRAVESSA intermediária	NR	1	
4	1994/1996	KLW	TRAVESSA traseira	90228999	1	
5	1994/1996	KLW	TRILHO de junção do teto LE	90356013	1	
5	1994/1996	KLW	TRILHO de junção do teto LD	90356014	1	
6	1994/1996	KLW	REBITE do bagageiro do teto	90347155	4	
7	1994/1996	KLW	CANALETA externa dianteira da estrutura do teto LE	(90307572)	1	NLS
7	1994/1996	KLW	CANALETA externa dianteira da estrutura do teto LD	(90307573)	1	NLS
8	1994/1996	KLW	CANALETA interna da estrutura do teto LE	(90462035)	1	NLS
8	1994/1996	KLW	CANALETA interna da estrutura do teto LD	90462036	1	
9	1994/1996	KLW	CANALETA externa traseira da estrutura do teto LE	(90307574)	1	NLS
9	1994/1996	KLW	CANALETA externa traseira da estrutura do teto LD	(90307575)	1	NLS
10	1994/1996	KLW	PINO do trilho de junção	NR	1	
11	1994/1996	KLW	PAINEL do porta-pacotes traseiro	90286969	1	

Opções:

CF5 - Teto solar deslizante com acionamento elétrico

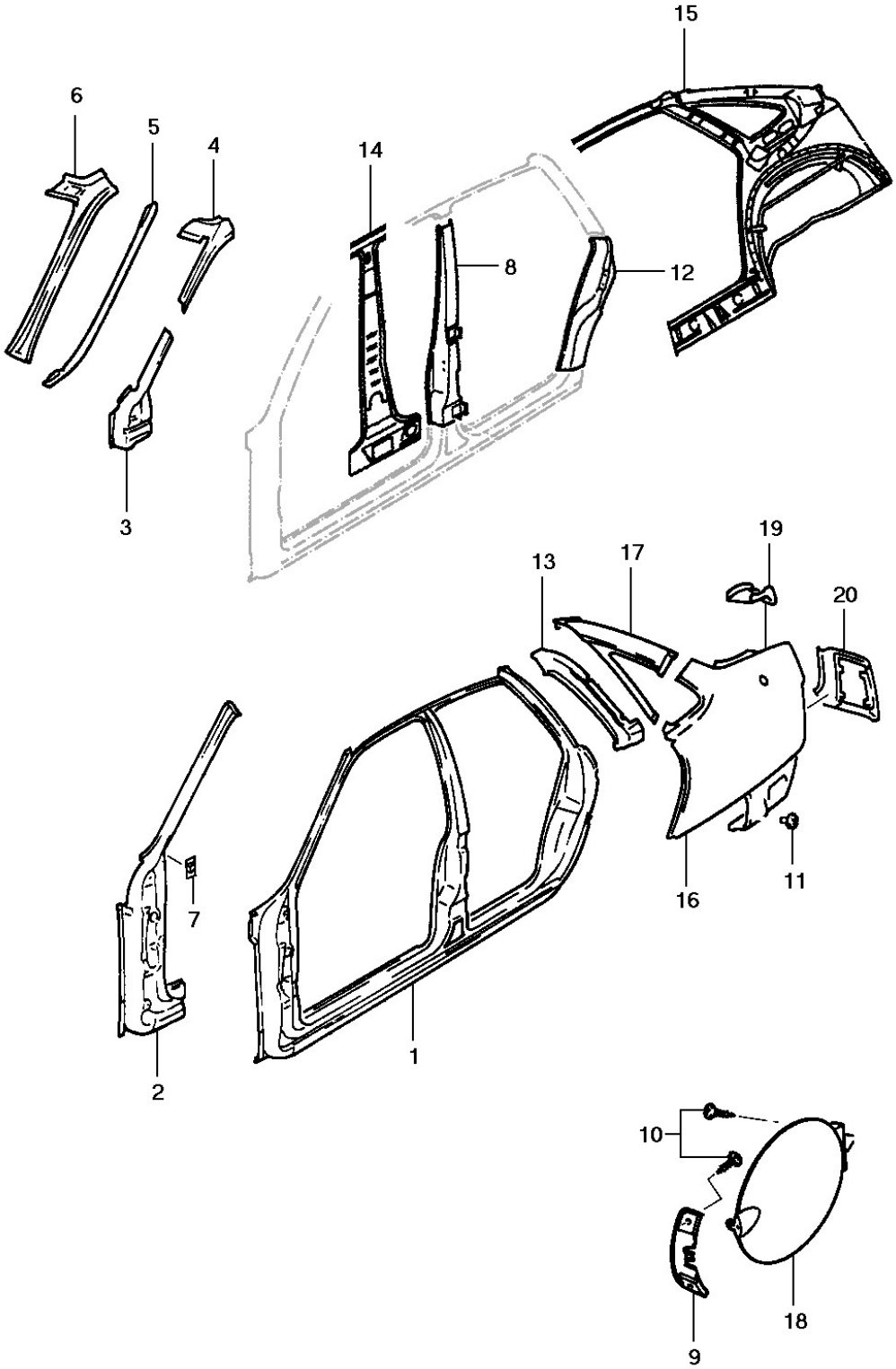
15
6
5
4
14
8
12
3
19
13
17
20
7
16
11
1
2
10
18
9

It	Ano	Aplicação	Descrição	Nº Peça	Qtd	Substituta
1	1994/1996	KLW	ESTRUTURA da abertura das portas LE	90463269	1	
1	1994/1996	KLW	ESTRUTURA da abertura das portas LE	90503898	1	
1	1994/1996	KLW	ESTRUTURA da abertura das portas LD	90503899	1	
2	1994/1996	KLW	COLUNA dianteira externa LE	(90307560)	1	NLS
2	1994/1996	KLW	COLUNA dianteira externa LD	(90307561)	1	NLS
3	1994/1994	KLW	REFORÇO interno inferior da coluna dianteira LD	(90462034)	1	NLS
3	1994/1996	KLW	REFORÇO interno inferior da coluna dianteira LE	90286797	1	
3	1994/1996	KLW	REFORÇO interno inferior da coluna dianteira LE	(90462033)	1	NLS
3	1994/1996	KLW	REFORÇO interno inferior da coluna dianteira LD	(90286798)	1	90462034
4	1994/1996	KLW	REFORÇO interno superior da coluna dianteira LE	(90228965)	1	NLS
4	1994/1996	KLW	REFORÇO interno superior da coluna dianteira LD	90228966	1	
5	1994/1996	KLW	CANALETA da coluna dianteira LE	(90286245)	1	NLS
5	1994/1996	KLW	CANALETA da coluna dianteira LD	90286246	1	
6	1994/1996	KLW	PAINEL interno da coluna dianteira LE	(90287187)	1	NLS
6	1994/1996	KLW	PAINEL interno da coluna dianteira LD	90287188	1	
7	1994/1996	KLW	SUPORTE da dobradiça superior LE	NR	1	
8	1994/1996	KLW	COLUNA central LE	90357379	1	
8	1994/1996	KLW	COLUNA central LE	(90503690)	1	NLS
8	1994/1996	KLW	COLUNA central LD	(90357380)	1	90503691
8	1994/1996	KLW	COLUNA central LD	(90503691)	1	NLS
9	1994/1996	KLW -AU3	TRAVA da portinhola	NR	1	
9	1994/1996	KLW +AU3	TRAVA da portinhola	90306655	1	
10	1994/1996	KLW	PARAFUSO	11074673	AN	
11	1994/1996	KLW	PINO solda do suporte do pára-choque	(90197251)	4	90357257
12	1994/1996	KLW	COLUNA traseira externa LE	(90307564)	1	NLS
12	1994/1996	KLW	COLUNA traseira externa LD	(90307565)	1	NLS
13	1994/1996	KLW	REFORÇO da coluna traseira LE	90228288	1	
13	1994/1996	KLW	REFORÇO da coluna traseira LD	90228289	1	
14	1994/1996	KLW	PAINEL interno da coluna central LE	90462039	1	
14	1994/1994	KLW	PAINEL interno da coluna central LD	(90462040)	1	NLS
15	1994/1996	KLW	PAINEL lateral interno traseiro LE	90357657	1	
15	1994/1996	KLW	PAINEL lateral interno traseiro LD	90357658	1	
16	1994/1996	KLW	PAINEL lateral externo traseiro inferior LE	90464158	1	
16	1994/1996	KLW	PAINEL lateral externo traseiro inferior LD	90464159	1	
17	1994/1996	KLW	PAINEL lateral externo traseiro superior LE	(90307834)	1	NLS
17	1994/1996	KLW	PAINEL lateral externo traseiro superior LD	(90307835)	1	NLS
18	1994/1996	KLW	PORTINHOLA do gargalo do tanque de combustível	(90306651)	1	93277867
18	1994/1996	KLW	PORTINHOLA do gargalo do tanque de combustível	93277867	1	
19	1994/1996	KLW	ENCHIMENTO da extensão da lanterna LE	90228955	1	
19	1994/1996	KLW	ENCHIMENTO da extensão da lanterna LD	90228956	1	
20	1994/1996	KLW	EXTENSÃO da lanterna traseira LE	90228957	1	
20	1994/1996	KLW	EXTENSÃO da lanterna traseira LD	90228958	1	

Opções:

It	Ano	Aplicação	Descrição	Nº Peça	Qtd	Substituta

AU3 - Trava elétrica das portas

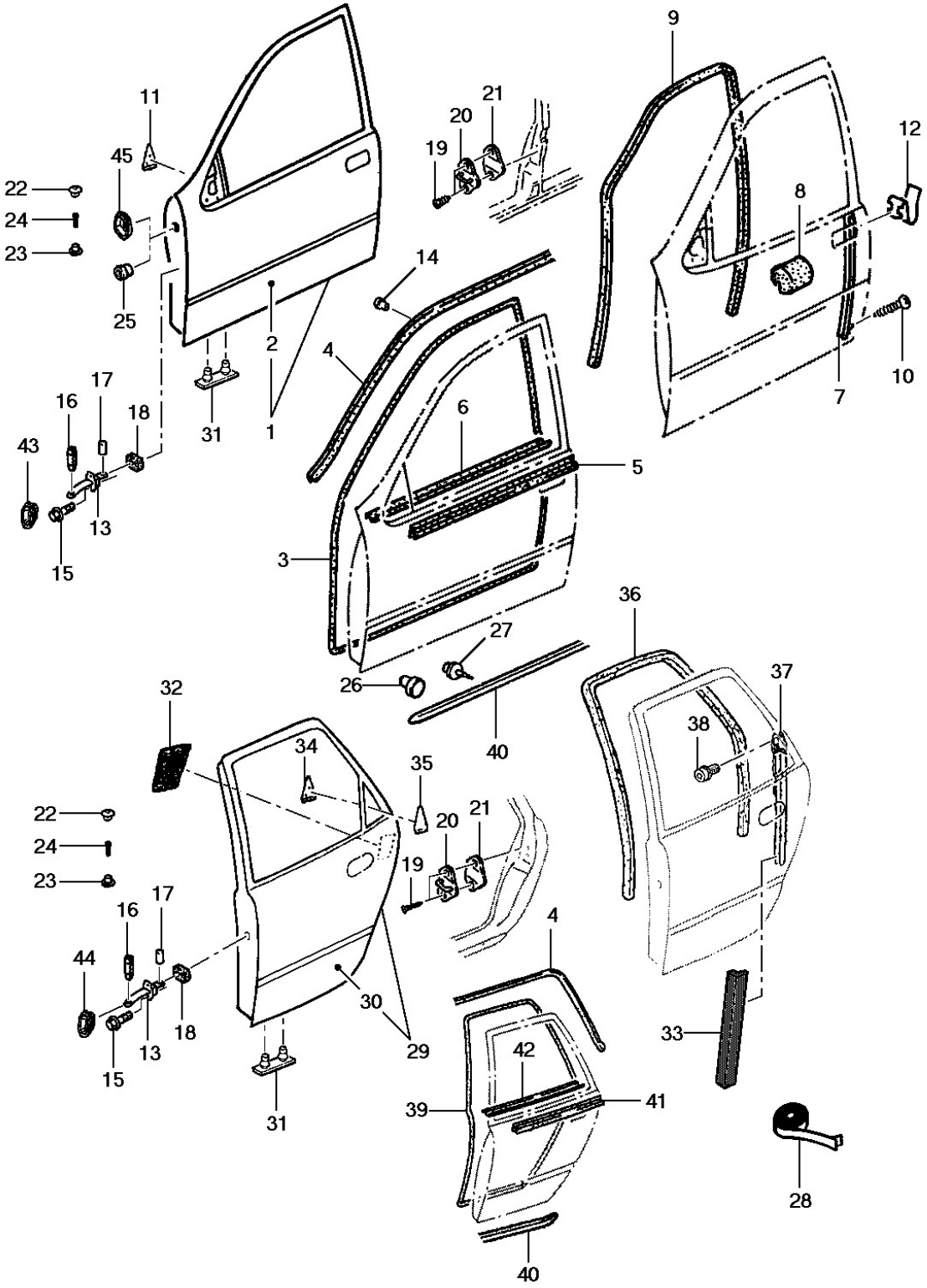
1
2
3
4
5
6
7
8
9
10
11
12
13
14
15
16
17
18
19
20
21
22
23
24
25
26
27
28
29
30
31
32
33
34
35
36
37
38
39
40
41
42
43
44
45

General Motors do Brasil Ltda. **Catálogo Eletrônico de Peças**

Veículo: Vectra 94/96 **Edição:** Agosto 2006

Assunto: Portas dianteiras e traseiras e guarnições **Data de Impressão:** 21/05/2021

It	Ano	Aplicação	Descrição	Nº Peça		Qtd	Substituta
1	1994/1996	KLW	PORTA dianteira LE	90505979	*	1	
1	1994/1996	KLW	PORTA dianteira LD	90505980	*	1	
1	1994/1996	KLW	PORTA dianteira LE	90444357	*	1	
1	1994/1996	KLW	PORTA dianteira LD	90444359	*	1	
2	1994/1996	KLW	PAINEL externo da porta dianteira LE	90349332		1	
2	1994/1996	KLW	PAINEL externo da porta dianteira LD	90349333		1	
3	1994/1996	KLW	GUARNIÇÃO da porta dianteira cinza LE e LD	(90438173)		2	NLS
3	1994/1996	KLW	GUARNIÇÃO da porta dianteira grafite LE e LD	90330134		2	
4	1994/1996	KLW	GUARNIÇÃO superior LE	90357727		1	
4	1994/1996	KLW	GUARNIÇÃO superior LD	(90357728)		1	NLS
5	1994/1996	KLW	GUARNIÇÃO externa do vidro da porta dianteira LE	(90270721)		1	NLS
5	1994/1996	KLW	GUARNIÇÃO externa do vidro da porta dianteira LD	90270722		1	
6	1994/1996	KLW	GUARNIÇÃO interna do vidro da porta dianteira cinza LE	(90438355)		1	NLS
6	1994/1996	KLW	GUARNIÇÃO interna do vidro da porta dianteira cinza LD	90438356		1	
6	1994/1996	KLW	GUARNIÇÃO interna do vidro da porta dianteira grafite LE	(90438353)		1	NLS
6	1994/1996	KLW	GUARNIÇÃO interna do vidro da porta dianteira grafite LD	(90438354)		1	NLS
7	1994/1996	KLW	CANALETA vidro LE	90355145		1	
7	1994/1996	KLW	CANALETA vidro LD	90355146		1	
8	1994/1996	KLW	BATENTE do vidro da porta dianteira	90224852		2	
9	1994/1996	KLW	GUIA do vidro LE	(90346763)		1	NLS
9	1994/1996	KLW	GUIA do vidro LD	(90346764)		1	NLS
10	1994/1996	KLW	PARAFUSO da canaleta do vidro	93218702		4	
11	1994/1996	KLW +DK2	COBERTURA interna do espelho cinza LE	(90430957)		1	NLS
11	1994/1996	KLW +DK3	COBERTURA interna do espelho cinza LD	90430958		1	
11	1994/1996	KLW +DK2	COBERTURA interna do espelho grafite LE	(90308681)		1	NLS
11	1994/1996	KLW +DK3	COBERTURA interna do espelho grafite LD	(90308682)		1	NLS
11	1994/1996	KLW -DK2	COBERTURA interna do espelho cinza LE	(90430961)		1	NLS
11	1994/1996	KLW -DK3	COBERTURA interna do espelho cinza LD	(90430962)		1	NLS
11	1994/1996	KLW -DK2	COBERTURA interna do espelho grafite LE	90308689		1	
11	1994/1996	KLW -DK3	COBERTURA interna do espelho grafite LD	(90308690)		1	NLS
12	1994/1996	KLW	PRESILHA da canaleta do vidro	08944952		2	
13	1994/1994	KLW	LIMITADOR da porta traseira LE e LD	90464688	*	2	
13	1994/1994	KLW	LIMITADOR da porta traseira LE e LD [use 90464688]	(90507530)	*	2	NLS
13	1994/1994	KLW	LIMITADOR da porta traseira LE e LD	(90269159)	*	2	90464688
13	1994/1994	KLW	LIMITADOR da porta traseira LE e LD	90464688	*	2	
13	1995/1996	KLW	LIMITADOR da porta traseira LE e LD [use 90464688]	(90507530)		2	NLS
13	1994/1994	KLW	LIMITADOR da porta dianteira LE e LD	(90507529)		2	NLS
14	1994/1996	KLW	PRESILHA da guarnição do teto LE e LD	90307468		4	
15	1994/1996	KLW	PARAFUSO do limitador	11080401		8	
15	1994/1996	KLW	PARAFUSO do limitador	11098941		8	
16	1994/1996	KLW	PINO do limitador	90195523		4	
17	1994/1996	KLW	PINO do limitador	09287242		4	
18	1994/1996	KLW	BATENTE do limitador	90158326		4	
19	1994/1996	KLW	PARAFUSO do batente	(90230057)		8	90560063

It	Ano	Aplicação	Descrição	Nº Peça	Qtd	Substituta
20	1994/1996	KLW	BATENTE do trinco	90230054	4	
21	1994/1996	KLW	ARRUELA espaçadora do batente	90230055	AN	
21	1994/1996	KLW	ARRUELA espaçadora do batente	93267507	AN	
21	1994/1996	KLW	ARRUELA espaçadora do batente	93267507	AN	
21	1994/1996	KLW	ARRUELA do batente	90230056	AN	
21	1994/1996	KLW	ARRUELA do batente	93267508	AN	
21	1994/1996	KLW	ARRUELA do batente	93267508	AN	
22	1994/1996	KLW	TAMPÃO da dobradiça	03458232	4	
22	1994/1996	KLW	TAMPÃO da dobradiça	93266958	4	
22	1994/1996	KLW	TAMPÃO da dobradiça	93266958	4	
23	1994/1996	KLW	TAMPÃO da dobradiça	90181351	4	
24	1994/1996	KLW	PINO da dobradiça	(90451227)	4	90518425
24	1994/1996	KLW	PINO da dobradiça	90518425	4	
25	1994/1996	KLW	TAMPÃO da porta dianteira	02879379	2	
26	1994/1996	KLW	PARAFUSO da guarnição da soleira	(08948533)	22	NLS
27	1994/1996	KLW	REBITE da soleira da porta	90033713	AN	
28	1994/1996	KLW	FITA anti-ruído 15 mm x 10 m lateral das portas dianteira e traseira	NR	AN	
29	1994/1996	KLW	PORTA traseira LE	90444369	* 1	
29	1994/1996	KLW	PORTA traseira LE	90505981	* 1	
29	1994/1996	KLW	PORTA traseira LE	90509932	* 1	
29	1994/1996	KLW	PORTA traseira LD	90444371	* 1	
29	1994/1996	KLW	PORTA traseira LD	90505982	* 1	
30	1994/1996	KLW	PAINEL externo da porta traseira LE	90349334	1	
30	1994/1996	KLW	PAINEL externo da porta traseira LD	90349335	1	
31	1994/1996	KLW	VÁLVULA de dreno	(94637751)	8	NLS
32	1994/1996	KLW	REFORÇO do painel externo da porta LE	NR	1	
32	1994/1996	KLW	REFORÇO do painel externo da porta LD	NR	1	
33	1994/1996	KLW	VEDADOR da canaleta do vidro LE e LD	(90287895)	2	NLS
34	1994/1996	KLW	COBERTURA interna da porta traseira grafite LE	(90308631)	1	NLS
34	1994/1996	KLW	COBERTURA interna da porta traseira grafite LD	90308632	1	
34	1994/1996	KLW	COBERTURA interna da porta traseira cinza LE	(90430965)	1	NLS
34	1994/1996	KLW	COBERTURA interna da porta traseira cinza LD	(90430966)	1	NLS
35	1994/1996	KLW	COBERTURA externa da porta traseira LE	90312337	1	
35	1994/1996	KLW	COBERTURA externa da porta traseira LD	90312338	1	
36	1994/1996	KLW	GUIA do vidro LE	(90287861)	1	NLS
36	1994/1996	KLW	GUIA do vidro LD	(90287862)	1	NLS
37	1994/1996	KLW	CANALETA do vidro LE	(90287853)	1	NLS
37	1994/1996	KLW	CANALETA do vidro LD	(90287854)	1	NLS
38	1994/1996	KLW	PARAFUSO de fixação da canaleta	(90357574)	4	93218701
39	1994/1996	KLW	GUARNIÇÃO da porta traseira cinza LE e LD	90438177	2	
39	1994/1996	KLW	GUARNIÇÃO da porta traseira grafite LE e LD	(90330149)	2	NLS
40	1994/1996	KLW	GUARNIÇÃO da soleira da porta LE	90224973	1	
40	1994/1996	KLW	GUARNIÇÃO da soleira da porta LD	90224974	1	
41	1994/1996	KLW	GUARNIÇÃO externa do vidro da porta traseira LE	90270723	1	
41	1994/1996	KLW	GUARNIÇÃO externa do vidro da porta traseira LD	90270724	1	

It	Ano	Aplicação	Descrição	Nº Peça	Qtd	Substituta
42	1994/1996	KLW	GUARNIÇÃO interna do vidro porta traseira grafite LE	(90438359)	1	NLS
42	1994/1996	KLW	GUARNIÇÃO interna do vidro porta traseira grafite LD	90438360	1	
42	1994/1996	KLW	GUARNIÇÃO interna do vidro porta traseira cinza LE	(90438361)	1	NLS
42	1994/1996	KLW	GUARNIÇÃO interna do vidro porta traseira cinza LD	90438362	1	
43	1994/1996	KLW	VEDADOR do limitador da porta dianteira LE e LD	93220005	2	
44	1994/1996	KLW	VEDADOR do limitador da porta traseira LE e LD	93220017	2	
44	1994/1996	KLW	VEDADOR do limitador da porta traseira LE e LD	93237477	2	
45	1994/1996	KLW	VEDADOR do chicote da porta dianteira LE e LD	93220019	2	

Opções:

DK2 - Espelho retrovisor externo elétrico desembaçante LE
DK3 - Espelho retrovisor externo elétrico desembaçante LD

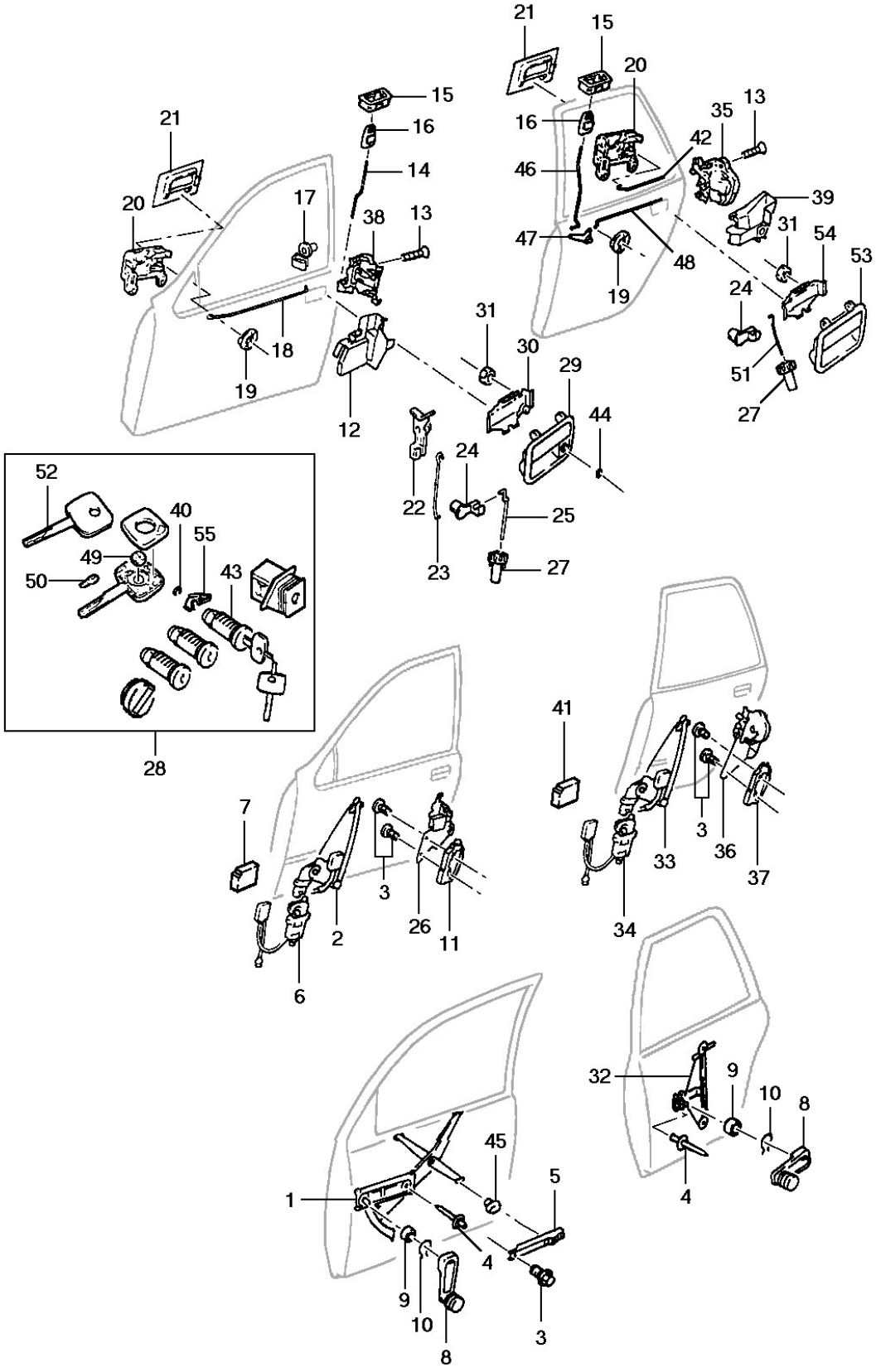
21
15
20
16
35
13
42
46
39
31
54
53
24
51
27
47
48
19
15
16
14
21
20
17
38
13
18
19
12
31
30
29
44
22
24
25
23
27
52
40
55
49
50
43
28
7
3
2
26
11
6
41
3
33
36
37
34
32
9
10
8
4
45
5
1
4
9
10
8
3

General Motors do Brasil Ltda. **Catálogo Eletrônico de Peças**

Veículo: Vectra 94/96 **Edição:** Agosto 2006

Assunto: Levantador dos vidros e trava das portas **Data de Impressão:** 21/05/2021

It	Ano	Aplicação	Descrição	Nº Peça	Qtd	Substituta
1	1994/1996	KLW -A31	MECANISMO manual levantador do vidro dianteiro LE	(90462395)	1	NLS
1	1994/1996	KLW -A31	MECANISMO manual levantador do vidro dianteiro LD	90462396	1	
2	1994/1995	KLW +A31 A/P- A/S-314561	MECANISMO elétrico levantador do vidro dianteiro LE c/motor [use 90520219]	(90504275)	1	NLS
2	1994/1995	KLW +A31 A/P- A/S-314561	MECANISMO elétrico levantador do vidro dianteiro LE c/motor	90520219	1	
2	1994/1995	KLW +A31 A/P- A/S-314561	MECANISMO elétrico levantador do vidro dianteiro LD c/motor	90504276	1	
2	1994/1995	KLW +A31 A/P- A/S-314561	MECANISMO elétrico levantador do vidro dianteiro LD c/motor	(90520220)	1	90504276
2	1995/1996	KLW +A31 A/P-314562 A/S-	MECANISMO elétrico levantador do vidro dianteiro LE c/motor	90520219	1	
2	1995/1996	KLW +A31 A/P-314562 A/S-	MECANISMO elétrico levantador do vidro dianteiro LD c/motor	(90520220)	1	90504276
2	1996/1996	KLW +A31 A/P-	MECANISMO elétrico levantador do vidro dianteiro LE c/motor e módulo	(93234697)	1	NLS
2	1996/1996	KLW +A31 A/P-	MECANISMO elétrico levantador do vidro dianteiro LD c/motor e módulo	(93234698)	1	NLS
3	1994/1996	KLW	PARAFUSO de fixação do mecanismo	11078822	4	
4	1994/1996	KLW	REBITE de fixação do mecanismo	(11086102)	AN	93326463
4	1994/1996	KLW	REBITE de fixação do mecanismo	93326463	AN	
5	1994/1996	KLW	TRILHO guia do mecanismo	90044742	2	
6	1994/1995	KLW +A31 A/S-314561	MOTOR do mecanismo do vidro dianteiro LE	(90504277)	1	NLS
6	1994/1995	KLW +A31 A/S-314561	MOTOR do mecanismo do vidro dianteiro LD	90504278	1	
6	1995/1996	KLW +A31 A/P-314562	MOTOR do mecanismo do vidro dianteiro LE	(90520221)	1	NLS
6	1995/1996	KLW +A31 A/P-314562	MOTOR do mecanismo do vidro dianteiro LD	90520222	1	
6	1996/1996	KLW +A31 A/P-	MOTOR do mecanismo do vidro dianteiro LE	(93240451)	1	NLS
6	1996/1996	KLW +A31 A/P-	MOTOR do mecanismo do vidro dianteiro LD	(93240452)	1	NLS
7	1996/1996	KLW +A31 A/P-	MÓDULO do levantador do vidro das portas dianteiras LE/LD	93240455	1	
8	1994/1996	KLW -A31	MANIVELA do mecanismo acionador dos vidros grafite	90308727	4	
8	1994/1996	KLW -A31	MANIVELA do mecanismo acionador dos vidros grafite	(93271796)	4	90308727
8	1994/1996	KLW -A31	MANIVELA do mecanismo acionador dos vidros cinza	(90430160)	4	NLS
9	1994/1996	KLW -A31	ARRUELA da manivela do acionador grafite	(90308945)	4	90363124
9	1994/1996	KLW -A31	ARRUELA da manivela do acionador cinza	90430162	4	
10	1994/1996	KLW -A31	TRAVA da manivela do acionador dos vidros	06235332	4	
11	1994/1996	KLW +AU3	ATUADOR elétrico da trava dianteira LE	90277865	1	
11	1994/1996	KLW +AU3	ATUADOR elétrico da trava dianteira LD	90277866	1	
12	1994/1996	KLW	COBERTURA da fechadura dianteira LE	90347229	1	
12	1994/1996	KLW	COBERTURA da fechadura dianteira LD	90347230	1	
13	1994/1996	KLW	PARAFUSO de fixação de fechadura dianteira e traseira	90347216	12	
14	1994/1996	KLW	HASTE do botão de trava dianteiro	(90307326)	2	NLS
15	1994/1996	KLW	MOLDURA do botão de trava dianteira e traseira grafite	90308592	4	
15	1994/1996	KLW	MOLDURA do botão de trava dianteira e traseira cinza	(90430782)	4	NLS
16	1994/1996	KLW	BOTÃO de trava da porta dianteira e traseira preto	90263366	4	
17	1994/1996	KLW	GRAMPO anti-ruído da haste da trava LE	90246967	1	
17	1994/1996	KLW	GRAMPO anti-ruído da haste da trava LE	93267559	1	
17	1994/1996	KLW	GRAMPO anti-ruído da haste da trava LD	90246968	1	

It	Ano	Aplicação	Descrição	Nº Peça	Qtd	Substituta
17	1994/1996	KLW	GRAMPO anti-ruído da haste da trava LD	(93267560)	1	NLS
18	1994/1996	KLW	HASTE de acionamento da fechadura dianteira	90270175	2	
19	1994/1996	KLW	GRAMPO da maçaneta interna dianteira e traseira	90044397	4	
19	1994/1996	KLW	GRAMPO da maçaneta interna dianteira e traseira	93266778	4	
20	1994/1996	KLW	MAÇANETA interna da porta dianteira e traseira grafite LE	(90308809)	2	90511390
20	1994/1996	KLW	MAÇANETA interna da porta dianteira e traseira grafite LE	90511390	2	
20	1994/1996	KLW	MAÇANETA interna da porta dianteira e traseira grafite LD	(90308810)	2	90511395
20	1994/1996	KLW	MAÇANETA interna da porta dianteira e traseira grafite LD	90511395	2	
20	1994/1996	KLW	MAÇANETA interna da porta dianteira e traseira cinza LE	90430937	2	
20	1994/1996	KLW	MAÇANETA interna da porta dianteira e traseira cinza LD	(90430938)	2	90511398
20	1994/1996	KLW	MAÇANETA interna da porta dianteira e traseira cinza LD	90511398	2	
21	1994/1996	KLW	VEDADOR da maçaneta interna dianteira e traseira LE	90356099	2	
21	1994/1996	KLW	VEDADOR da maçaneta interna dianteira e traseira LD	90356100	2	
22	1994/1996	KLW	GRAMPO anti-ruído da haste do cilindro LE	90274437	1	
22	1994/1996	KLW	GRAMPO anti-ruído da haste do cilindro LD	90274438	1	
23	1994/1996	KLW	HASTE do cilindro da porta dianteira LE	90270195	1	
23	1994/1996	KLW	HASTE do cilindro da porta dianteira LD	90270196	1	
24	1994/1996	KLW	GRAMPO da haste da macaneta externa dianteira e traseira	90120387	4	
24	1994/1996	KLW	GRAMPO da haste da macaneta externa dianteira e traseira	93268888	4	
25	1994/1996	KLW	HASTE da maçaneta externa da porta dianteira LE	(90270193)	1	NLS
25	1994/1996	KLW	HASTE da maçaneta externa da porta dianteira LD	(90270194)	1	NLS
26	1994/1996	KLW +AU3	FECHADURA da porta dianteira LE	90398207	1	
26	1994/1996	KLW +AU3	FECHADURA da porta dianteira LE	90509624	1	
26	1994/1996	KLW +AU3	FECHADURA da porta dianteira LE	90509624	1	
26	1994/1996	KLW +AU3	FECHADURA da porta dianteira LD	90398208	1	
26	1994/1996	KLW +AU3	FECHADURA da porta dianteira LD	90509625	1	
26	1994/1996	KLW +AU3	FECHADURA da porta dianteira LD	90509625	1	
27	1994/1996	KLW	PORCA de regulagem da haste da maçaneta dianteira e traseira	90277444	4	
27	1994/1996	KLW	PORCA de regulagem da haste da maçaneta dianteira e traseira	93271254	4	
28	1994/1995	KLW -AU3 A/S-	JOGO de cilindros e chaves	(93219018)	1	93233935
28	1994/1995	KLW -AU3 A/S-	JOGO de cilindros e chaves	(93233935)	1	NLS
28	1995/1996	KLW -AU3 A/P-	JOGO de cilindros e chaves	(93233935)	1	NLS
28	1994/1996	KLW +AU3	JOGO de cilindros e chaves	(93233936)	1	93219019
28	1994/1996	KLW +AU3	JOGO de cilindros e chaves	93219019	1	
28	1994/1996	KLW +AU3	JOGO de cilindros e chaves	(93233936)	1	93219019
29	1994/1996	KLW	MAÇANETA externa da porta dianteira LE	90434958	1	
29	1994/1996	KLW	MAÇANETA externa da porta dianteira LE	(93240359)	1	93251719
29	1994/1996	KLW	MAÇANETA externa da porta dianteira LE	(93240359)	1	93251719
29	1994/1996	KLW	MAÇANETA externa da porta dianteira LD	90434959	1	
29	1994/1996	KLW	MAÇANETA externa da porta dianteira LD	(93240360)	1	93251720

It	Ano	Aplicação	Descrição	Nº Peça	Qtd	Substituta
29	1994/1996	KLW	MAÇANETA externa da porta dianteira LD	(93240360)	1	93251720
30	1994/1996	KLW	SUPORTE da maçaneta externa da porta dianteira LE	(90297972)	1	NLS
30	1994/1996	KLW	SUPORTE da maçaneta externa da porta dianteira LD	(90297973)	1	NLS
31	1994/1996	KLW	PORCA de fixação da maçaneta externa dianteira e traseira	11063471	8	
32	1994/1996	KLW -A31	MECANISMO manual do levantador do vidro da porta traseira LE	90462397	1	
32	1994/1996	KLW -A31	MECANISMO manual do levantador do vidro da porta traseira LD	90462398	1	
33	1994/1995	KLW +A31 A/S-	MECANISMO elétrico do levantador do vidro porta traseira LE c/ motor	90504349	1	
33	1994/1995	KLW +A31 A/S-	MECANISMO elétrico do levantador do vidro porta traseira LD c/ motor	90504350	1	
33	1994/1995	KLW +A31 A/S-	MECANISMO elétrico do levantador do vidro porta traseira LD c/ motor [use 90504350]	(90520224)	1	NLS
33	1995/1996	KLW +A31 A/P- A/S-	MECANISMO elétrico do levantador do vidro porta traseira LE c/ motor [use 90504349]	90520223	1	
33	1995/1996	KLW +A31 A/P- A/S-	MECANISMO elétrico do levantador do vidro porta traseira LE c/ motor	90504349	1	
33	1995/1996	KLW +A31 A/P- A/S-	MECANISMO elétrico do levantador do vidro porta traseira LD c/ motor [use 90504350]	(90520224)	1	NLS
33	1995/1996	KLW +A31 A/P- A/S-	MECANISMO elétrico do levantador do vidro porta traseira LD c/ motor	90504350	1	
33	1996/1996	KLW +A31 A/P-	MECANISMO elétrico do levantador do vidro porta traseira LE c/ motor e módulo	(93234699)	1	NLS
33	1996/1996	KLW +A31 A/P-	MECANISMO elétrico do levantador do vidro porta traseira LD c/ motor e módulo	(93234700)	1	NLS
34	1994/1996	KLW +A31	MOTOR do levantador do vidro traseiro	NR	1	
35	1994/1996	KLW -AU3	FECHADURA da porta traseira LE	90358131	1	
35	1994/1996	KLW -AU3	FECHADURA da porta traseira LD	90358132	1	
36	1994/1996	KLW +AU3	FECHADURA da porta traseira LE	90509628	1	
36	1994/1996	KLW +AU3	FECHADURA da porta traseira LD	90509629	1	
37	1994/1996	KLW +AU3	ATUADOR elétrico da trava traseira LE e LD	90336027	2	
38	1994/1996	KLW -AU3	FECHADURA da porta dianteira LE	(90275103)	1	90503777
38	1994/1996	KLW -AU3	FECHADURA da porta dianteira LD	(90275106)	1	90503778
39	1994/1996	KLW	COBERTURA da fechadura traseira LE	(90358139)	1	NLS
39	1994/1996	KLW	COBERTURA da fechadura traseira LD	90358140	1	
40	1994/1996	KLW	ANEL trava	11048784	2	
41	1996/1996	KLW +A31 A/P-	MÓDULO do levantador do vidro das portas traseiras LE/LD	93240456	2	
42	1994/1996	KLW	HASTE de acionamento da fechadura traseira LE	(90270197)	1	NLS
42	1994/1996	KLW	HASTE de acionamento da fechadura traseira LD	90270198	1	
43	1994/1996	KLW	CILINDRO da fechadura da porta dianteira c/ 2 chaves	(90272954)	2	NLS
44	1994/1996	KLW	ANEL de vedação do cilindro da porta LE e LD	90057291	2	
45	1994/1996	KLW -A31	DESLIZADOR do vidro	90055545	6	
46	1994/1996	KLW	HASTE do botão trava traseira LE	90270201	1	
46	1994/1996	KLW	HASTE do botão trava traseira LD	(90270202)	1	NLS
47	1994/1996	KLW	ALAVANCA da haste da porta traseira	90181951	2	
48	1994/1996	KLW	HASTE de acionador da trava traseira	90270200	2	
49	1994/1996	KLW	BATERIA 1,5 V	90349350	1	
50	1994/1996	KLW	LÂMPADA 1,5 V - 0,135 W	90349349	1	
51	1994/1996	KLW	HASTE da maçaneta externa da porta traseira LE	90270205	1	

It	Ano	Aplicação	Descrição	Nº Peça	Qtd	Substituta
51	1994/1996	KLW	HASTE da maçaneta externa da porta traseira LD	90270206	1	
52	1994/1996	KLW	CHAVE com luz	PA000600	1	
52	1994/1996	KLW	CHAVE com luz	PA000800	1	
53	1994/1996	KLW	MAÇANETA externa da porta traseira LE e LD	90428451	2	
53	1994/1996	KLW	MAÇANETA externa da porta traseira LE e LD	90434963	2	
53	1994/1996	KLW	MAÇANETA externa da porta traseira LE e LD	(93270051)	2	90434963
54	1994/1996	KLW	SUPORTE da maçaneta externa da porta traseira LE e LD	90306412	2	
55	1994/1996	K -AU3	ALAVANCA da trava LE	(90297978)	1	NLS
55	1994/1996	K -AU3	ALAVANCA da trava LD	(90297979)	1	NLS
55	1994/1996	K +AU3	ALAVANCA da trava LE	(90350661)	1	NLS
55	1994/1996	K +AU3	ALAVANCA da trava LD	(90350662)	1	NLS

Opções:

A31 - Levantador elétrico dos vidros das portas
AU3 - Trava elétrica das portas

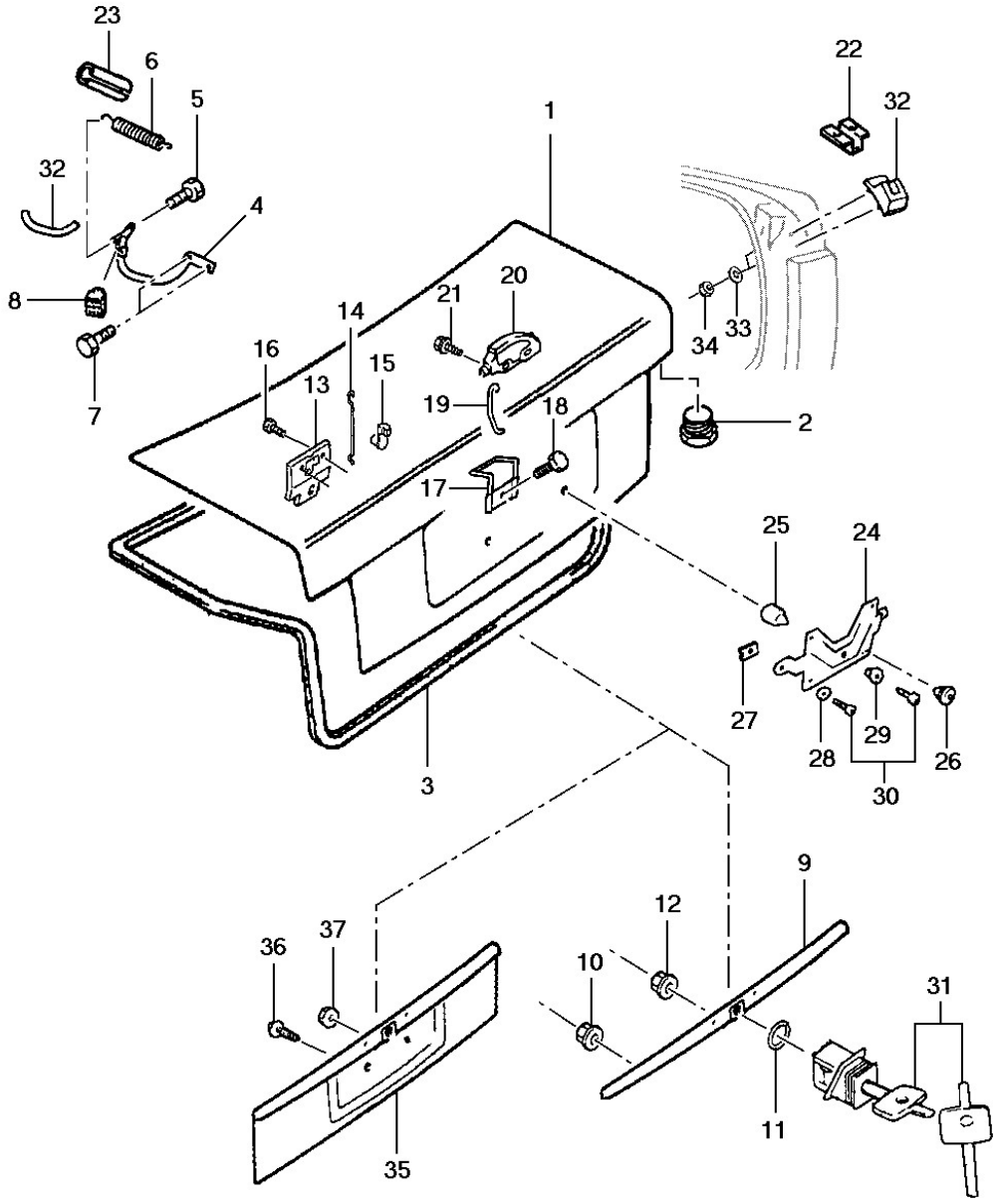
23
6
5
32
4
8
7
1
22
32
34
33
21
20
14
16
13
15
19
18
17
2
25
24
27
28
29
30
26
3
9
12
10
31
11
36
37
35

General Motors do Brasil Ltda. **Catálogo Eletrônico de Peças**

Veículo: Vectra 94/96 **Edição:** Agosto 2006

Assunto: Tampa do porta-malas **Data de Impressão:** 21/05/2021

It	Ano	Aplicação	Descrição	Nº Peça	Qtd	Substituta
1	1994/1996	KLW	TAMPA do porta-malas	90463792	1	
2	1994/1996	KLW	COXIM	90306998	2	
3	1994/1996	KLW	GUARNIÇÃO	90462612	1	
4	1994/1996	KLW	DOBRADIÇA LE	(90227893)	1	NLS
4	1994/1996	KLW	DOBRADIÇA LD	(90227894)	1	NLS
5	1994/1996	KLW	PARAFUSO da dobradiça	90307841	2	
5	1994/1996	KLW	PARAFUSO da dobradiça	93313401	2	
6	1994/1996	KLW	MOLA da dobradiça	90357192	2	
7	1994/1996	KLW	PARAFUSO da dobradiça	11079445	2	
7	1994/1996	KLW	PARAFUSO da dobradiça [use 11079445]	93290372	2	
8	1994/1996	KLW	COXIM da dobradiça	90241735	2	
9	1994/1996	KLW	MAÇANETA	90434700	1	
10	1994/1996	KLW	PORCA da maçaneta	11085081	4	
11	1994/1996	KLW	ANEL vedador do trinco	90057291	1	
12	1994/1996	KLW	PORCA da maçaneta	(11080971)	2	11093441
13	1994/1996	KLW	FECHADURA	90276394	1	
14	1994/1996	KLW	LIAME	(90307530)	1	NLS
15	1994/1996	KLW	PRESILHA do liame	03467819	1	
15	1994/1996	KLW	PRESILHA do liame	93253729	1	
16	1994/1996	KLW	PARAFUSO da fechadura	(93218705)	2	93290612
16	1994/1996	KLW	PARAFUSO da fechadura	93290612	2	
17	1994/1996	KLW	ENGATE da fechadura	(90275077)	1	93272733
18	1994/1996	KLW	PARAFUSO do engate	09287766	1	
19	1994/1996	KLW +AU3	LIAME do atuador	90270216	1	
20	1994/1996	KLW +AU3	ATUADOR da fechadura	90274241	1	
21	1994/1996	KLW +AU3	PARAFUSO do atuador	11092311	2	
21	1994/1996	KLW +AU3	PARAFUSO do atuador [use 11092311]	93290373	2	
22	1994/1996	LW	GUIA lateral da tampa do porta malas	93225831	2	
23	1994/1996	KLW	TUBO de proteção da mola	90286371	2	
24	1994/1996	KLW	SUPORTE da placa da licença	(93202697)	1	NLS
25	1994/1996	KLW	COXIM do suporte [use 52255165]	(03439407)	1	NLS
25	1994/1996	KLW	COXIM do suporte	(52255165)	1	NLS
26	1994/1996	KLW	COXIM da placa	(02591033)	2	NLS
26	1994/1996	KLW	COXIM da placa	(90120284)	2	NLS
27	1994/1996	KLW	PORCA da placa	(09300722)	2	NLS
28	1994/1996	KLW	ARRUELA do suporte	00510851	2	
29	1994/1996	KLW	PORCA da placa	(93219508)	2	NLS
30	1994/1996	KLW	PARAFUSO da placa	(93209764)	2	NLS
31	1994/1996	KLW -AU3	BOTÃO acionador c/ 2 chaves	(90297985)	1	NLS
31	1994/1996	KLW +AU3	BOTÃO acionador c/ 2 chaves	90349988	1	
32	1994/1996	KLW	COXIM lateral LE	93226891	1	
32	1994/1996	KLW	COXIM lateral LD	93226892	1	
33	1994/1996	KLW	ARRUELA	(94643426)	4	NLS
34	1994/1996	KLW	PORCA	(11010805)	4	93294501
34	1994/1996	KLW	PORCA	93294501	4	
35	1994/1995	LW	MOLDURA da tampa traseira âmbar	(93221111)	1	93234187
35	1995/1996	LW	MOLDURA da tampa traseira fumê	(93234187)	1	90511966

It	Ano	Aplicação	Descrição	Nº Peça	Qtd	Substituta
35	1995/1996	LW	MOLDURA da tampa traseira fumê	(90511966)	1	NLS
36	1994/1996	LW	PARAFUSO da moldura	11092481	8	
37	1994/1996	LW	PORCA da moldura	(11080971)	2	11093441

Opções:

AU3 - Trava elétrica das portas

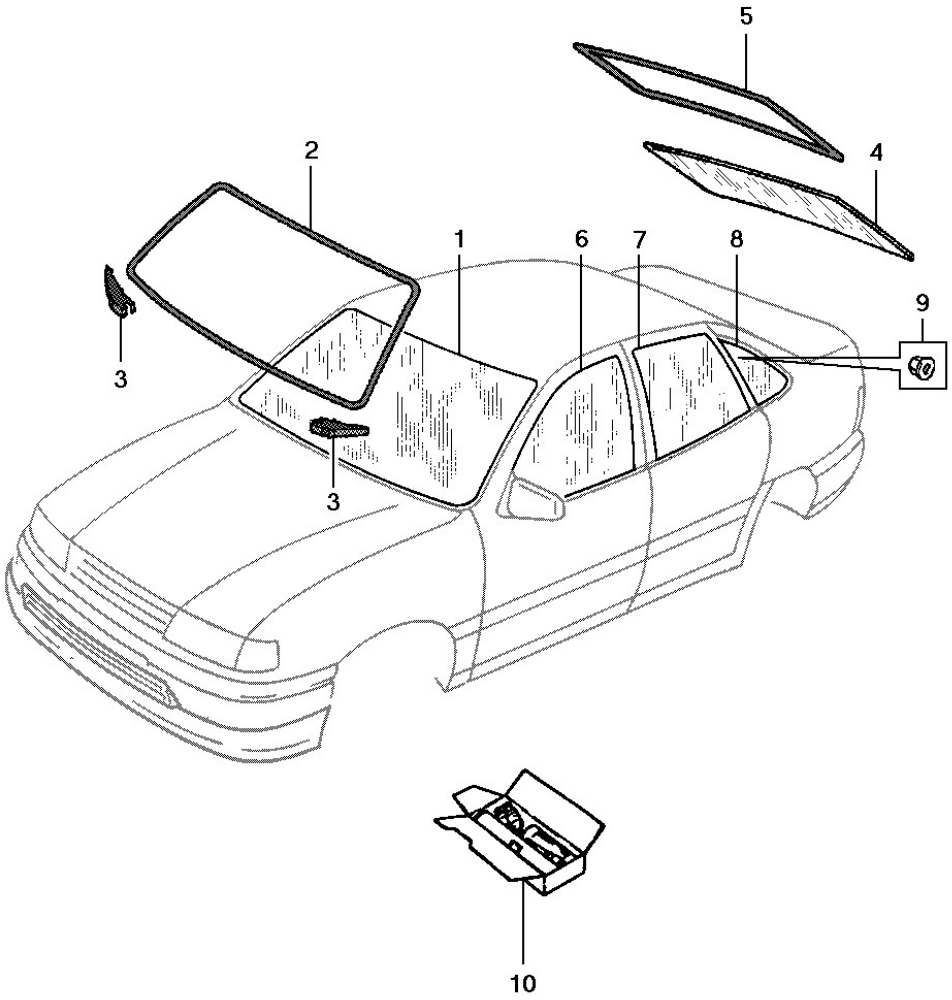
5
2
4
1
6
7
8
9
3
3
10

General Motors do Brasil Ltda. **Catálogo Eletrônico de Peças**

Veículo: Vectra 94/96 **Edição:** Agosto 2006

Assunto: Vidros e molduras **Data de Impressão:** 21/05/2021

It	Ano	Aplicação	Descrição	Nº Peça	Qtd	Substituta
1	1994/1996	KLW	VIDRO do pára-brisa	90286545	1	
2	1994/1996	KLW	MOLDURA do vidro do pára-brisa	90287564	1	
3	1994/1996	KLW	CALÇO localizador do pára-brisa	90355691	2	
4	1994/1996	KLW	VIDRO traseiro	(90286550)	1	NLS
5	1994/1996	KLW	MOLDURA do vidro traseiro	(90421777)	1	NLS
6	1994/1996	KLW	VIDRO da porta dianteira LE	(90270691)	1	NLS
6	1994/1996	KLW	VIDRO da porta dianteira LD	90270692	1	
7	1994/1996	KLW	VIDRO da porta traseira LE	90287851	1	
7	1994/1996	KLW	VIDRO da porta traseira LD	90287852	1	
8	1994/1996	KLW	VIDRO c/ guarnição da coluna traseira LE	90270751	1	
8	1994/1996	KLW	VIDRO c/ guarnição da coluna traseira LD	(90270752)	1	NLS
9	1994/1996	KLW	PORCA do vidro da coluna traseira	90306649	8	
10	1994/1996	KLW	ADESIVO do pára-brisa Sica	(93215481)	AN	93291111
10	1994/1996	KLW	ADESIVO do pára-brisa Sica	(93284029)	AN	NLS

Opções:

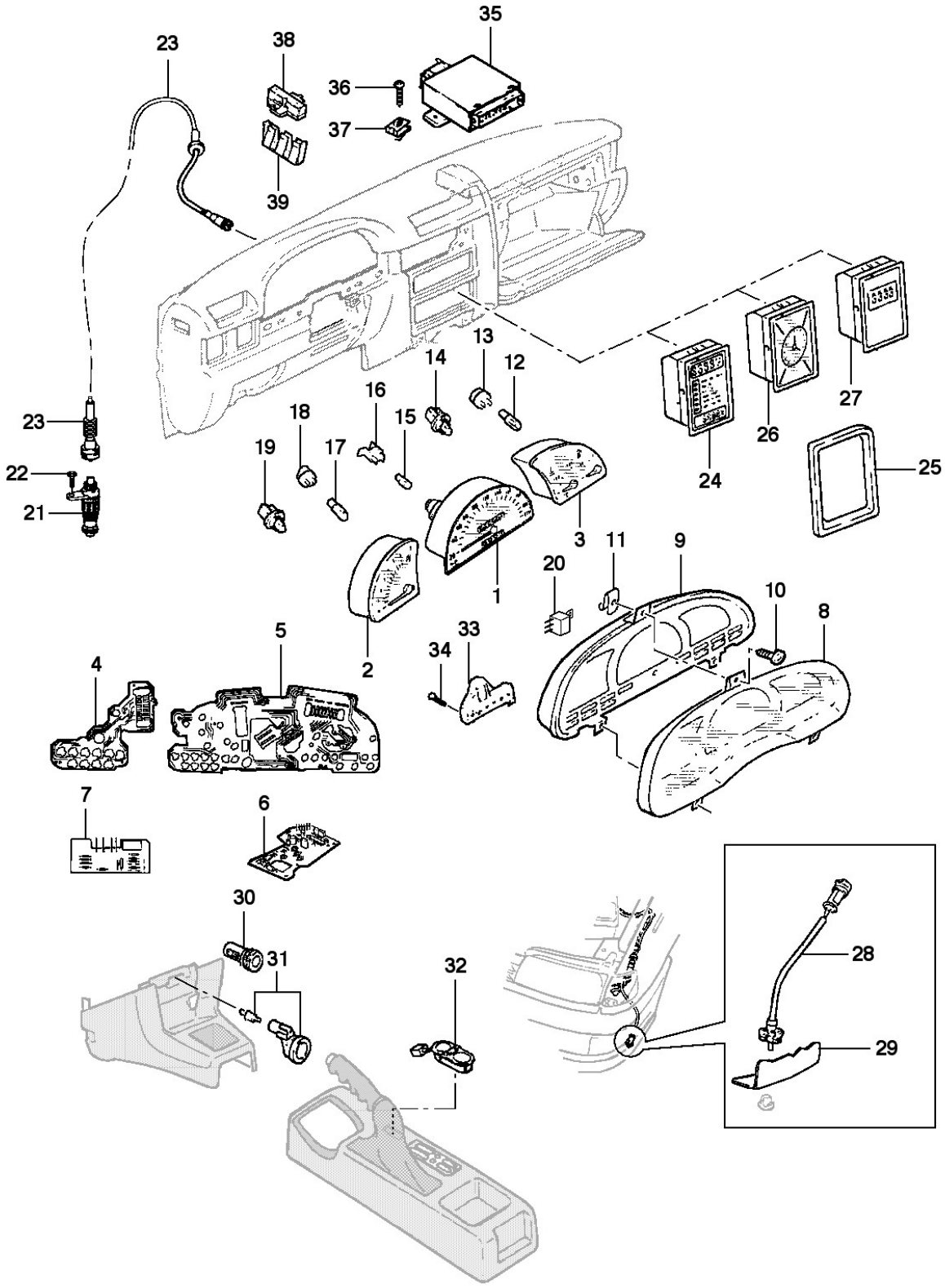
23
38
35
36
37
39
23
22
21
16
18
19
17
15
14
13
12
24
26
27
25
3
11
9
20
10
8
1
2
5
4
33
34
7
6
30
31
32
28
29

It	Ano	Aplicação	Descrição	Nº Peça	Qtd	Substituta
1	1994/1994	KL -U68 A/S-306152	VELOCÍMETRO	(90357269)	1	NLS
1	1994/1994	KL +U68 A/S-306152	VELOCÍMETRO	(90357271)	1	NLS
1	1994/1996	KL	VELOCÍMETRO	90504382	1	
1	1994/1994	W A/S-306795	VELOCÍMETRO	(90357274)	1	NLS
1	1994/1996	W A/P-306796	VELOCÍMETRO	90463018	1	
2	1994/1994	KL A/S-306152	TACÔMETRO	(90359682)	1	NLS
2	1994/1996	KL A/P-306153	TACÔMETRO	(90464835)	1	NLS
2	1994/1996	W	TACÔMETRO	(90359683)	1	NLS
3	1994/1994	KL A/S-306152	INDICADOR de temperatura e combustível	90356997	1	
3	1994/1996	KL A/P-306153	INDICADOR de temperatura e combustível	90464504	1	
3	1994/1994	W A/S-306795	INDICADOR de temperatura e combustível	90356997	1	
3	1994/1996	W A/P-306796	INDICADOR de temperatura e combustível	90464504	1	
4	1994/1996	KL	CIRCUITO impresso dos instrumentos - 12 conexões	(90307297)	1	NLS
4	1994/1996	W	CIRCUITO impresso dos instrumentos - 12 conexões	(90356692)	1	NLS
5	1994/1994	KL	CIRCUITO impresso dos instrumentos - 16 conexões	(90356302)	1	NLS
5	1994/1994	W	CIRCUITO impresso dos instrumentos - 16 conexões	(90356302)	1	NLS
5	1994/1996	KL	CIRCUITO impresso dos instrumentos - 16 conexões	90504393	1	
5	1994/1995	W	CIRCUITO impresso dos instrumentos - 16 conexões	90504393	1	
5	1995/1996	KLW	CIRCUITO impresso dos instrumentos	90452694	1	
6	1994/1996	KLW	CIRCUITO impresso dos instrumentos	90356691	1	
7	1994/1996	KLW	CIRCUITO impresso dos instrumentos	(25066198)	1	NLS
8	1994/1996	KLW	COBERTURA dos instrumentos	90414113	1	
9	1994/1996	KLW	CARCAÇA dos instrumentos	(90356303)	1	NLS
10	1994/1996	KLW	PARAFUSO da cobertura dos instrumentos	90269890	3	
11	1994/1996	KLW	PORCA mola da cobertura dos instrumentos	90269891	3	
12	1994/1994	KLW A/S-	LÂMPADA de iluminação dos instrumentos - 1,2 W	(90002519)	6	11062449
12	1994/1996	KLW A/P-	LÂMPADA de iluminação dos instrumentos - 1,2 W	11062449	6	
13	1994/1996	KLW	SOQUETE da lâmpada de iluminação dos instrumentos	(09287542)	6	NLS
14	1994/1996	KLW	LÂMPADA c/ soquete de iluminação dos instrumentos - 2W	93154898	4	
15	1994/1996	KLW	LÂMPADA de iluminação do relógio - 1,2 W	11062449	1	
16	1994/1996	KLW	SOQUETE da lâmpada de iluminação do relógio	(11067631)	1	NLS
17	1994/1996	KLW	LÂMPADA indicadora da bateria - 3W	11059149	1	
18	1994/1996	KLW	SOQUETE da lâmpada indicadora da bateria	(90276467)	1	NLS
19	1994/1996	KLW	SOQUETE c/ lâmpada de iluminação do controle de funções	(93154541)	1	NLS
20	1994/1996	KLW	REGULADOR de voltagem do painel	90041591	1	
21	1994/1996	KLW	ENGRENAGEM movida do velocímetro 13 dentes	90375764	1	
22	1994/1994	KLW	PARAFUSO da engrenagem movida	11089151	1	
22	1994/1996	KLW	PARAFUSO da engrenagem movida	93218706	1	
23	1994/1996	L +ML4	CABO do velocímetro	90356992	1	
23	1994/1996	KLW +M79/MG4	CABO do velocímetro	90347189	1	
24	1994/1996	KLW +U68	COMPUTADOR de bordo	(93221988)	1	NLS
25	1994/1996	KLW -U68	MOLDURA do relógio digital	90312199	1	

It	Ano	Aplicação	Descrição	Nº Peça		Qtd	Substituta
25	1994/1996	KLW +U68	MOLDURA do computador de bordo	90312199		1	
26	1994/1994	KL -U68 A/S-306152	RELÓGIO analógico	90349798		1	
26	1994/1994	W -U68 A/S-306795	RELÓGIO analógico	90349798		1	
27	1994/1996	KL -U68 A/P-306153	RELÓGIO digital c/ termômetro	(90478348)		1	NLS
27	1994/1996	W -U68 A/P-306796	RELÓGIO digital c/ termômetro	(90478348)		1	NLS
28	1994/1996	LW +UW1	CHICOTE adicional do computador de bordo	(90461838)		1	NLS
29	1994/1996	KLW	SENSOR de temperatura do ar	90477289		1	
30	1994/1996	KLW	ACENDEDOR de cigarros	90061230	*	1	
30	1994/1996	KLW	ACENDEDOR de cigarros	90461169	*	1	
30	1994/1996	KLW	ACENDEDOR de cigarros	90461169	*	1	
31	1994/1996	KLW	ANEL retentor do acendedor de cigarros	90461223		1	
32	1994/1996	KLW +U68	INTERRUPTOR do computador de bordo	(90330061)		1	NLS
33	1994/1996	KLW +UW1	MOSTRADOR do controle de funções	90306891		1	
34	1994/1996	KLW +UW1	PARAFUSO do mostrador do controle de funções	(11037722)		3	NLS
35	1994/1996	KLW +UW1	UNIDADE de controle de funções	90339233		1	
36	1994/1996	KLW +UW1	PARAFUSO da unidade de controle	11037501		1	
37	1994/1996	KLW +UW1	PORCA mola da unidade de controle	90269891		1	
38	1994/1996	KLW +U68	TRANSMISSOR de freqüência de distância	90296122		1	
39	1994/1996	KLW +U68	GRAMPO de contato do transmissor de freqüência	90275029		1	

Opções:

M79 - Transmissão manual 5 velocidades relação longa
MG4 - Transmissão manual 5 velocidades relação curta
ML4 - Transmissão automática 4 velocidades
U68 - Computador de bordo
UW1 - Sistema de diagnose Check Control

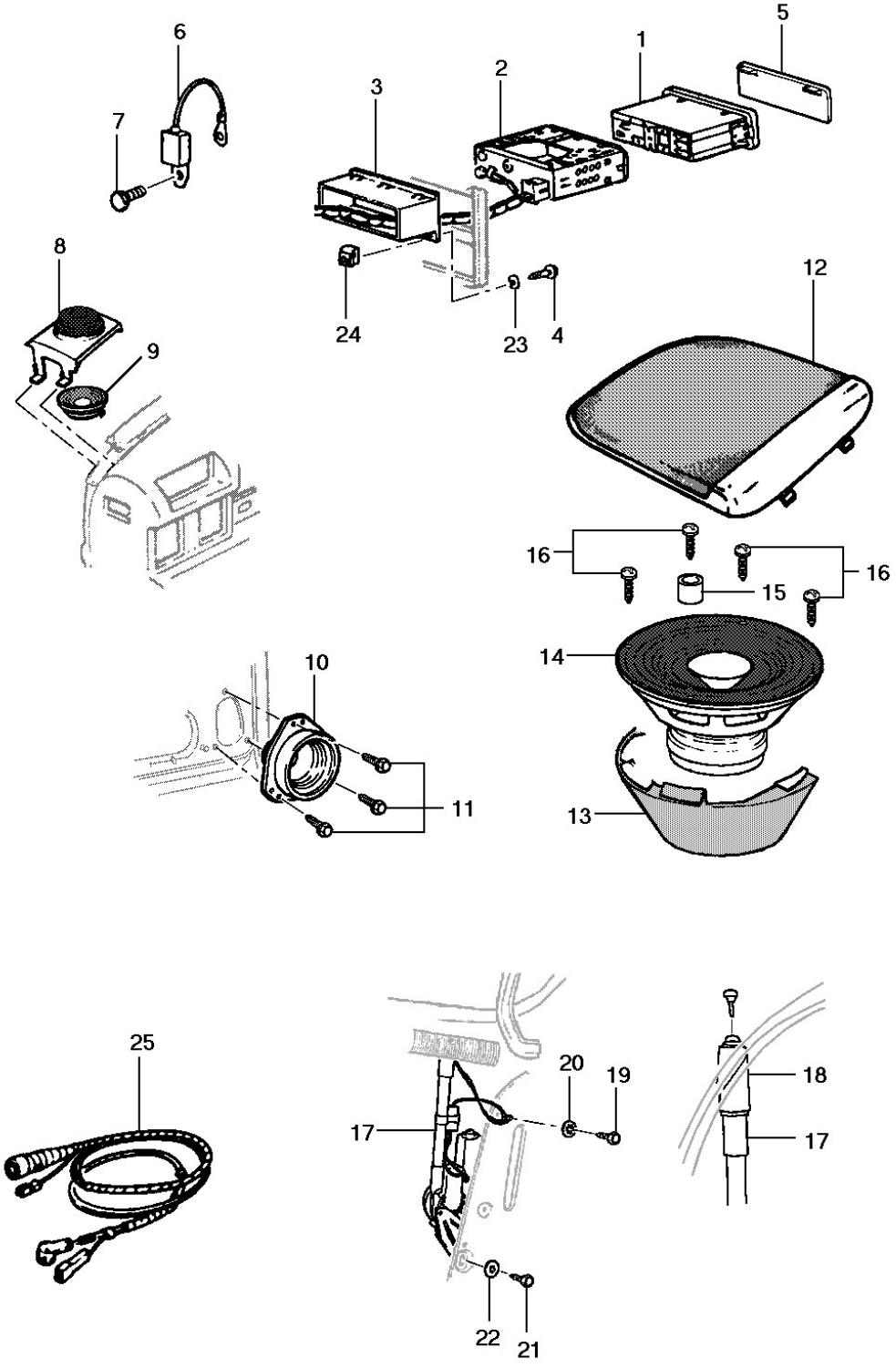
6
7
3
2
1
5
8
9
24
23
4
12
16
15
16
14
10
11
13
25
20
19
17
18
17
22
21

It	Ano	Aplicação	Descrição	Nº Peça		Qtd	Substituta
1	1994/1994	K +TD8	RÁDIO toca fitas Nedus FIC	(93223658)		1	NLS
1	1995/1995	K +TD8	RÁDIO toca fitas Philips DC441	(93229378)		1	NLS
1	1994/1994	LW +UK5	RÁDIO toca fitas Sirrah FIC	(93223657)		1	NLS
1	1995/1996	LW +UK5	RÁDIO toca fitas Philips DC522 [use 93223657]	93229377		1	
1	1994/1996	LW +UW1	RÁDIO c/ toca-discos laser Philips DC932	(93227218)		1	NLS
2	1994/1996	KLW	GAVETA do rádio toca fitas	90321996		1	
2	1994/1996	KLW	GAVETA do rádio toca fitas	93247985		1	
3	1994/1996	KLW	SUPORTE do rádio toca fitas	90228306		1	
4	1994/1996	KLW	PARAFUSO de fixação do suporte do rádio toca fitas	NR		2	
5	1994/1996	KLW	TAMPA da abertura do rádio	(90309197)		1	NLS
6	1994/1996	KLW	SUPRESSOR de ruídos	90040971	*	1	
6	1994/1996	KLW	SUPRESSOR de ruídos	90040926	*	1	
7	1994/1996	KLW	PARAFUSO do supressor de ruídos	(94643900)		1	NLS
8	1994/1996	KLW	TELA do tweeter dianteiro grafite LE	90434387		1	
8	1994/1996	KLW	TELA do tweeter dianteiro cinza LE	(90434401)		1	NLS
8	1994/1996	KLW	TELA do tweeter dianteiro grafite LD	90434388		1	
8	1994/1996	KLW	TELA do tweeter dianteiro cinza LD	(90434402)		1	NLS
9	1994/1996	KLW	TWEETER dianteiro	90510916		2	
10	1994/1996	KLW	ALTO-FALANTE da porta dianteira	(93225393)		2	NLS
11	1994/1996	KLW	PARAFUSO do alto-falante da porta dianteira	11069291		6	
12	1994/1996	KLW	TELA do alto-falante traseiro grafite LE	(90263353)		1	90439275
12	1994/1996	KLW	TELA do alto-falante traseiro grafite LE	90439275		1	
12	1994/1996	KLW	TELA do alto-falante traseiro cinza LE	(90431333)		1	NLS
12	1994/1996	KLW	TELA do alto-falante traseiro grafite LD	90263354		1	
12	1994/1996	KLW	TELA do alto-falante traseiro grafite LD	90439276		1	
12	1994/1996	KLW	TELA do alto-falante traseiro grafite LD	90439276		1	
12	1994/1996	KLW	TELA do alto-falante traseiro cinza LD	(90431334)		1	NLS
13	1994/1996	KLW	COBERTURA do alto-falante traseiro	90042649		2	
14	1994/1996	KLW	ALTO-FALANTE falante traseiro	90355294		2	
14	1994/1996	KLW	ALTO-FALANTE falante traseiro	93269523		2	
15	1994/1996	KLW	TUBO espaçador do alto-falante traseiro	(90355988)		2	NLS
16	1994/1996	KLW	PARAFUSO do alto-falante traseiro	11041732		8	
17	1994/1996	K +UP8/U73	ANTENA manual TRUFFI	(93216244)		1	93216243
17	1994/1996	K +UP8/U73	ANTENA manual OLIMPUS	(93216243)		1	NLS
17	1994/1996	LW +W8X/U75	ANTENA elétrica automática	(90458928)		1	NLS
17	1994/1996	LW +W8X/U75	ANTENA elétrica automática OLIMPUS	93225906		1	
17	1994/1996	LW +W8X/U75	ANTENA elétrica automática TRUFFI	(93225907)		1	NLS
18	1994/1996	KLW	COBERTURA de vedação da antena	90407367		1	
19	1994/1996	KLW	PARAFUSO de conexão massa da antena	11073431		1	
19	1994/1996	KLW	PARAFUSO de conexão massa da antena	93290377		1	
20	1994/1996	KLW	ARRUELA dentada de conexão massa da antena	(11011139)		1	NLS
21	1994/1996	KLW	PARAFUSO do suporte da antena	94643134		1	
21	1994/1996	KLW	PARAFUSO do suporte da antena	93216174		1	
22	1994/1996	KLW	ARRUELA de fixação da antena	11035602		1	
22	1994/1996	KLW	ARRUELA de fixação da antena	(93252073)		1	NLS
22	1994/1996	KLW	ARRUELA de fixação da antena	(93252073)		1	NLS

It	Ano	Aplicação	Descrição	Nº Peça		Qtd	Substituta
23	1994/1996	KLW	ARRUELA do suporte do rádio	(94643426)		2	NLS
24	1994/1996	KLW	PORCA mola do suporte do rádio	90269891		2	
25	1994/1996	KLW	CABO coaxial traseiro	90376409	*	1	
25	1994/1996	KLW	CABO coaxial traseiro	93231631	*	1	

Opções:

TD8 - Rádio AM/FM c/ toca-fitas e sintonia eletrônica
U73 - Antena manual
U75 - Antena elétrica
UK5 - Rádio AM/FM estereo digital c/ toca-fitas e antena elétrica
UP8 - Provisão para instalação de rádio
UW1 - Sistema de diagnose Check Control
W8X - Provisão para instalação de rádio

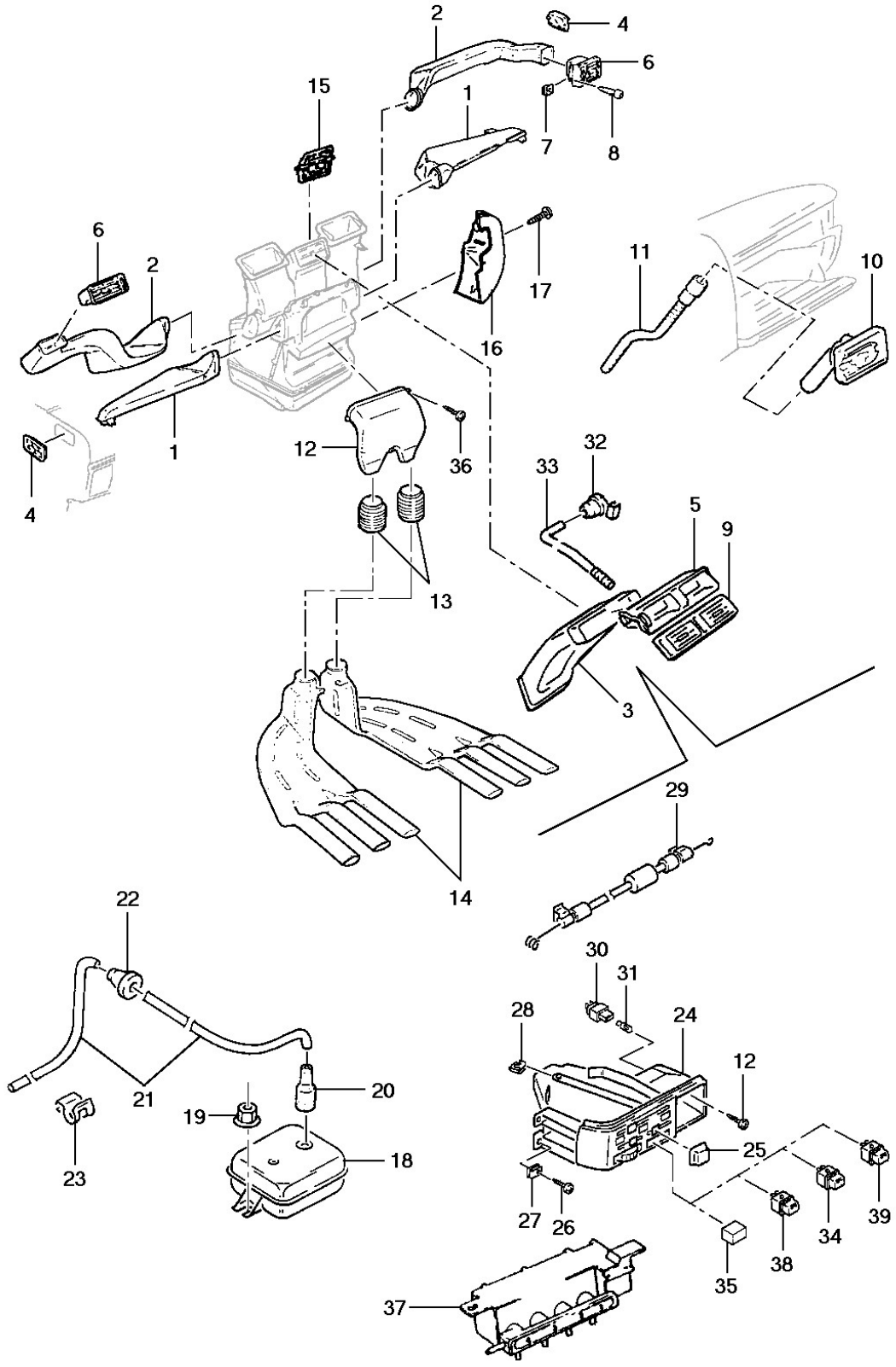
2
4
6
15
1
7
8
6
2
17
11
10
16
1
12
36
4
33
32
5
9
13
3
29
14
22
30
31
28
24
12
20
21
19
25
18
23
27
26
34
39
38
35
37

It	Ano	Aplicação	Descrição	Nº Peça	Qtd	Substituta
1	1994/1996	KLW	DUTO de distribuição de ar LE	90228658	1	
1	1994/1996	KLW	DUTO de distribuição de ar LD	90228659	1	
2	1994/1996	KLW	DUTO de ar lateral LE	90462629	1	
2	1994/1996	KLW	DUTO de ar lateral LD	90227855	1	
3	1994/1996	K -C60	DUTO de ar central	(90227847)	1	NLS
3	1994/1996	KLW +C60	DUTO de ar central	90356075	1	
4	1994/1996	KLW	DIFUSOR de ar lateral LE	(90303405)	1	NLS
4	1994/1996	KLW	DIFUSOR de ar lateral LD	(90303406)	1	NLS
5	1994/1996	KLW	ALOJAMENTO do difusor central grafite	(90318635)	1	NLS
5	1994/1996	KLW	ALOJAMENTO do difusor central cinza	(90434412)	1	NLS
6	1994/1996	KLW	ALOJAMENTO do difusor lateral LE grafite	(90318586)	1	NLS
6	1994/1996	KLW	ALOJAMENTO do difusor lateral LE cinza	(90434409)	1	NLS
6	1994/1996	KLW	ALOJAMENTO do difusor lateral LD grafite	(90303413)	1	NLS
6	1994/1996	KLW	ALOJAMENTO do difusor lateral LD cinza	NR	1	
7	1994/1996	KLW	PORCA mola do alojamento lateral ao painel	90269891	1	
8	1994/1996	KLW	PARAFUSO do controle de aquecimento	90269890	1	
8	1994/1996	KLW	PARAFUSO do alojamento lateral ao painel	90269890	1	
9	1994/1996	KLW	DIFUSOR de ar central grafite	(90316642)	1	NLS
9	1994/1996	KLW	DIFUSOR de ar central cinza	(90434404)	1	NLS
10	1994/1996	KLW +C60	DIFUSOR de ar do porta luvas	90275452	1	
10	1994/1996	KLW +C60	DIFUSOR de ar do porta luvas	93270194	1	
11	1994/1994	KL +C60 A/S-304110	MANGUEIRA de ventilação do porta luvas	90228774	1	
11	1994/1996	KLW +C60 A/P-304111	MANGUEIRA de ventilação do porta luvas	90457630	1	
12	1994/1996	KLW +C60	CONECTOR do duto de ar traseiro	(90462634)	1	NLS
13	1994/1996	KLW +C35	CONECTOR do duto de ar traseiro	90307503	2	
14	1994/1996	KLW +C35	DUTO de ar traseiro LE	(90462233)	1	NLS
14	1994/1996	KLW +C35	DUTO de ar traseiro LD	(90462237)	1	NLS
15	1994/1996	K -C60	PORTA de distribuição do ar	52454901	1	
16	1994/1996	KLW +C60	COBERTURA da câmara do evaporador grafite	(90478380)	1	NLS
16	1994/1996	KLW +C60	COBERTURA da câmara do evaporador cinza	(90478381)	1	NLS
17	1994/1996	KLW +C60	PARAFUSO da cobertura da câmara	(11091852)	1	NLS
18	1994/1996	KLW +C60	RESERVATÓRIO de vácuo	(90306586)	1	NLS
19	1994/1996	KLW +C60	PORCA do reservatório de vácuo ao painel dash	90227173	2	
20	1994/1996	KLW +C60	MANGUEIRA conectora do tubo ao reservatório	90220240	1	
21	1994/1996	KL +C60	TUBO de vácuo do reservatório ao motor	90018280	1	
21	1994/1996	W +C60	TUBO de vácuo do reservatório ao motor	NR	1	
22	1994/1996	KLW +C60	PASSA-MURO do tubo de vácuo	90124885	1	
23	1994/1996	KLW +C60	PRESILHA do tubo de vácuo	(90346868)	1	NLS
24	1994/1996	KLW -C60	CONTROLE do aquecimento do ar	90303418	1	
24	1994/1996	KLW +C60	CONTROLE do ar condiconado	(90356340)	1	NLS
25	1994/1996	KLW	BOTÃO deslizante de controle do ar	(90316248)	1	NLS
26	1994/1996	KLW	PARAFUSO do controle de aquecimento	90269890	3	
27	1994/1996	KLW	PORCA mola do controle do aquecimento	90269891	3	
28	1994/1996	KLW	GRAMPO mola do cabo de controle	90181695	AN	
29	1994/1996	K -C60	CABO de acionamento do controle - 319 mm	(90228680)	1	NLS
29	1994/1996	K -C60	CABO de acionamento do controle - 466 mm	90228679	1	
29	1994/1996	K -C60	CABO de acionamento do controle - 567 mm	90228678	1	

It	Ano	Aplicação	Descrição	Nº Peça	Qtd	Substituta
29	1994/1996	KLW +C60	CABO de controle do ar condicionado - 229 mm	(90378433)	1	NLS
29	1994/1996	KLW +C60	CABO de controle do ar condicionado - 370 mm	(90356246)	1	NLS
29	1994/1996	KLW +C60	CABO de controle do ar condicionado - 520 mm	(90378432)	1	NLS
30	1994/1996	KLW	SOQUETE da lâmpada do controle do aquecedor	90046854	1	
30	1994/1996	KLW	SOQUETE da lâmpada do controle do aquecedor	93266614	1	
31	1994/1996	KLW A/S-	LÂMPADA do controle do aquecedor 1.2W	(90002519)	1	11062449
31	1994/1996	KLW A/P-	LÂMPADA do controle do aquecedor 1.2W	11062449	1	
32	1994/1996	KLW	PRESILHA da haste atuadora	90158240	1	
33	1994/1996	KLW	HASTE atuadora da grade de ventilação	90287289	1	
34	1994/1996	KLW +C60	INTERRUPTOR do recirculador de ar	(90356334)	1	NLS
35	1994/1996	KLW -C60	TAMPA da abertura dos interruptores	90314374	2	
36	1994/1996	KLW +C60	PARAFUSO do conector do duto de ar traseiro	(11038826)	1	NLS
37	1994/1996	KLW +C60	VÁLVULA do solenóide de controle do ar condicionado	(90228753)	1	NLS
38	1994/1996	KLW	INTERRUPTOR do desembaçador do vidro traseiro	90243387	1	
39	1994/1996	KLW +C60	INTERRUPTOR do compressor	90356335	1	

Opções:

C35 - Aquecedor do compartimento traseiro
C60 - Ar condicionado

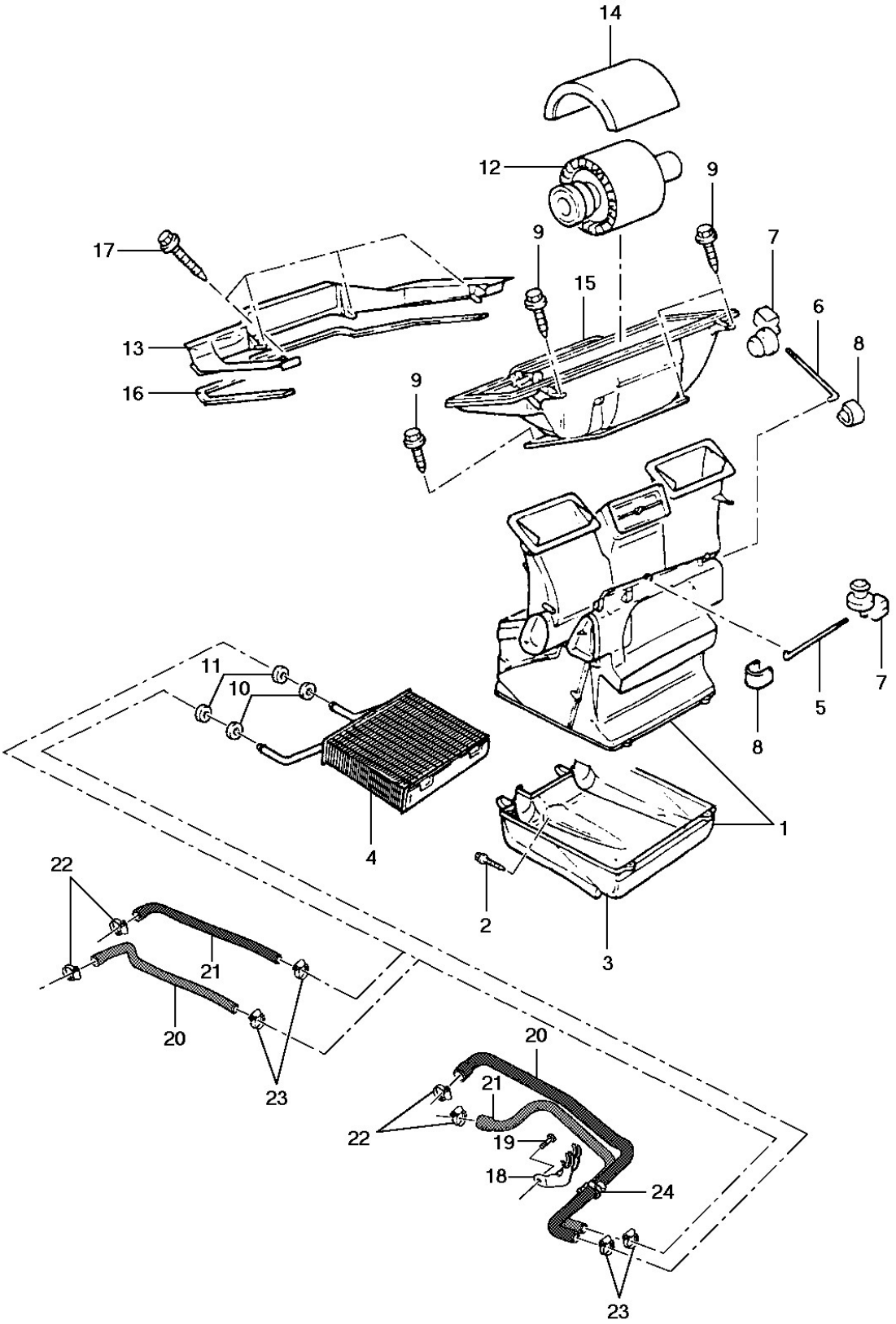
14
12
9
17
9
7
15
6
13
8
16
9
11
10
7
5
8
4
1
2
3
22
21
20
23
20
21
22
19
18
24
23

It	Ano	Aplicação	Descrição	Nº Peça	Qtd	Substituta
1	1994/1996	K -C60	CÂMARA aquecedora	(52454967)	1	NLS
2	1994/1996	K -C60	PARAFUSO da carcaça inferior ao painel dash	(90181694)	1	93294715
2	1994/1996	K -C60	PARAFUSO da carcaça inferior ao painel dash	93294715	1	
3	1994/1996	K -C60	CARCAÇA inferior da câmara aquecedora	(52454983)	1	NLS
4	1994/1996	K -C60	AQUECEDOR da câmara de ventilação	(52454989)	1	NLS
5	1994/1996	K -C60	HASTE de distribuição de ar da câmara aquecedora	52454900	1	
6	1994/1996	K -C60	HASTE de regulagem da temperatura da câmara aquecedora	(52454975)	1	NLS
7	1994/1996	K -C60	PRESILHA fêmea da haste de regulagem da temperatura	(03033435)	2	NLS
8	1994/1996	K -C60	PRESILHA macho da haste de regulagem da temperatura	(03052207)	2	NLS
9	1994/1996	K -C60	PARAFUSO da carcaça inferior à câmara aquecedora	11091501	4	
10	1994/1996	K -C60	VEDADOR dos tubos do aquecedor	52454986	2	
11	1994/1996	K -C60	VEDADOR dos tubos do aquecedor ao painel dash	90181630	2	
12	1994/1996	K -C60	MOTOR da ventilação interna	(90228667)	1	NLS
13	1994/1996	KLW	DEFLETOR de água do motor da ventilação	90228648	1	
14	1994/1996	K -C60	COBERTURA da carcaça do motor da ventilação	(90228688)	1	90510277
15	1994/1996	K -C60	CARCAÇA inferior do motor da ventilação	(90228665)	1	NLS
16	1994/1996	K -C60	VEDADOR da carcaça inferior do motor ao defletor de água	90229053	1	
17	1994/1996	K -C60	PARAFUSO do defletor de água à carcaça inferior do motor	(90229108)	4	NLS
17	1994/1996	K -C60	PARAFUSO do defletor de água à carcaça inferior do motor	90508562	4	
18	1994/1996	W +C60	SUPORTE das mangueiras	(90323684)	1	NLS
19	1994/1996	W +C60	PARAFUSO do suporte	11055765	1	
19	1994/1996	W +C60	PARAFUSO do suporte	93300050	1	
20	1994/1996	KL	MANGUEIRA de alimentação	90410538	1	
20	1994/1996	W	MANGUEIRA de alimentação	90409803	1	
21	1994/1996	K -C60	MANGUEIRA de retorno	90352185	1	
21	1994/1996	KL +C60	MANGUEIRA de retorno	90287159	1	
21	1994/1996	W +C60	MANGUEIRA de retorno	(90409804)	1	NLS
22	1994/1996	KLW	BRAÇADEIRA da mangueira ao motor	(11085952)	2	NLS
23	1994/1994	KLW	BRAÇADEIRA da mangueira ao núcleo do aquecedor	(11087712)	2	93256961
23	1994/1994	KLW	BRAÇADEIRA da mangueira ao núcleo do aquecedor	93256961	2	
23	1995/1996	KLW	BRAÇADEIRA da mangueira ao núcleo do aquecedor	93256961	2	
24	1994/1996	W +C60	PRESILHA das mangueiras	(90410182)	1	NLS

Opções:

C60 - Ar condicionado

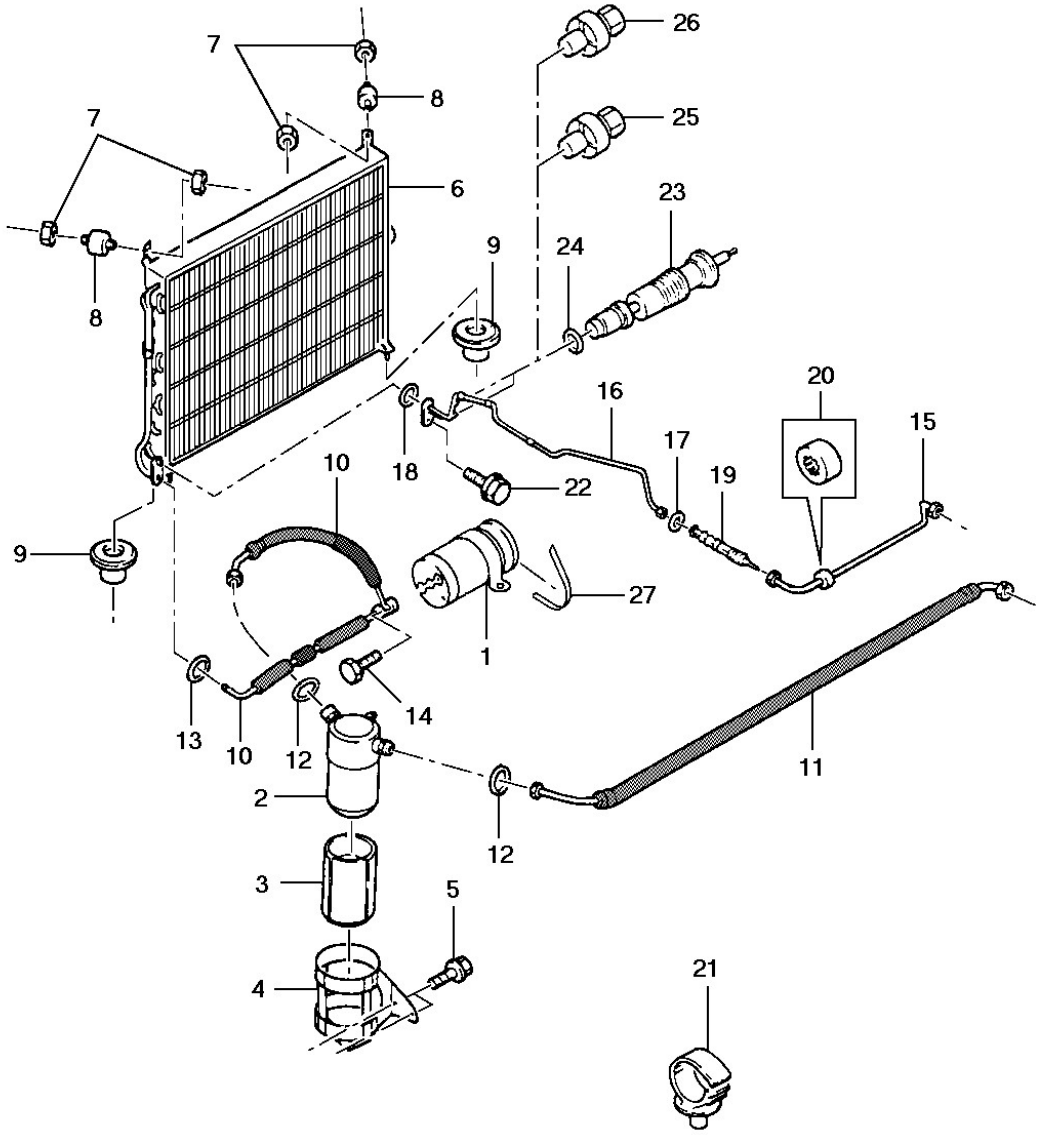
7
8
7
6
8
9
26
25
23
24
16
20
15
17
19
18
22
10
9
27
1
14
13
10
12
2
12
11
3
5
4
21

General Motors do Brasil Ltda. **Catálogo Eletrônico de Peças**

Veículo: Vectra 94/96 **Edição:** Agosto 2006

Assunto: Ar condicionado R12 **Data de Impressão:** 21/05/2021

It	Ano	Aplicação	Descrição	Nº Peça		Qtd	Substituta
1	1994/1994	KL +C60 A/S-304110	COMPRESSOR	01135019		1	
2	1994/1994	KL +C60 A/S-304110	ACUMULADOR	(01132033)		1	NLS
3	1994/1994	KL +C60 A/S-304110	ISOLADOR do acumulador	(90336986)		1	NLS
4	1994/1994	KL +C60 A/S-304110	SUPORTE do acumulador	(90228730)		1	NLS
5	1994/1994	KL +C60 A/S-304110	PARAFUSO do suporte	(11056905)		2	NLS
6	1994/1994	KL +C60 A/S-304110	CONDENSADOR	(90358557)		1	NLS
7	1994/1994	KL +C60 A/S-304110	PORCA do coxim	11086852		4	
8	1994/1994	KL +C60 A/S-304110	COXIM do condensador	90306410		2	
9	1994/1994	KL +C60 A/S-304110	BUCHA do condensador	90306402		2	
10	1994/1994	KL +C60 A/S-304110	MANGUEIRA do compressor ao acumulador e ao condensador	90463515		1	
11	1994/1994	KL +C60 A/S-304110	MANGUEIRA do acumulador ao evaporador	(90228728)		1	90506895
11	1994/1994	KL +C60 A/S-304110	MANGUEIRA do acumulador ao evaporador [use 90228728]	(90506895)		1	NLS
12	1994/1994	KL +C60 A/S-304110	ANEL vedador das mangueiras do acumulador	09288676		2	
13	1994/1994	KL +C60 A/S-304110	ANEL vedador da mangueira do acumulador	09288675		1	
14	1994/1994	KL +C60 A/S-304110	PARAFUSO da mangueira do acumulador	(11068063)		1	NLS
15	1994/1994	KL +C60 A/S-304110	TUBO de líquido do compressor ao tubo expansor	90358555		1	
16	1994/1994	L +C60 +ML4 A/S-304110	TUBO de líquido do condensador ao tubo expansor	(90462393)		1	NLS
16	1994/1994	KL +C60 +M79 A/S-304110	TUBO de líquido do condensador ao tubo expansor	(90462394)		1	NLS
17	1994/1994	KL +C60 A/S-304110	ANEL vedador do tubo de líquido ao tubo expansor	09288675		1	
18	1994/1994	KL +C60 A/S-304110	ANEL do tubo de líquido ao condensador	(09288674)		1	90381761
19	1994/1994	KL +C60 A/S-304110	TUBO expansor	52460909		1	
20	1994/1994	KL +C60 A/S-304110	ANEL protetor do tubo de líquido	90355410		1	
21	1994/1994	KL +C60 A/S-304110	PRESILHA do tubo de líquido ao painel dash	90355593		1	
22	1994/1994	KL +C60 A/S-304110	PARAFUSO do tubo de líquido ao condensador	(11073022)		1	NLS
23	1994/1994	KL +C60 A/S-304110	VÁLVULA do tubo de líquido	03041827		1	
24	1994/1994	KL +C60 A/S-304110	ANEL vedador da válvula do tubo de líquido	09288677		1	
25	1994/1994	KL +C60 A/S-304110	INTERRUPTOR de alta pressão ao tubo de líquido	(90461721)		1	NLS
26	1994/1994	KL +C60 A/S-304110	INTERRUPTOR de compensador da marcha lenta	(90277342)		1	NLS
27	1994/1994	KL +C60 A/S-304110	CORREIA	(93231047)	*	1	NLS
27	1994/1994	KL +C60 A/S-304110	CORREIA	(93231048)	*	1	NLS
27	1994/1994	KL +C60 A/S-304110	CORREIA [use 93231047]	90500228	*	1	

Opções:

C60 - Ar condicionado

M79 - Transmissão manual 5 velocidades relação longa

ML4 - Transmissão automática 4 velocidades

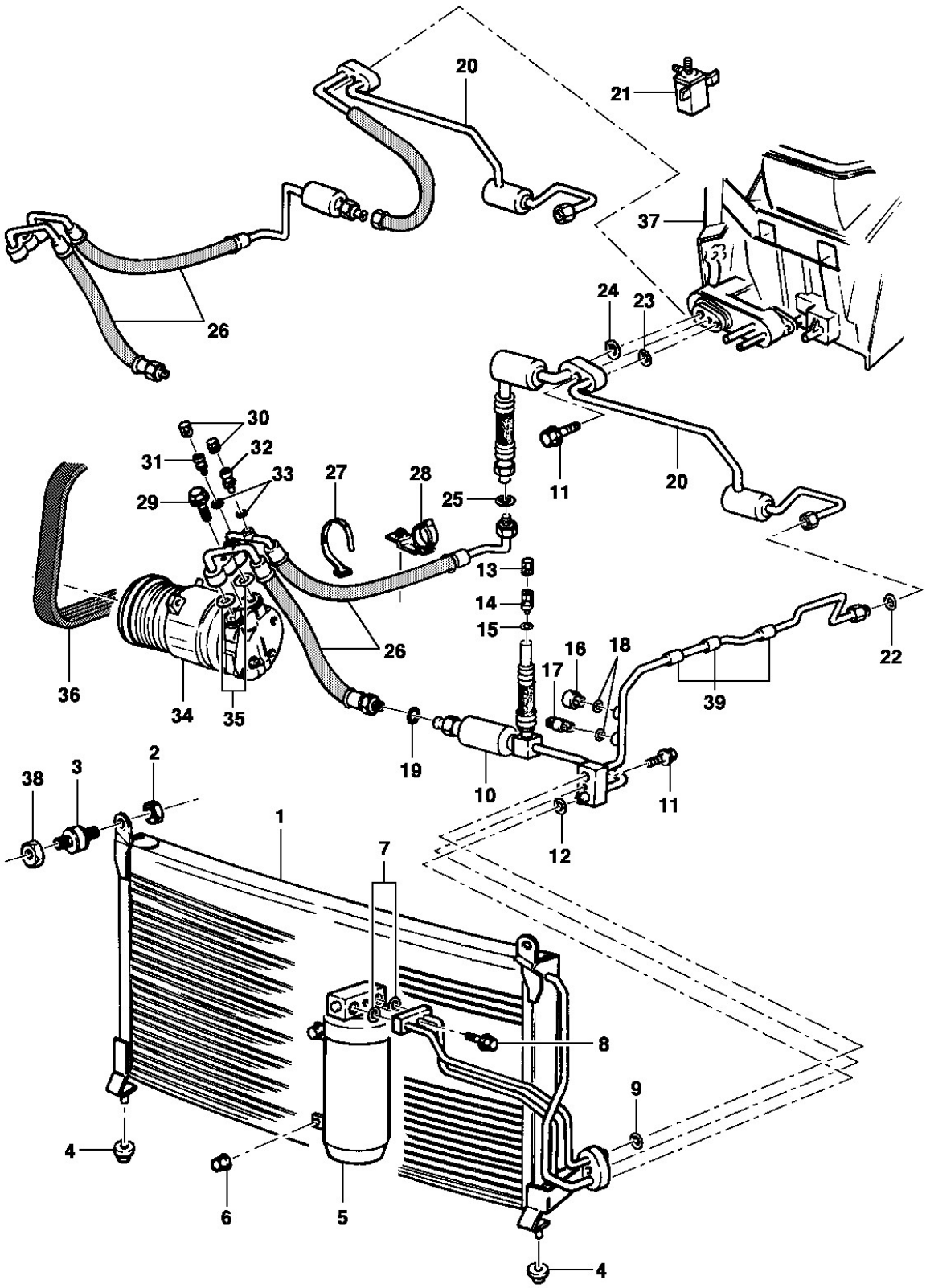
20
21
37
26
24
23
30
31
32
33
29
27
28
25
11
20
13
14
15
16
18
17
22
39
36
34
35
19
10
11
12
38
3
2
1
7
8
9
4
6
5
4

General Motors do Brasil Ltda. **Catálogo Eletrônico de Peças**

Veículo: Vectra 94/96 **Edição:** Agosto 2006

Assunto: Ar condicionado R134a **Data de Impressão:** 21/05/2021

It	Ano	Aplicação	Descrição	Nº Peça		Qtd	Substituta
1	1994/1996	KLW +C60 A/P-304111	CONDENSADOR (inclui 02, 03)	(90508122)		1	NLS
1	1994/1996	KLW +C60 A/P-304111	CONDENSADOR (inclui 02, 03)	(09201474)		1	NLS
2	1994/1996	KLW +C60 A/P-304111	PORCA	11086852		2	
3	1994/1996	KLW +C60 A/P-304111	COXIM superior	90504733		2	
4	1994/1996	KLW +C60 A/P-304111	COXIM inferior	90306402		2	
5	1994/1996	KLW +C60 A/P-304111	ACUMULADOR (inclui 07)	90486845		1	
6	1994/1996	KLW +C60 A/P-304111	PORCA	11086852		2	
7	1994/1996	KLW +C60 A/P-304111	ANEL-O	90381761	*	2	
7	1994/1996	KLW +C60 A/P-304111	ANEL-O	(09288674)	*	2	90381761
8	1994/1996	KLW +C60 A/P-304111	PARAFUSO	11085654		1	
9	1994/1996	KLW +C60 A/P-304111	ANEL-O	90381758		1	
10	1994/1996	KLW +C60 +M79/MG4 A/P-304111	TUBO de líquido (inclui 12 ao 19)	90462121		1	
10	1994/1996	L +C60 +ML4 A/P-304111	TUBO de líquido (inclui 12 ao 19)	90462122		1	
11	1994/1994	KLW +C60 A/P-304111 A/S-	PARAFUSO	(11090123)		2	11093151
11	1994/1994	KLW +C60 A/P-304111 A/S-	PARAFUSO	11093151		2	
11	1994/1996	KLW +C60 A/P-	PARAFUSO	(90181694)		2	93294715
11	1994/1996	KLW +C60 A/P-	PARAFUSO	93294715		2	
12	1994/1996	KLW +C60 A/P-304111	ANEL-O	90381758		1	
13	1994/1996	KLW +C60 A/P-304111	TAMPA da válvula de enchimento	52458768		1	
14	1994/1996	KLW +C60 A/P-304111	VÁLVULA de enchimento do tubo de líquido	52458177		1	
14	1994/1996	KLW +C60 A/P-304111	VÁLVULA de enchimento do tubo de líquido	03041827		1	
15	1994/1996	KLW +C60 A/P-304111	ANEL-O da válvula de enchimento	90381762		1	
15	1994/1996	KLW +C60 A/P-304111	ANEL-O da válvula de enchimento	90381761		1	
16	1994/1996	KLW +C60 A/P-304111	INTERRUPTOR de alta pressão	90414997		1	
17	1994/1996	KLW +C60 A/P-304111	INTERRUPTOR do Motronic	90359991		1	
18	1994/1996	KLW +C60 A/P-304111	ANEL-O	90381761	*	2	
18	1994/1996	KLW +C60 A/P-304111	ANEL-O	(09288674)	*	2	90381761
19	1994/1996	KLW +C60 A/P-304111	ANEL-O	90381758		1	
20	1994/1995	KLW +C60 A/P-304111 A/S-	TUBO de líquido (inclui 23 ao 25)	90462429		1	
20	1995/1996	KLW +C60 A/P-	TUBO de líquido (inclui 23 ao 25)	(90508300)		1	NLS
21	1994/1996	KLW +C60 A/P-304111	VÁLVULA de controle da marcha lenta	(90194988)		1	NLS
22	1994/1996	KLW +C60 A/P-304111	ANEL-O	90381758		1	
23	1994/1996	KLW +C60 A/P-304111	ANEL-O pequeno	90459252		1	
24	1994/1996	KLW +C60 A/P-304111	ANEL-O grande	90459251		1	
25	1994/1996	KLW +C60 A/P-304111	ANEL-O	90462478		1	
26	1994/1995	KLW +C60 A/P-304111 A/S-	MANGUEIRA (inclui 30 ao 33)	90462125		1	
26	1994/1995	KLW +C60 A/P-304111 A/S-	MANGUEIRA (inclui 30 ao 33) [use 90462125]	90508302		1	
26	1995/1996	KLW +C60 A/P-	MANGUEIRA (inclui 30 ao 33) [use 90462125]	90508302		1	
27	1994/1996	KLW +C60 A/P-304111	PRESILHA	(52251392)		1	NLS
28	1994/1996	KLW +C60 A/P-304111	BRAÇADEIRA	(90381750)		1	NLS
29	1994/1996	KLW +C60 A/P-304111	PARAFUSO	11085834		1	
30	1994/1996	KLW +C60 A/P-304111	TAMPA da válvula	52458768		2	
31	1994/1996	KLW +C60 A/P-304111	VÁLVULA de enchimento da mangueira	52458177		1	
31	1994/1996	KLW +C60 A/P-304111	VÁLVULA de enchimento da mangueira	03041827		1	
32	1994/1996	KLW +C60 A/P-304111	VÁLVULA	NR		1	
33	1994/1996	KLW +C60 A/P-304111	ANEL-O	90381762		2	
33	1994/1996	KLW +C60 A/P-304111	ANEL-O	90381761		2	

It	Ano	Aplicação	Descrição	Nº Peça		Qtd	Substituta
34	1994/1996	KLW +C60 A/P-304111	COMPRESSOR (inclui 35)	01131909		1	
35	1994/1996	KLW +C60 A/P-304111	ANEL-O	(52455752)		2	02724577
36	1994/1996	KLW +C60 A/P-304111	CORREIA	(93231047)	*	1	NLS
36	1994/1996	KLW +C60 A/P-304111	CORREIA	(93231048)	*	1	NLS
36	1994/1996	KLW +C60 A/P-304111	CORREIA [use 93231047]	90500228	*	1	
37	1994/1996	KLW +C60 A/P-304111	CÂMARA do evaporador	(52464422)		1	NLS
38	1994/1996	KLW +C60 A/P-304111	PORCA do condensador	11086852		2	
39	1994/1996	KLW +C60 A/P-304111	PASSA-MURO do tubo de líquido	90449670		3	

Opções:

C60 - Ar condicionado
M79 - Transmissão manual 5 velocidades relação longa
MG4 - Transmissão manual 5 velocidades relação curta
ML4 - Transmissão automática 4 velocidades

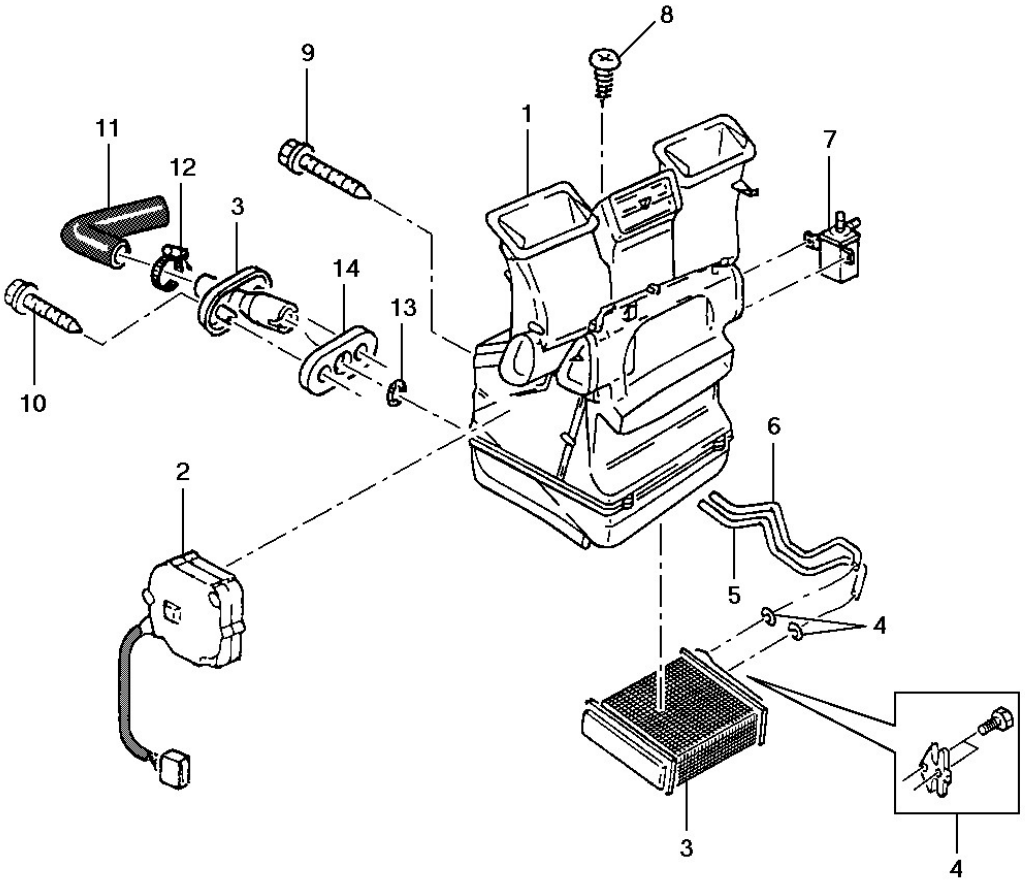
8
9
1
11
12
3
7
14
13
10
6
2
5
4
3
4

General Motors do Brasil Ltda. **Catálogo Eletrônico de Peças**

Veículo: Vectra 94/96 **Edição:** Agosto 2006

Assunto: Câmara do evaporador do ar condicionado R12 **Data de Impressão:** 21/05/2021

It	Ano	Aplicação	Descrição	Nº Peça	Qtd	Substituta
1	1994/1994	KL +C60 A/S-304110	CÂMARA do evaporador	(90356337)	1	NLS
2	1994/1994	KL +C60 A/S-304110	MOTOR misturador de ar	90228745	1	
3	1994/1994	KL +C60 A/S-304110	NÚCLEO do aquecedor	(90399229)	1	NLS
4	1994/1994	KL +C60 A/S-304110	JOGO de montagem dos tubos	90399234	1	
5	1994/1994	KL +C60 A/S-304110	TUBO de água de retorno ao aquecedor	(90399232)	1	NLS
6	1994/1994	KL +C60 A/S-304110	TUBO de alimentação do aquecedor	90399230	1	
7	1994/1994	KL +C60 A/S-304110	VÁLVULA de controle da marcha lenta	(90194988)	1	NLS
8	1994/1994	KL +C60 A/S-304110	PARAFUSO da carcaça do ventilador à câmara	(11038752)	1	NLS
9	1994/1994	KL +C60 A/S-304110	PARAFUSO da carcaça do ventilador à câmara	(90181694)	1	93294715
9	1994/1994	KL +C60 A/S-304110	PARAFUSO da carcaça do ventilador à câmara	93294715	1	
10	1994/1994	KL +C60 A/S-304110	PARAFUSO da válvula de dreno de água	(90229108)	2	NLS
10	1994/1994	KL +C60 A/S-304110	PARAFUSO da válvula de dreno de água	90508562	2	
11	1994/1994	KL +C60 A/S-304110	MANGUEIRA de drenagem de água	90306729	1	
12	1994/1994	KL +C60 A/S-304110	BRAÇADEIRA da mangueira de drenagem	(11087142)	1	NLS
13	1994/1994	KL +C60 A/S-304110	ANEL vedador da válvula de drenagem	(90347271)	1	NLS
14	1994/1994	KL +C60 A/S-304110	JUNTA da válvula de dreno	(90306847)	1	NLS
	1994/1994	KL +C60 A/S-304110	VÁLVULA de drenagem de água	(90228765)	1	NLS

Opções:

C60 - Ar condicionado

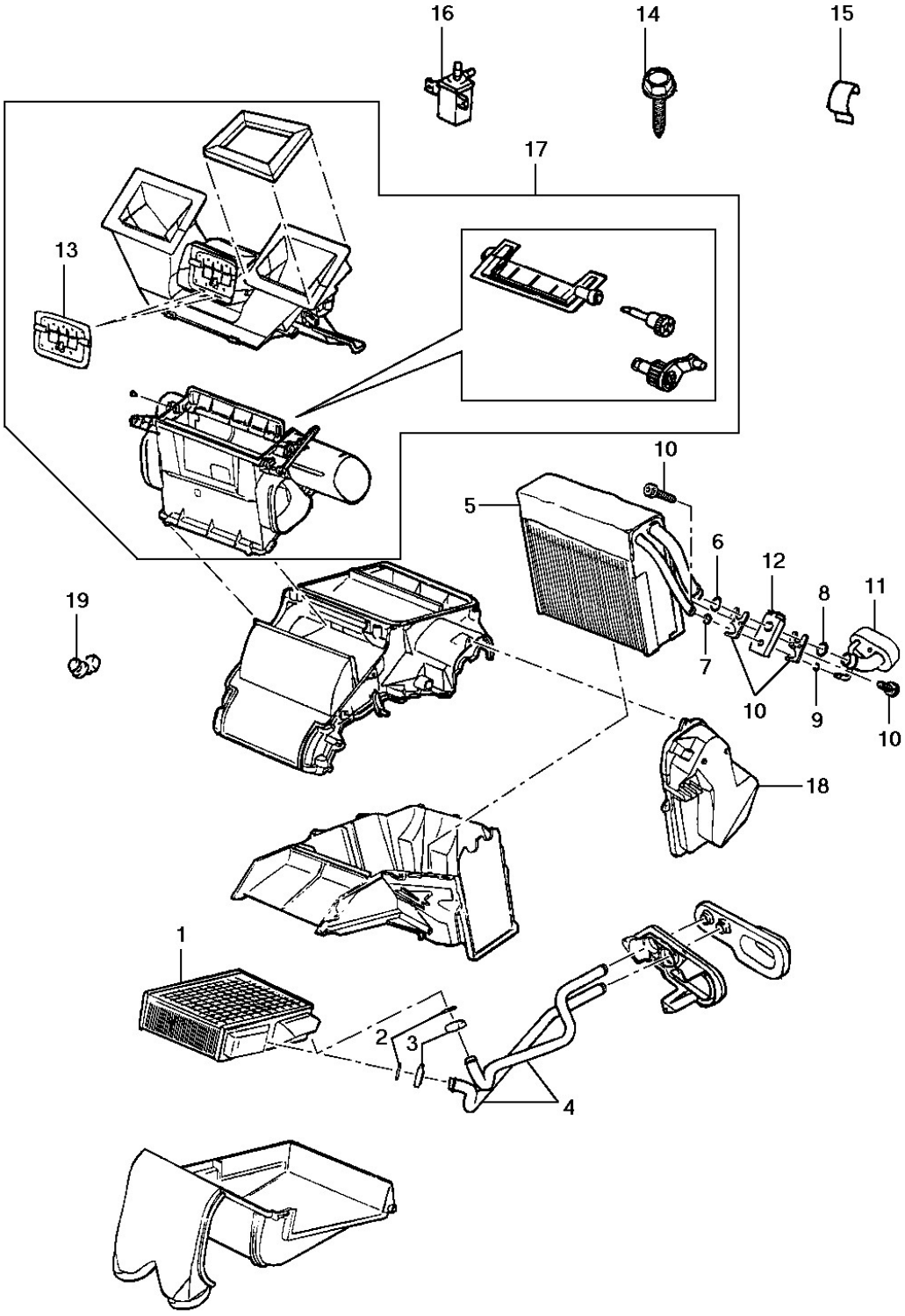
16
14
15
17
13
10
5
6
12
8
11
19
7
10
9
10
18
1
2
3
4

General Motors do Brasil Ltda. **Catálogo Eletrônico de Peças**

Veículo: Vectra 94/96 **Edição:** Agosto 2006

Assunto: Câmara do evaporador do ar condicionado R134a **Data de Impressão:** 21/05/2021

It	Ano	Aplicação	Descrição	Nº Peça	Qtd	Substituta
	1994/1996	KLW +C60 A/P-304111	CÂMARA do evaporador	(52464422)	1	NLS
1	1994/1996	KLW +C60 A/P-304111	NÚCLEO do aquecedor (inclui 2, 3 e juntas)	52463008	1	
2	1994/1996	KLW +C60 A/P-304111	ANEL-O	03091160	2	
3	1994/1996	KLW +C60 A/P-304111	GRAMPO	52459869	2	
4	1994/1996	KLW +C60 A/P-304111	TUBO do aquecedor (inclui 2 e 3)	(52463010)	1	NLS
5	1994/1996	KLW +C60 A/P-304111	EVAPORADOR (inclui 6, 7, 8, 9 e juntas)	52464408	1	
6	1994/1996	KLW +C60 A/P-304111	ANEL-O	03094214	1	
7	1994/1996	KLW +C60 A/P-304111	ANEL-O	03093509	1	
8	1994/1996	KLW +C60 A/P-304111	ANEL-O	03094215	1	
9	1994/1996	KLW +C60 A/P-304111	ANEL-O	52460742	1	
10	1994/1996	KLW +C60 A/P-304111	JOGO de peças de montagem da válvula de expansão	(52463015)	1	NLS
11	1994/1996	KLW +C60 A/P-304111	TUBO de alimentação e retorno (inclui 6, 7, 8 e 9)	52463013	1	
12	1994/1996	KLW +C60 A/P-304111	VÁLVULA de expansão	(52464434)	1	NLS
13	1994/1996	KLW +C60 A/P-304111	PORTINHOLA de distribuição do ar	52454901	1	
14	1994/1996	KLW +C60 A/P-304111	PARAFUSO	(11505830)	1	NLS
15	1994/1996	KLW +C60 A/P-304111	GRAMPO mola	03058388	1	
16	1994/1996	KLW +C60 A/P-304111	VÁLVULA de controle da marcha lenta	(90194988)	1	NLS
17	1994/1996	KLW +C60 A/P-304111	CARCAÇA do ar condicionado	(52463129)	1	NLS
18	1994/1996	KLW +C60 A/P-304111	COBERTURA do evaporador	(52463239)	1	NLS
19	1994/1996	KLW +C60 A/P-304111	GRAMPO da alavanca de controle de distribuição de ar	90158240	1	
	1994/1996	KLW +C60 A/P-304111	JUNTA de vedação	(52459127)	1	NLS

Opções:

C60 - Ar condicionado

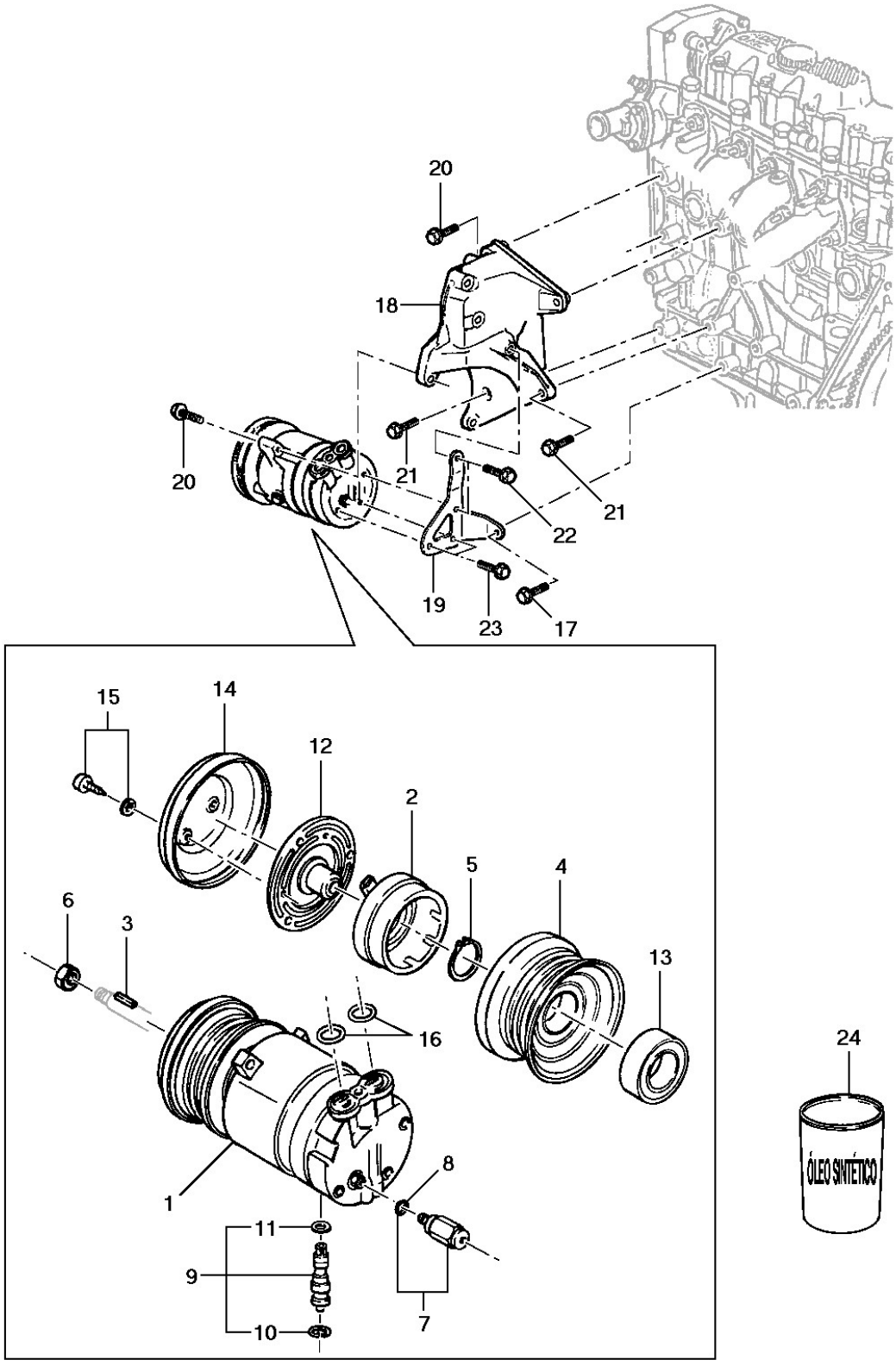
20
18
20
21
21
22
19
23
17
15
14
12
2
5
4
6
3
13
16
24
ÓLEO SINTÉTICO
1
8
11
9
10
7

General Motors do Brasil Ltda. **Catálogo Eletrônico de Peças**

Veículo: Vectra 94/96 **Edição:** Agosto 2006

Assunto: Compressor do ar condicionado **Data de Impressão:** 21/05/2021

It	Ano	Aplicação	Descrição	Nº Peça	Qtd	Substituta
1	1994/1994	KL +C60 A/S-304110	COMPRESSOR do ar condicionado R12	01135019	1	
1	1994/1996	KLW +C60 A/P-304111	COMPRESSOR do ar condicionado R134a	01131909	1	
2	1994/1996	KLW +C60	BOBINA do compressor	06552631	1	
3	1994/1996	KLW +C60	CHAVETA da polia	06555320	1	
4	1994/1994	KL +C60 A/S-304110	POLIA do compressor (inclui 13)	06553106	1	
4	1994/1996	KLW +C60 A/P-304111	POLIA do compressor (inclui 13)	(06553108)	1	NLS
5	1994/1996	KLW +C60	ANEL elástico da polia	06557617	1	
6	1994/1996	KLW +C60	PORCA do eixo	06557414	1	
7	1994/1996	KLW +C60	VÁLVULA de alivio (inclui 8)	06552743	1	
8	1994/1996	KLW +C60	ANEL vedador da válvula de alivio	NR	1	
9	1994/1996	KLW +C60	VÁLVULA de retenção (inclui 10 e 11)	02724756	1	
10	1994/1996	KLW +C60	ANEL trava da válvula	(06556408)	1	NLS
11	1994/1996	KLW +C60	ANEL vedador da válvula	NR	1	
12	1994/1994	KLW +C60 A/S-	EMBREAGEM do compressor	(06552385)	1	NLS
12	1994/1996	KLW +C60 A/P-	EMBREAGEM do compressor	06553931	1	
12	1994/1996	KLW +C60 A/P-	EMBREAGEM do compressor	06580060	1	
13	1994/1996	KLW +C60	ROLAMENTO do compressor	NR	1	
14	1994/1994	KL +C60 A/S-304110	TAMPA plástica do compressor	(06559007)	1	NLS
14	1994/1996	KLW +C60 A/P-304111	TAMPA plástica do compressor	(06559337)	1	NLS
15	1994/1996	KLW +C60	PARAFUSO c/ arruela da tampa	06559005	3	
16	1994/1996	KLW +C60	ANEL vedador	(52455752)	2	02724577
17	1994/1996	KLW +C60	PARAFUSO do suporte traseiro ao bloco	11082582	1	
18	1994/1994	KL +C60 A/S-304110	SUPORTE fundido do compressor	(90411819)	1	90467534
18	1994/1994	KL +C60 A/S-304110	SUPORTE fundido do compressor	90467534	1	
18	1994/1996	KLW +C60 A/P-304111	SUPORTE fundido do compressor	90467534	1	
18	1994/1996	KLW +C60 A/P-304111	SUPORTE fundido do compressor	(90411819)	1	90467534
19	1994/1994	KL +C60 A/S-304110	SUPORTE traseiro do compressor	(90412152)	1	NLS
19	1994/1994	KL +C60 A/S-304110	SUPORTE traseiro do compressor	(90466759)	1	NLS
19	1994/1996	KLW +C60 A/P-304111	SUPORTE traseiro do compressor	(90466759)	1	NLS
19	1994/1996	KLW +C60 A/P-304111	SUPORTE traseiro do compressor	(90412152)	1	NLS
20	1994/1996	KLW +C60	PARAFUSO do compressor ao suporte traseiro	11082552	2	
20	1994/1996	KLW +C60	PARAFUSO do compressor ao suporte traseiro [use 11082552]	93299066	2	
20	1994/1996	KLW +C60	PARAFUSO do suporte fundido ao bloco	11082552	2	
20	1994/1996	KLW +C60	PARAFUSO do suporte fundido ao bloco [use 11082552]	93299066	2	
21	1994/1996	KLW +C60	PARAFUSO do suporte fundido ao bloco	11083045	3	
22	1994/1996	KLW +C60	PARAFUSO do suporte traseiro ao suporte fundido	11085834	1	
23	1994/1996	KLW +C60	PARAFUSO do suporte traseiro ao compressor	11093151	1	
24	1994/1996	KLW +C60 A/P-304111	ÓLEO sintético do compressor - embalagem 1 litro	(09985752)	1	12345923
24	1994/1996	KLW +C60 A/P-304111	ÓLEO sintético do compressor - embalagem 1 litro	12345923	1	

Opções:

C60 - Ar condicionado

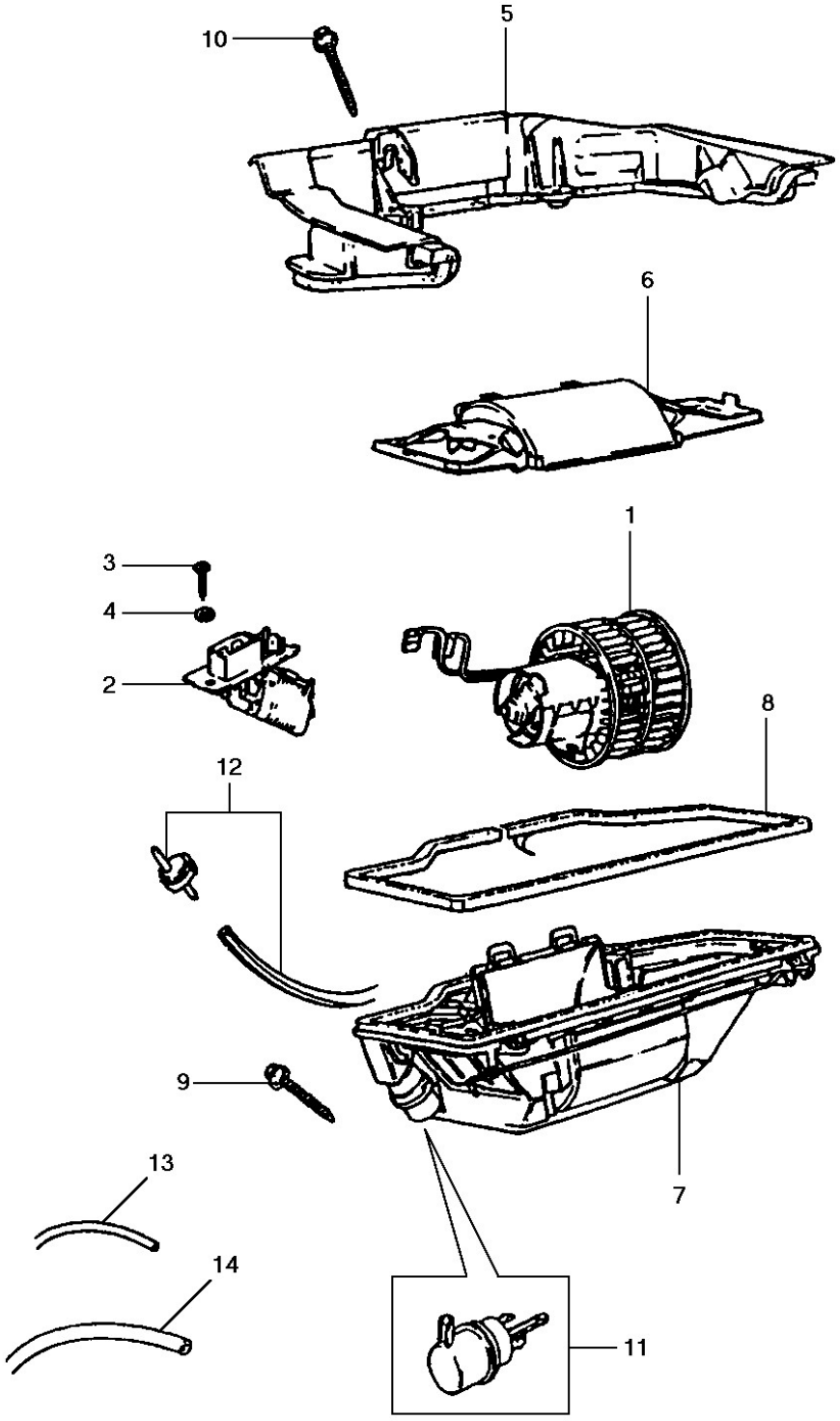
10
5
6
3
4
2
1
8
12
9
7
13
14
11

It	Ano	Aplicação	Descrição	Nº Peça	Qtd	Substituta
1	1994/1994	KL +C60 A/S-304110	MOTOR do ventilador c/ ventoinha	(90228758)	1	NLS
1	1994/1996	KLW +C60 A/P-304111	MOTOR do ventilador c/ ventoinha	(90506193)	1	90589511
1	1994/1996	KLW +C60 A/P-304111	MOTOR do ventilador c/ ventoinha	(90589511)	1	NLS
2	1994/1994	KL +C60 A/S-304110	RESISTÊNCIA do motor	90228759	1	
2	1994/1996	KLW +C60 A/P-304111	RESISTÊNCIA do motor	(90383817)	1	NLS
3	1994/1996	KLW +C60	PARAFUSO da resistência	11038552	1	
4	1994/1996	KLW +C60	ARRUELA da resistência	11011409	1	
5	1994/1996	KLW +C60	DEFLETOR de água	90228648	1	
6	1994/1994	KLW +C60	CARCAÇA superior	90360175	1	
7	1994/1996	KLW +C60 A/S-304110	CARCAÇA inferior	90228771	1	
7	1994/1996	KLW +C60 A/P-304111	CARCAÇA inferior	(90443806)	1	NLS
8	1994/1996	KLW +C60	JUNTA da carcaça	90229053	1	
9	1994/1996	KLW +C60	PARAFUSO das carcaças superior e inferior M 4,8 x 32	11091501	4	
10	1994/1996	KLW +C60	PARAFUSO do defletor à carcaça M 5,8 x 55	(90229108)	4	NLS
10	1994/1996	KLW +C60	PARAFUSO do defletor à carcaça M 5,8 x 55	90508562	4	
11	1994/1996	KLW +C60 A/P-304111	CAIXA de vácuo verde escuro	(90338520)	1	NLS
12	1994/1996	KLW +C60 A/P-304111	VÁLVULA anti-retorno	(90444124)	1	NLS
13	1994/1996	KLW +C60 A/P-304111	TUBO de vácuo Ø interno 3 mm	90166288	1	
14	1994/1996	KLW +C60 A/P-304111	TUBO de vácuo Ø interno 4 mm	90018280	1	

Opções:

C60 - Ar condicionado

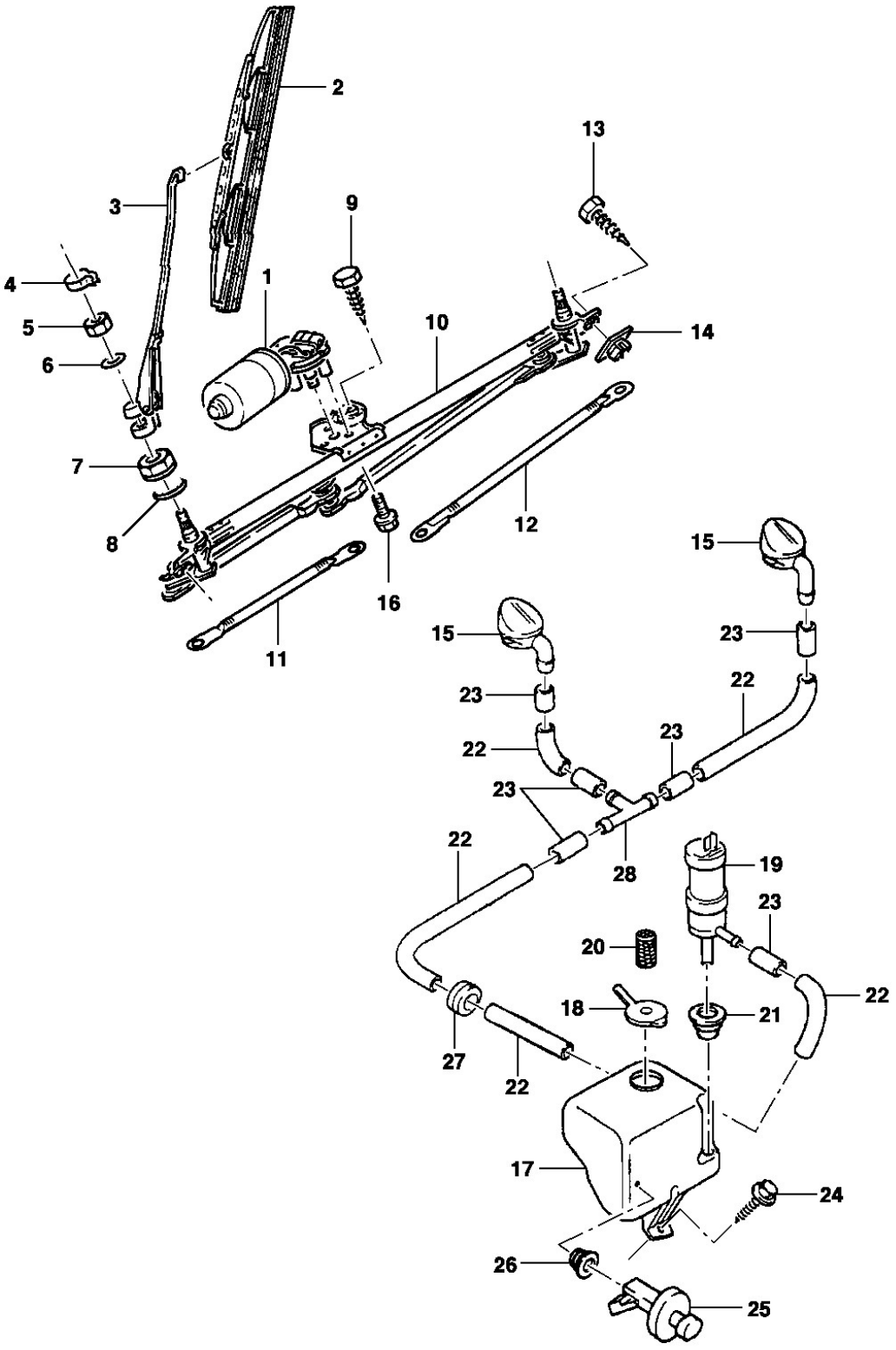
1
2
3
4
5
6
7
8
9
10
11
12
13
14
15
16
17
18
19
20
21
22
23
24
25
26
27
28

General Motors do Brasil Ltda. **Catálogo Eletrônico de Peças**

Veículo: Vectra 94/96 **Edição:** Agosto 2006

Assunto: Limpador e lavador do pára-brisa **Data de Impressão:** 21/05/2021

It	Ano	Aplicação	Descrição	Nº Peça		Qtd	Substituta
1	1994/1996	KLW	MOTOR do limpador do párabrisa Delco	22115488		1	
1	1994/1996	KLW	MOTOR do limpador do párabrisa Delco	94624095		1	
1	1994/1996	KLW	MOTOR do limpador do párabrisa Delco	22116154		1	
1	1994/1996	KLW	MOTOR do limpador do párabrisa SWF	90339718		1	
2	1994/1996	KLW	PALHETA do limpador	90358472	*	1	
2	1994/1996	KLW	PALHETA do limpador	(90358469)	*	1	93305797
2	1994/1996	KLW	PALHETA do limpador	93305797	*	1	
3	1994/1996	KLW	BRAÇO do limpador LE	90357713		1	
3	1994/1996	KLW	BRAÇO do limpador LD	90357714		1	
4	1994/1996	KLW	CAPA da porca do braço	90347857		2	
5	1994/1996	KLW	PORCA do braço	11042153		2	
6	1994/1996	KLW	ARRUELA do braço	90274345		2	
7	1994/1996	KLW	PORCA do mancal do limpador ao defletor	(90038440)		2	NLS
8	1994/1996	KLW	ANEL vedador do mancal ao defletor	90229120		2	
9	1994/1996	KLW	PARAFUSO do mecanismo ao painel dash	(11076821)		2	93290376
9	1994/1996	KLW	PARAFUSO do mecanismo ao painel dash	93290376		2	
10	1994/1996	KLW	MECANISMO de acionamento Delco	22065729		1	
10	1994/1996	KLW	MECANISMO de acionamento SWF	(90270836)		1	NLS
11	1994/1996	KLW	HASTE curta de acionamento Delco	22065755		1	
11	1994/1996	KLW	HASTE curta de acionamento SWF	90350904		1	
12	1994/1996	KLW	HASTE longa de acionamento Delco	22065757		1	
12	1994/1996	KLW	HASTE longa de acionamento SWF	90350903		1	
13	1994/1996	KLW	PARAFUSO do mecanismo ao painel dash	(11088691)		2	11088692
13	1994/1996	KLW	PARAFUSO do mecanismo ao painel dash	11088692		2	
14	1994/1996	KLW	PORCA do mecanismo ao painel dash	(90230609)		2	93253471
15	1994/1996	KLW	EJETOR do lavador	(90356179)		2	NLS
16	1994/1996	KLW	PARAFUSO da haste do limpador ao motor Delco	NR		3	
16	1994/1996	KLW	PARAFUSO da haste do limpador ao motor SWF	93218703		3	
17	1994/1996	KLW	RESERVATÓRIO de água do lavador	(90349172)		1	NLS
18	1994/1996	KLW	TAMPA do reservatório do limpador	90045931		1	
18	1994/1996	KLW	TAMPA do reservatório do limpador	90482371		1	
18	1994/1996	KLW	TAMPA do reservatório do limpador	90563741		1	
18	1994/1996	KLW	TAMPA do reservatório do limpador	90563741		1	
19	1994/1996	KLW	BOMBA elétrica	90053171	*	1	
19	1994/1996	KLW	BOMBA elétrica	90054834	*	1	
19	1994/1996	KLW	BOMBA elétrica	94635372	*	1	
19	1994/1996	KLW	BOMBA elétrica [use 90054834]	90045820	*	1	
19	1994/1996	KLW	BOMBA elétrica [use 90054834]	90045820	*	1	
20	1994/1996	KLW +UW1	ANEL do sensor de nível de água	90276310		1	
21	1994/1996	KLW	VEDADOR da bomba	90045821	*	1	
21	1994/1996	KLW	VEDADOR da bomba	90347698	*	1	
21	1994/1996	KLW	VEDADOR da bomba	90226562	*	1	
22	1994/1996	KLW	MANGUEIRA do lavador	90114142		CN	
23	1994/1996	KLW	UNIÃO das mangueiras do lavador	03466309		CN	
24	1994/1996	KLW	PARAFUSO do reservatório	(11054933)		1	NLS
25	1994/1996	KLW +UW1	SENSOR do nível de água	(90346055)		1	NLS

It	Ano	Aplicação	Descrição	Nº Peça	Qtd	Substituta
26	1994/1996	KLW +UW1	ANEL vedador do sensor	90276310	1	
27	1994/1996	KLW	PASSA-MURO da mangueira do lavador	11052099	1	
28	1994/1996	KLW	CONECTOR T da mangueira do lavador	06668256	1	

Opções:

UW1 - Sistema de diagnose Check Control

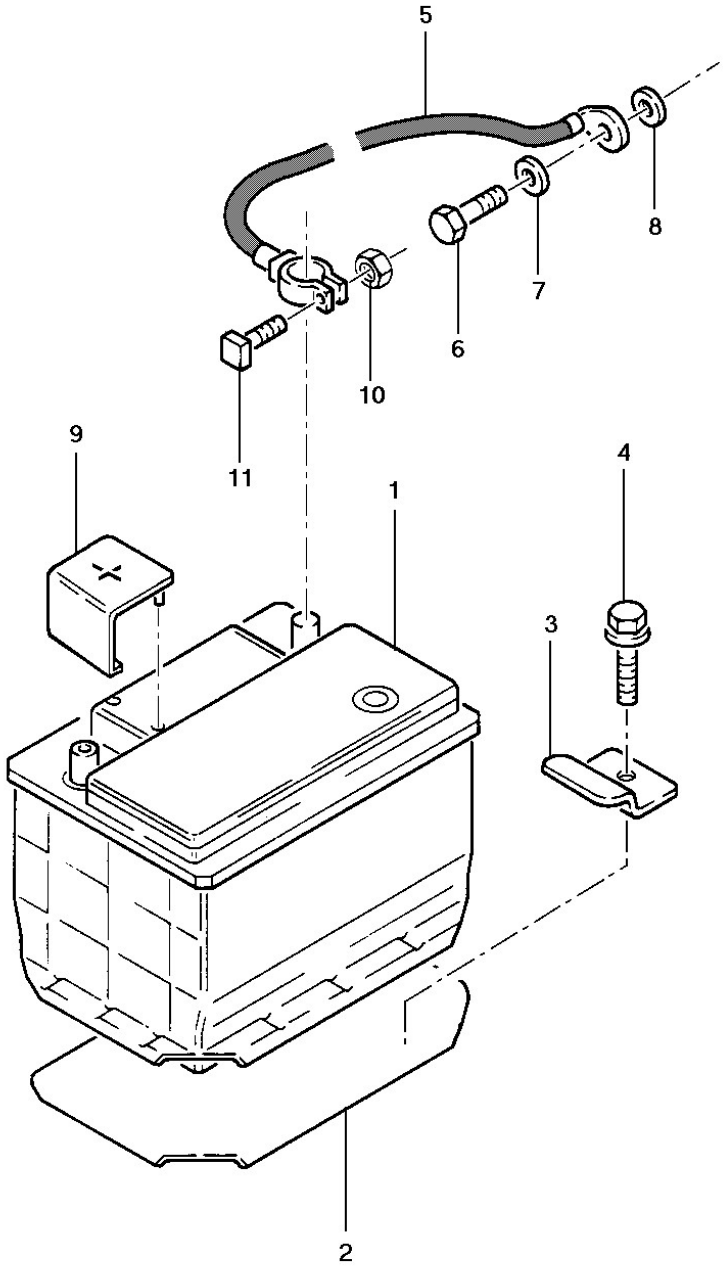
5
8
7
6
10
11
9
1
4
3
2

General Motors do Brasil Ltda. **Catálogo Eletrônico de Peças**

Veículo: Vectra 94/96 **Edição:** Agosto 2006

Assunto: Bateria e cabo massa **Data de Impressão:** 21/05/2021

It	Ano	Aplicação	Descrição	Nº Peça	Qtd	Substituta
1	1994/1996	KLW +TN6	BATERIA 12V-55A	GC55C42D	1	
2	1994/1996	KLW	BANDEJA da bateria	(90269032)	1	93270331
2	1994/1996	KLW	BANDEJA da bateria	(93270331)	1	NLS
3	1994/1996	KLW	RETENTOR da bateria	90228223	1	
4	1994/1996	KLW	PARAFUSO de fixação da bateria	11059302	1	
5	1994/1996	KLW +M79 +MG4	CABO massa da bateria	90276685	1	
6	1994/1996	KLW	PARAFUSO do cabo negativo	(11093911)	1	NLS
7	1994/1996	KLW	ARRUELA do cabo negativo	(11079363)	1	NLS
8	1994/1996	KLW	ARRUELA dent. do cabo negativo	(11019549)	1	NLS
9	1994/1996	KLW	COBERTURA do polo positivo	90053991	1	
10	1994/1996	KLW	PORCA do cabo massa da bateria	11011415	1	
11	1994/1996	KLW	PARAFUSO do cabo negativo	NR	1	

Opções:

M79 - Transmissão manual 5 velocidades relação longa

MG4 - Transmissão manual 5 velocidades relação curta

TN6 - Bateria 55AH

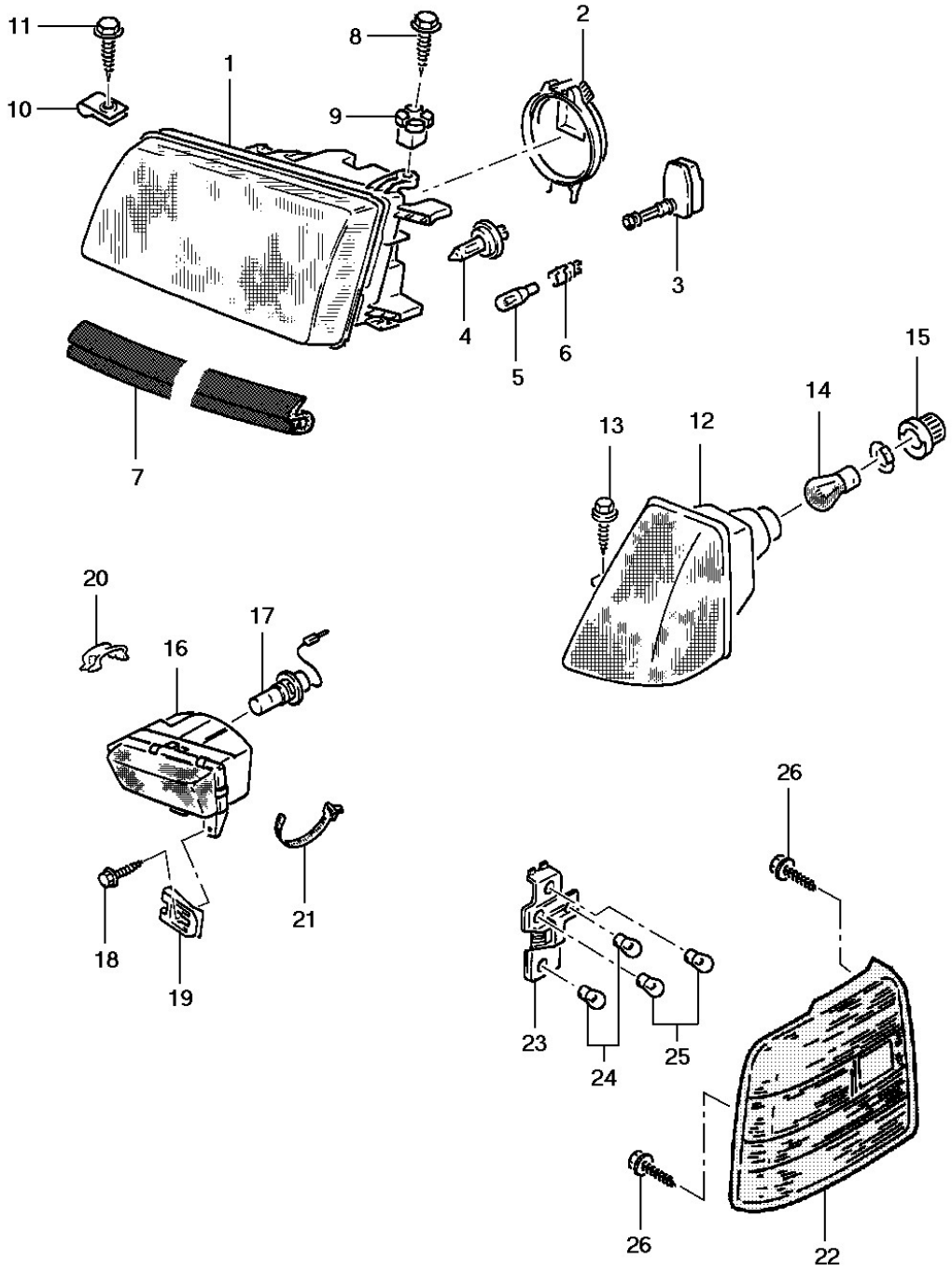
11
10
1
8
9
2
3
4
5
6
7
15
14
13
12
20
17
16
18
19
21
26
23
24
25
26
22

General Motors do Brasil Ltda. **Catálogo Eletrônico de Peças**

Veículo: Vectra 94/96 **Edição:** Agosto 2006

Assunto: Farol e lanterna **Data de Impressão:** 21/05/2021

It	Ano	Aplicação	Descrição	Nº Peça		Qtd	Substituta
1	1994/1996	KLW -TR6	FAROL completo Bosch LE	90443734		1	
1	1994/1996	KLW -TR6	FAROL completo Bosch LD	90443735		1	
1	1994/1996	KLW -TR6	FAROL completo Carrello LE	90358419		1	
1	1994/1996	KLW -TR6	FAROL completo Carrello LD	(90358420)		1	NLS
1	1994/1996	KLW +TR6	FAROL completo Bosch c/ motor LE	90443736	*	1	
1	1994/1996	KLW +TR6	FAROL completo Bosch c/ motor LE	90358399	*	1	
1	1994/1996	KLW +TR6	FAROL completo Bosch c/ motor LD	90443737	*	1	
1	1994/1996	KLW +TR6	FAROL completo Bosch c/ motor LD	90358400	*	1	
1	1994/1996	KLW +TR6	FAROL completo Carrello LE	(90358411)		1	NLS
1	1994/1996	KLW +TR6	FAROL completo Carrello LD	(90358412)		1	NLS
2	1994/1996	KLW	TAMPA traseira do farol	90228441		2	
3	1994/1996	KLW +TR6	MOTOR regulador de posição (para reposição use em conjunto c/ item 27)	90355256		2	
4	1994/1996	KLW	LÂMPADA do farol 12V 55/60W	11071361		2	
5	1994/1996	KLW	LÂMPADA do farol de estacionamento 12V 5W	(11079451)		2	NLS
6	1994/1996	KLW	SOQUETE da lâmpada de estacionamento	(90348293)		2	NLS
6	1994/1996	KLW	SOQUETE da lâmpada de estacionamento	(90076714)		2	NLS
7	1994/1996	KLW	TIRA de vedação do farol no painel LE	(90347026)		1	NLS
7	1994/1996	KLW	TIRA de vedação do farol no painel LD	(90347027)		1	NLS
8	1994/1996	KLW	PARAFUSO fixação farol no painel frontal	90386380		2	
9	1994/1996	KLW	PORCA de expansão no painel frontal	90230960		2	
10	1994/1996	KLW	GRAMPO do farol ao painel frontal	(11069623)		4	NLS
11	1994/1996	KLW	PARAFUSO do farol ao painel frontal	(11069613)		4	93290553
11	1994/1996	KLW	PARAFUSO do farol ao painel frontal	93290553		4	
12	1994/1994	KLW	LANTERNA dianteira indicadora de direção LE c/ friso	90444203		1	
12	1994/1994	KLW	LANTERNA dianteira indicadora de direção LD c/ friso	(90444204)		1	NLS
12	1994/1996	KLW	LANTERNA dianteira indicadora de direção LE s/ friso	90487605		1	
12	1994/1996	KLW	LANTERNA dianteira indicadora de direção LD s/ friso	90487606		1	
13	1994/1996	KLW	PARAFUSO da lanterna	(11081551)		2	93270847
13	1994/1996	KLW	PARAFUSO da lanterna	93270847		2	
14	1994/1996	KLW	LÂMPADA da lanterna indicadora direção	(11079451)		2	NLS
15	1994/1996	KLW	SOQUETE da lâmpada da lanterna	(90016767)		2	NLS
16	1994/1996	LW	FAROL de neblina LE	90358321		1	
16	1994/1996	LW	FAROL de neblina LD	90358322		1	
17	1994/1996	LW	LÂMPADA do farol de neblina	11063979		2	
17	1994/1996	LW	LÂMPADA do farol de neblina	09305514		2	
18	1994/1996	LW	PARAFUSO de fixação do farol de neblina	(11069613)		6	93290553
18	1994/1996	LW	PARAFUSO de fixação do farol de neblina	93290553		6	
19	1994/1996	LW	PORCA mola do farol de neblina	90053225		4	
19	1994/1996	LW	PORCA mola do farol de neblina	(93267488)		4	NLS
20	1994/1996	LW	PRESILHA de fixação da lente do farol de neblina	06684575		4	
20	1994/1996	LW	PRESILHA de fixação da lente do farol de neblina	93255787		4	
21	1994/1996	LW	PRESILHA do chicote do farol de neblina	90358096		2	
22	1994/1995	KLW	LANTERNA traseira LE Britox âmbar (inclui 23)	(90358315)		1	90443646
22	1994/1995	KLW	LANTERNA traseira LD Britox âmbar (inclui 23)	90358317		1	

It	Ano	Aplicação	Descrição	Nº Peça	Qtd	Substituta
22	1994/1995	KLW	LANTERNA traseira LE SWF âmbar (inclui 23)	90358167	1	
22	1994/1995	KLW	LANTERNA traseira LE SWF âmbar (inclui 23)	90443646	1	
22	1994/1995	KLW	LANTERNA traseira LD SWF âmbar (inclui 23)	(90358169)	1	90443647
22	1994/1995	KLW	LANTERNA traseira LD SWF âmbar (inclui 23)	90443647	1	
22	1995/1996	KLW	LANTERNA traseira LE Britox fumê	90506197	1	
22	1995/1996	KLW	LANTERNA traseira LE Britox fumê	90511523	1	
22	1995/1996	KLW	LANTERNA traseira LD Britox fumê	90506199	1	
22	1995/1996	KLW	LANTERNA traseira LD Britox fumê	90511529	1	
22	1995/1996	KLW	LANTERNA traseira LE SWF fumê	90506194	1	
22	1995/1996	KLW	LANTERNA traseira LD SWF fumê	90506196	1	
23	1994/1996	KLW	PLACA das lâmpadas da lanterna traseira LE	(90443653)	1	NLS
23	1994/1996	KLW	PLACA das lâmpadas da lanterna traseira LD	90443654	1	
24	1994/1996	KLW	LÂMPADA indicadora de direção lanterna traseira 12V 21W	94615825	2	
25	1994/1996	KLW	LÂMPADA lanterna traseira da luz de posição	90295746	2	
25	1994/1996	KLW	LÂMPADA lanterna traseira da luz de posição	11090091	2	
25	1994/1996	KLW	LÂMPADA lanterna traseira da luz de posição	11090091	2	
26	1994/1996	KLW	PARAFUSO de fixação da lanterna traseira	11084021	8	
	1994/1996	KLW +TR6	JOGO DE PEÇAS de montagem LE	(90348244)	1	NLS
	1994/1996	KLW +TR6	JOGO DE PEÇAS de montagem LD	90348245	1	

Opções:

TR6 - Regulagem elétrica da altura dos faróis

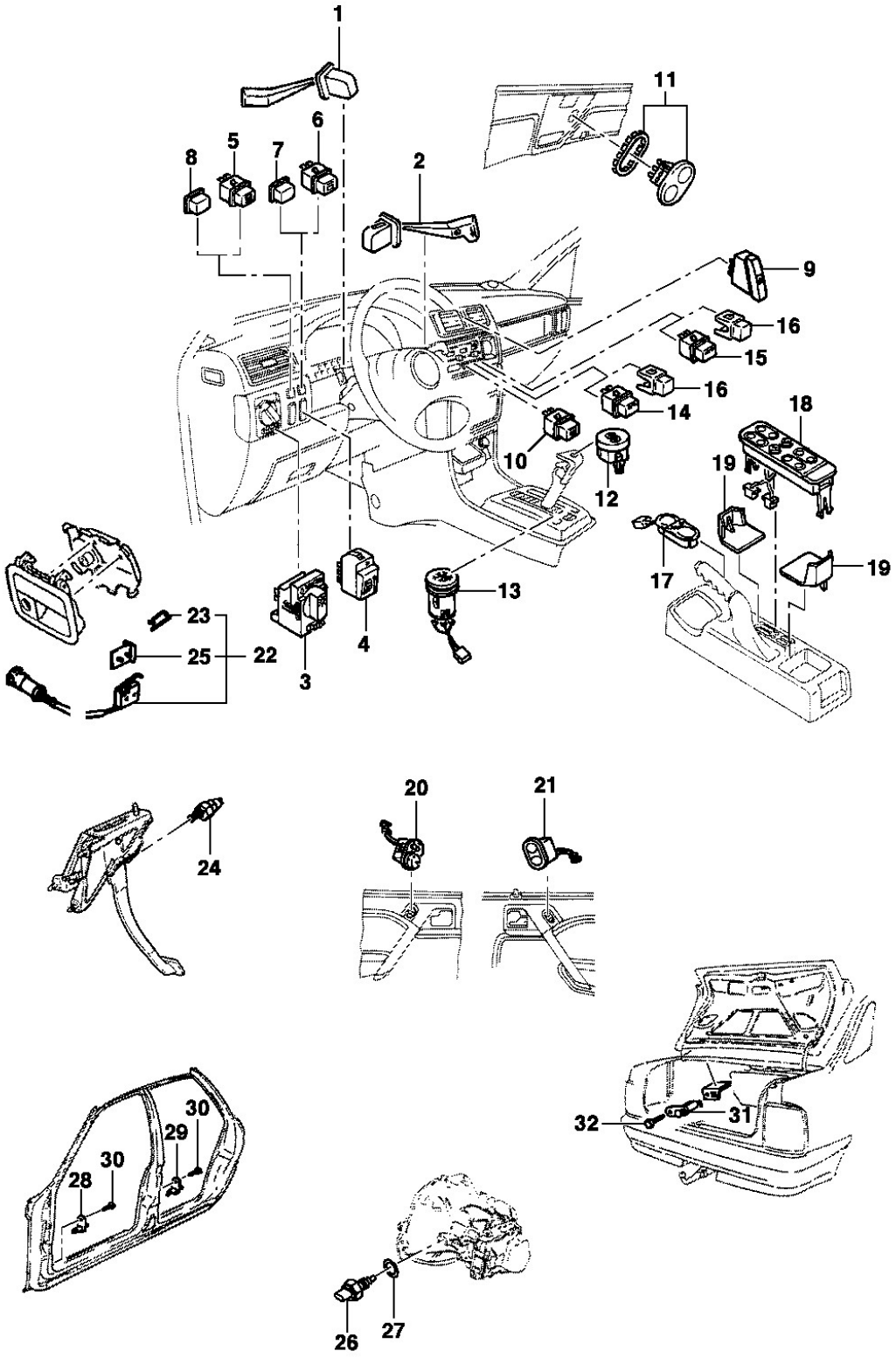
1
11
6
5
8
7
2
9
16
15
16
14
18
10
19
12
19
17
13
23
25
22
4
3
20
21
24
30
29
30
28
32
31
26
27

General Motors do Brasil Ltda. **Catálogo Eletrônico de Peças**

Veículo: Vectra 94/96 **Edição:** Agosto 2006

Assunto: Interruptores **Data de Impressão:** 21/05/2021

It	Ano	Aplicação	Descrição	Nº Peça	Qtd	Substituta
1	1994/1996	KLW	INTERRUPTOR indicador de direção	(90228194)	1	90508667
2	1994/1996	KLW	INTERRUPTOR do limpador do pára-brisas	90243394	1	
3	1994/1996	KLW	INTERRUPTOR de luz	90213283	1	
4	1994/1996	KLW +TR6	INTERRUPTOR de regulagem dos faróis	90346276	1	
5	1994/1996	KLW	INTERRUPTOR do farol de neblina	90228200	1	
6	1994/1996	KLW	INTERRUPTOR da lanterna neblina traseira	90228201	1	
7	1994/1996	KL	TAMPA da abertura do interruptor farol neblina	90314360	1	
8	1994/1996	KLW -TR6	TAMPA da abertura do interruptor regulador dos faróis	90314361	1	
9	1994/1996	KLW	INTERRUPTOR da luz de advertência grafite	90316902	1	
9	1994/1996	KLW	INTERRUPTOR da luz de advertência cinza	(90434383)	1	NLS
10	1994/1996	KLW	INTERRUPTOR do desembaçador do vidro traseiro	90243387	1	
11	1994/1996	KLW +CF5	INTERRUPTOR do teto solar	90332205	1	
12	1994/1996	L +ML4	INTERRUPTOR seletor de programa	90307716	1	
13	1994/1996	L +ML4	INTERRUPTOR auxiliar de tração	NR	1	
14	1994/1996	KLW +C60	INTERRUPTOR do recirculador de ar	(90356334)	1	NLS
15	1994/1996	KLW +C60	INTERRUPTOR do compressor do ar condicionado	90356335	1	
16	1994/1996	KLW -C60	TAMPA da abertura do interruptor	90314374	2	
17	1994/1996	KLW +C60	INTERRUPTOR do computador de bordo	(90330061)	1	NLS
18	1994/1994	KLW +A31	INTERRUPTOR do levantador dos vidros no console LE c/ 1 botão	90479080	1	
18	1994/1994	KLW +A31	INTERRUPTOR do levantador dos vidros no console LE c/ 1 botão	(93237769)	1	NLS
18	1995/1996	KLW +A31	INTERRUPTOR do levantador dos vidros no console LE c/ 1 botão	(93237769)	1	NLS
18	1994/1996	KLW +A31	INTERRUPTOR do levantador dos vidros no console LE c/ 2 botões	(90312109)	1	NLS
19	1994/1996	KLW +A31	SUPORTE do interruptor do levantador dos vidros	(90355194)	2	NLS
20	1994/1995	KLW +DK2 +DK3 A/S-	INTERRUPTOR do espelho com controle elétrico	90431308	1	
20	1994/1995	KLW +DK2 +DK3 A/S-	INTERRUPTOR do espelho com controle elétrico	(90432352)	1	NLS
20	1995/1996	KLW +DK2 +DK3 A/P-	INTERRUPTOR do espelho com controle elétrico	(90432352)	1	NLS
21	1994/1996	KLW +A31	INTERRUPTOR do levantador dos vidros das portas traseiras	90318942	2	
22	1994/1996	KLW +AU3 +A31	INTERRUPTOR da trava da porta do lado do motorista	90461353	1	
22	1994/1996	KLW +AU3 +A31	INTERRUPTOR da trava da porta lado do passageiro	90357539	1	
22	1994/1996	KLW +AU3 +A31	INTERRUPTOR da trava da porta lado do passageiro	93256778	1	
23	1994/1996	KLW +AU3 +A31	GRAMPO do interruptor da porta lado do motorista	90247262	1	
23	1994/1996	KLW +AU3 +A31	GRAMPO do interruptor da porta lado do passageiro	90247263	1	
24	1994/1996	KLW +M79 +MG4	INTERRUPTOR da luz do pare no pedal freio	90307473	1	
24	1994/1996	KL +ML4	INTERRUPTOR da luz do pare no pedal freio	90355907	1	
25	1994/1996	KLW +AU3 +A31	PLACA de conexão do interruptor	(90336030)	AN	NLS
26	1994/1996	KLW +M79 +MG4	INTERRUPTOR da luz de ré	(90245033)	1	90482454
27	1994/1996	KLW +M79 +MG4	ANEL vedador do interruptor da luz de ré	11015212	1	
28	1994/1996	KLW	INTERRUPTOR da porta dianteira lado do passageiro	90213038	1	
28	1994/1996	KLW	INTERRUPTOR da porta dianteira lado do motorista	90210575	1	

It	Ano	Aplicação	Descrição	Nº Peça	Qtd	Substituta
28	1994/1996	KLW	INTERRUPTOR da porta dianteira lado do motorista	93276249	1	
29	1994/1996	KLW	INTERRUPTOR de luz das portas traseiras	90213038	2	
30	1994/1996	KLW	PARAFUSO de fixação dos interruptores das portas [use 90569393]	11041737	2	
31	1994/1996	KLW	INTERRUPTOR de luz do porta-malas	90347641	1	
32	1994/1996	KLW	PARAFUSO de fixação do interruptor de luz do porta-malas	11046121	1	

Opções:

A31 - Levantador elétrico dos vidros das portas
AU3 - Trava elétrica das portas
C60 - Ar condicionado
CF5 - Teto solar deslizante com acionamento elétrico
DK2 - Espelho retrovisor externo elétrico desembaçante LE
DK3 - Espelho retrovisor externo elétrico desembaçante LD
M79 - Transmissão manual 5 velocidades relação longa
MG4 - Transmissão manual 5 velocidades relação curta
ML4 - Transmissão automática 4 velocidades
TR6 - Regulagem elétrica da altura dos faróis

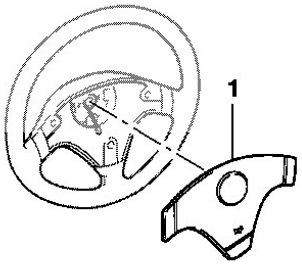
1

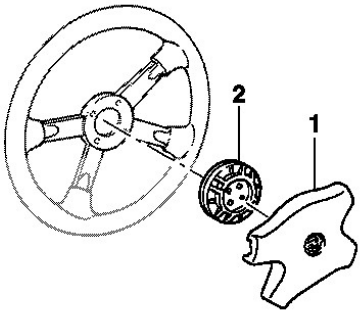
2
1

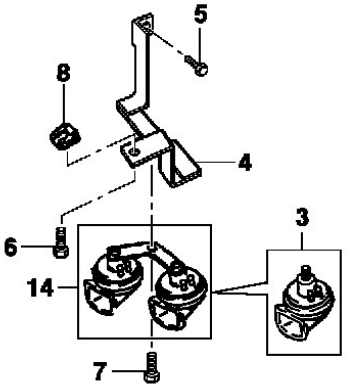
5
8
4
6
3
14
7

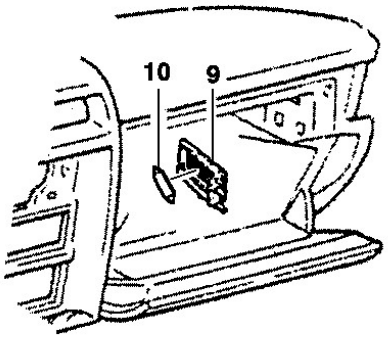
10
9

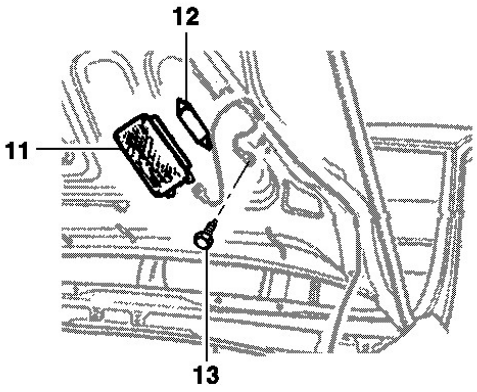
12
11
13

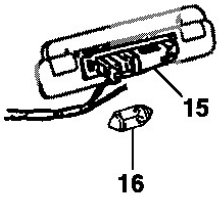
15
16

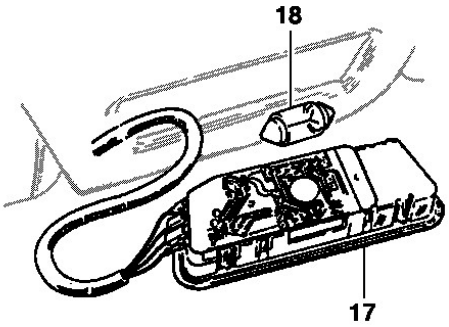
18
17

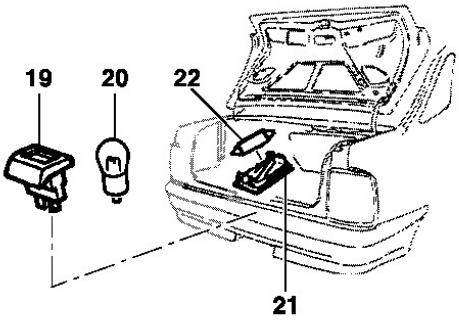
19
20
22
21

General Motors do Brasil Ltda. **Catálogo Eletrônico de Peças**

Veículo: Vectra 94/96 **Edição:** Agosto 2006

Assunto: Lanternas de cortesia e buzina **Data de Impressão:** 21/05/2021

It	Ano	Aplicação	Descrição	Nº Peça	Qtd	Substituta
1	1994/1996	KL	ACIONADOR da buzina	93218865	1	
1	1994/1996	W	ACIONADOR da buzina	90310993	1	
1	1994/1996	W	ACIONADOR da buzina	(93226169)	1	NLS
2	1994/1996	W	ALOJAMENTO do contato da buzina	90305051	1	
3	1994/1996	KLW	BUZINA 12V grave	90277424	1	
3	1994/1996	KLW	BUZINA 12V aguda	(90277425)	1	NLS
4	1994/1996	KLW	SUPORTE da buzina	(90228214)	1	NLS
5	1994/1996	KLW	PARAFUSO de fixação do suporte	(11054933)	1	NLS
6	1994/1996	KLW	PARAFUSO de fixação do suporte	11079441	1	
6	1994/1996	KLW	PARAFUSO de fixação do suporte	93218708	1	
7	1994/1996	KLW	PARAFUSO de fixação do suporte	(11048752)	1	NLS
8	1994/1996	KLW	PORCA do suporte da buzina	(90347806)	1	NLS
9	1994/1996	KLW	LANTERNA do porta-luvas	90306633	1	
10	1994/1996	KLW	LÂMPADA da lanterna do porta-luvas	11030669	1	
11	1994/1996	KLW	LANTERNA de iluminação do capuz	08972943	1	
11	1994/1996	KLW	LANTERNA de iluminação do capuz [use 08972943]	93205455	1	
12	1994/1996	KLW	LÂMPADA da lanterna iluminação do capuz	11030669	1	
13	1994/1996	KLW	PARAFUSO de fixação da lanterna no capuz	11073431	1	
13	1994/1996	KLW	PARAFUSO de fixação da lanterna no capuz	93290377	1	
14	1994/1996	KLW	BUZINA conjunto	90356267	1	
14	1994/1996	KLW	BUZINA conjunto	93267456	1	
15	1994/1996	KLW	LANTERNA da alça do teto dianteira e traseira	90356926	2	
16	1994/1996	KLW	LÂMPADA da lanterna da alça	NR	2	
17	1994/1996	KLW	LANTERNA do teto	90246888	1	
18	1994/1996	KLW	LÂMPADA da lanterna do teto	NR	1	
19	1994/1996	KLW	LANTERNA da placa da licença c/ lâmpada	90291929	1	
20	1994/1996	KLW	LÂMPADA da placa de licença 12V 10W	11047259	1	
21	1994/1996	KLW	LANTERNA do porta-malas	08972943	1	
21	1994/1996	KLW	LANTERNA do porta-malas [use 08972943]	93205455	1	
22	1994/1996	KLW	LÂMPADA da lanterna do porta-malas	11030669	1	

Opções:

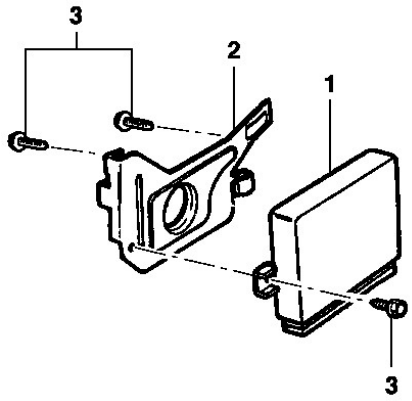
3
2
1
3

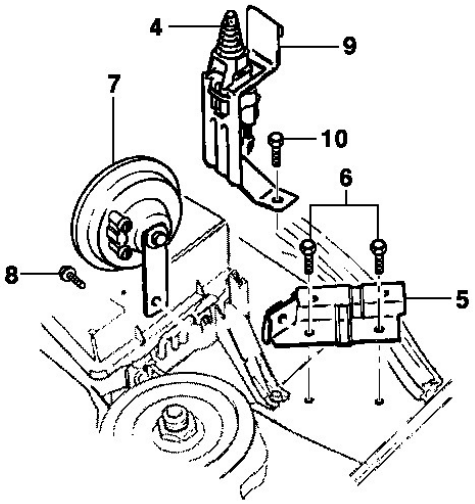
4
9
7
10
6
8
5

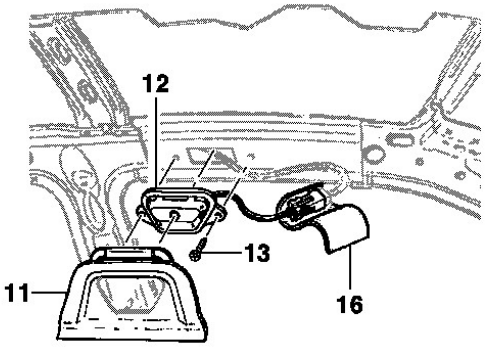
12
13
11
16

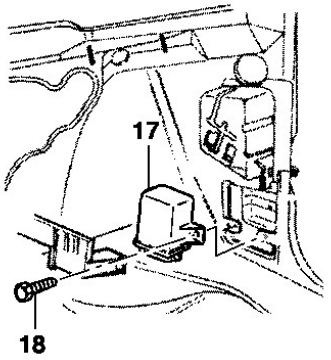
17
18

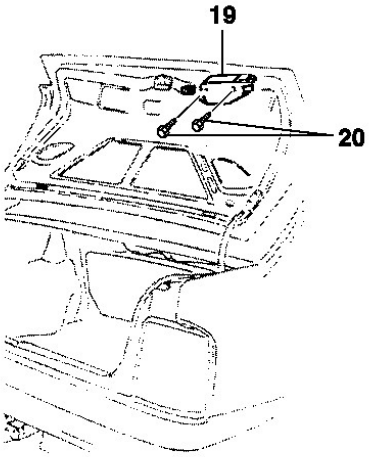
19
20

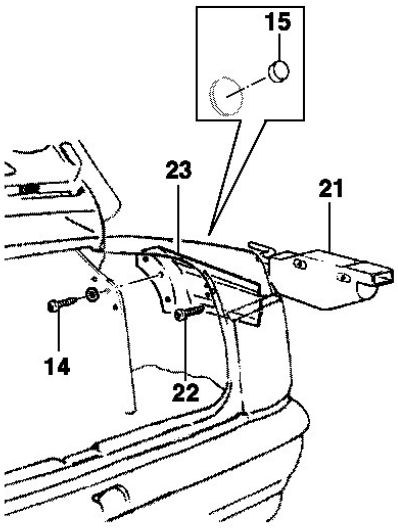
15
23
21
14
22

General Motors do Brasil Ltda. **Catálogo Eletrônico de Peças**

Veículo: Vectra 94/96 **Edição:** Agosto 2006

Assunto: Alarme anti-furto, atuador e trava elétrica das portas **Data de Impressão:** 21/05/2021

It	Ano	Aplicação	Descrição	Nº Peça		Qtd	Substituta
1	1994/1996	KLW +UA6 +AU3	MÓDULO do alarme anti-furto	90460635		1	
1	1994/1996	KLW +UA6 +AU3	MÓDULO do alarme anti-furto	(93253524)		1	NLS
2	1994/1996	KLW +UA6 +AU3	SUPORTE do módulo do alarme anti-furto	90346448		1	
3	1994/1996	KLW +UA6 +AU3	PARAFUSO do módulo do alarme anti-furto	11065751		3	
4	1994/1996	KLW +UA6 +UA3	INTERRUPTOR do alarme no capuz	90355463		1	
5	1994/1996	KLW +UA6 +UA3	SUPORTE da buzina do alarme anti-furto	(90355244)		1	NLS
6	1994/1996	KLW +UA6 +UA3	PARAFUSO do suporte do alarme anti-furto	(11069353)		2	NLS
7	1994/1996	KLW +UA6 +UA3	BUZINA do alarme anti-furto	90339995		1	
8	1994/1996	KLW +UA6 +UA3	PARAFUSO da buzina	11048753		1	
9	1994/1996	KLW +UA6 +UA3	SUPORTE do interruptor do alarme no capuz	90461843		1	
10	1994/1996	KLW +UA6 +UA3	PARAFUSO fixa suporte do interruptor	11065751		1	
11	1994/1994	KLW +UA6 +UA3 -CF5	COBERTURA do sensor do alarme anti-furto	90328912		1	
11	1994/1994	L +CF5	COBERTURA do sensor do alarme anti-furto	90328913		1	
11	1995/1996	KLW +UA6 +UA3 -CF5	COBERTURA do sensor do alarme anti-furto [use 90328912]	90439058		1	
11	1995/1996	L +CF5	COBERTURA do sensor do alarme anti-furto [use 90328913]	90439059		1	
12	1994/1996	KLW +UA6 +AU3	SENSOR do alarme anti-furto LE	(90310795)		1	NLS
12	1994/1996	KLW +UA6 +AU3	SENSOR do alarme anti-furto LD	(90328884)		1	NLS
13	1994/1996	KLW +UA6 +AU3	PARAFUSO do sensor do alarme ao painel lateral interno	(11041842)		4	NLS
14	1994/1996	KLW +AU3	PARAFUSO de fixação do atuador da portinhola do tanque	11054131		3	
14	1994/1996	KLW +AU3	PARAFUSO de fixação do atuador da portinhola do tanque	93218802		3	
15	1994/1996	KLW +AU3	BUCHA de passagem do furo do atuador da portinhola do tanque	90247238		1	
16	1994/1996	KLW +UA6 +AU3	TIRA isolante do sensor do alarme anti-furto	NR		2	
17	1994/1996	KLW +AU3	MÓDULO das travas das portas	(90457682)		1	93388601
17	1994/1996	KLW +AU3	MÓDULO das travas das portas	93388601		1	
18	1994/1996	KLW +AU3	PARAFUSO do módulo de liberação das portas	11073421		2	
18	1994/1996	KLW +AU3	PARAFUSO do módulo de liberação das portas	(11073424)		2	11093351
19	1994/1996	KLW +AU3	ATUADOR central da tampa do porta-malas	90274241		1	
20	1994/1996	KLW +AU3	PARAFUSO do atuador da tampa do porta-malas	11092311		2	
20	1994/1996	KLW +AU3	PARAFUSO do atuador da tampa do porta-malas [use 11092311]	93290373		2	
21	1994/1996	KLW +AU3	ATUADOR da portinhola do tanque de combustível	(90247273)		1	93237078
22	1994/1996	KLW +AU3	SUPORTE do atuador da portinhola do tanque	(90356004)	*	1	NLS
22	1994/1996	KLW +AU3	SUPORTE do atuador da portinhola do tanque	93274608	*	1	
22	1994/1996	KLW +AU3	SUPORTE do atuador da portinhola do tanque	90356005	*	1	
23	1994/1996	KLW +AU3	PARAFUSO de fixação do atuador da portinhola do tanque	11092021		2	

Opções:

AU3 - Trava elétrica das portas

CF5 - Teto solar deslizante com acionamento elétrico

UA3 - Instrumentos do painel digital

UA6 - Sistema de alarme anti-furto

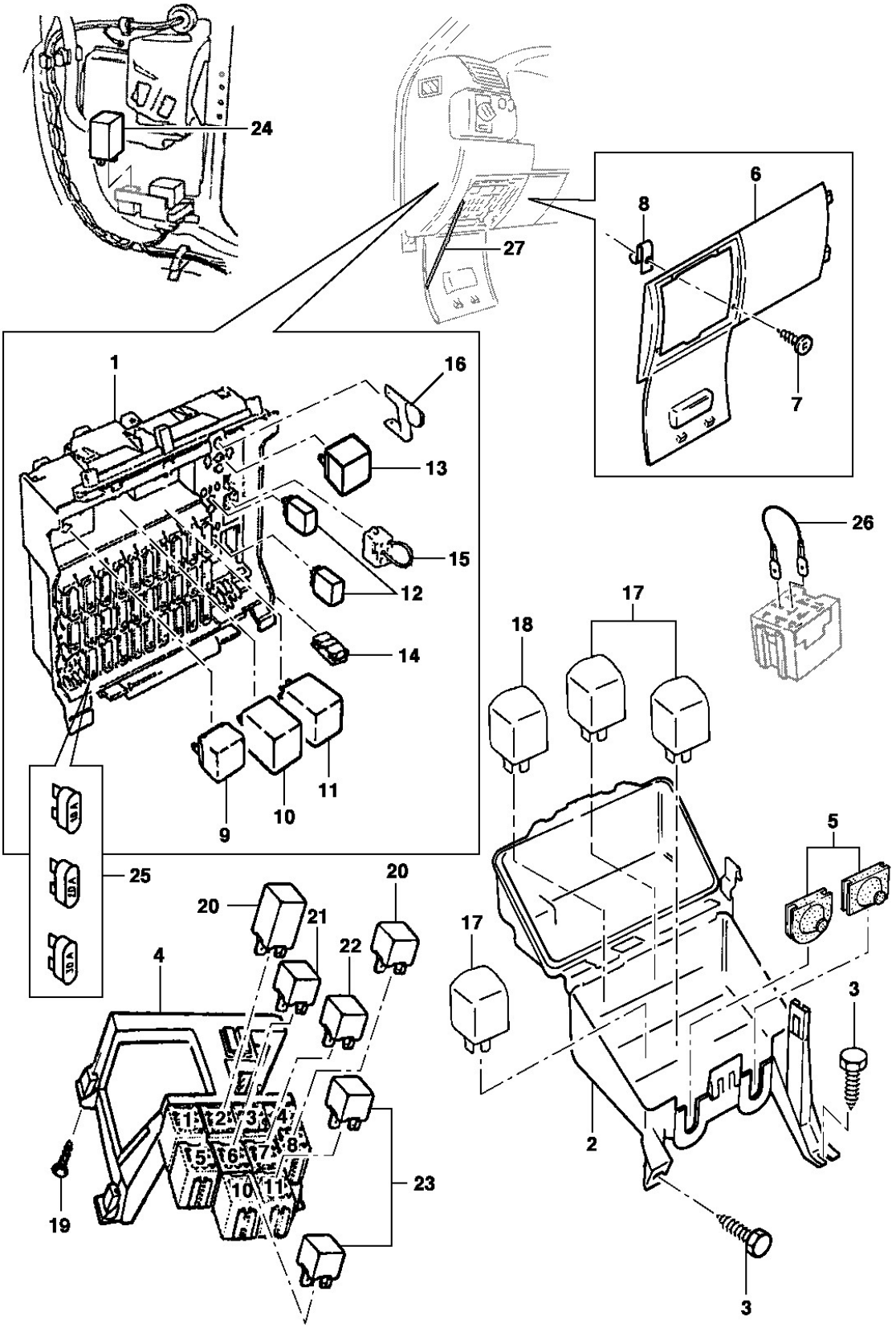
24
27
6
8
7
1
16
13
15
12
14
9
10
11
25
20
20
21
22
4
23
19
26
17
18
17
5
17
3
2
3

General Motors do Brasil Ltda. **Catálogo Eletrônico de Peças**

Veículo: Vectra 94/96 **Edição:** Agosto 2006

Assunto: Caixa dos relés e fusíveis **Data de Impressão:** 21/05/2021

It	Ano	Aplicação	Descrição	Nº Peça		Qtd	Substituta
1	1994/1996	KLW	CAIXA de fusíveis (faz parte do chicote o painel)	NR		1	
2	1994/1996	KLW +C60	CAIXA dos relés	(90355574)		1	NLS
3	1994/1996	KLW +C60	PARAFUSO de fixação da caixa dos relés	11065751		2	
4	1994/1996	KLW	PORTA relés	90463113		1	
5	1994/1996	KLW +C60	PASSA-MURO da caixa de fusíveis	(90307894)		1	NLS
6	1994/1996	KLW	TAMPA da caixa de fusíveis grafite	(90434319)		1	NLS
6	1994/1996	KLW	TAMPA da caixa de fusíveis cinza	90434392		1	
7	1994/1996	KLW	PARAFUSO da tampa da caixa dos fusíveis	90269890		4	
8	1994/1996	KLW	PORCA mola da tampa da caixa dos fusíveis	90269891		2	
9	1994/1996	KLW	CIGARRA de advertência dos faróis ligado	90464777		1	
10	1994/1996	KLW	UNIDADE do pisca-pisca 21W	90057384	*	1	
10	1994/1996	KLW	UNIDADE do pisca-pisca 21W	(09285484)	*	1	90055543
10	1994/1996	KLW	UNIDADE do pisca-pisca 21W	09285485	*	1	
10	1994/1996	KLW	UNIDADE do pisca-pisca 21W	90055543	*	1	
10	1994/1996	KLW	UNIDADE do pisca-pisca 21W	90046088	*	1	
10	1994/1996	KLW	UNIDADE do pisca-pisca 21W	90285485	*	1	
11	1994/1996	KLW	RELÉ temporizador do limpador do pára-brisa	90069864		1	
12	1994/1996	KLW	RELÉ da buzina	90229206		1	
12	1994/1996	KLW	RELÉ do farol de neblina	90229206		1	
13	1994/1996	KLW	RELÉ da lanterna de neblina	90191753		1	
14	1994/1996	KLW	EXTRATOR dos fusíveis	(90275645)		1	NLS
15	1994/1996	KLW	ALOJAMENTO da caixa de fusíveis	90355680		1	
16	1994/1996	KLW +C60 +M79/MG4	TERMINAL macho chicote do painel	(90346786)		1	NLS
17	1994/1996	KLW +C60	RELÉ do ventilador do radiador	90244312		3	
18	1994/1996	KLW +C60	RELÉ do ventilador do radiador	90191753		2	
19	1994/1996	KLW	PARAFUSO de fixação do porta-relés	11091851		4	
20	1994/1996	KLW	RELÉ temporizador do aquecedor do espelho conector verde LE	90357986		1	
20	1994/1996	KLW +UA6	RELÉ do motor de partida conector preto	90357986		1	
21	1994/1996	KLW +C60	RELÉ interruptor do ar condicionado conector amarelo	(90376920)		1	NLS
22	1994/1996	L +C60	RELÉ do compressor conector branco	90192481		1	
23	1994/1996	L +C60	RELÉ do ar condicionado conector amarelo	90244312		1	
24	1994/1996	KLW	RELÉ de injeção de combustível	90378651		1	
25	1994/1996	KLW	FUSÍVEL de 10A	12004007		AN	
25	1994/1996	KLW	FUSÍVEL de 15A	12004008		AN	
25	1994/1996	KLW	FUSÍVEL de 20A	12004009		AN	
25	1994/1996	KLW	FUSÍVEL de 30A	12004011		AN	
25	1994/1996	KLW	FUSÍVEL de 40A	12065933		1	
25	1994/1996	KLW	FUSÍVEL de 40A	(12065932)		1	90386021
25	1994/1996	KLW +C60	FUSÍVEL de 40A Maxi	12065933	*	2	
25	1994/1996	KLW +C60	FUSÍVEL de 40A Maxi	(12065932)	*	2	90386021
25	1994/1996	KLW +C60	FUSÍVEL de 40A Maxi	90386022	*	2	
25	1994/1996	KLW +C60	FUSÍVEL de 30A Maxi	(12065932)	*	2	90386021
25	1994/1996	KLW +C60	FUSÍVEL de 30A Maxi	90386021	*	2	
26	1994/1996	KLW +C60 -ML4	EXTENSÃO do cabo Jump	90355665		1	
27	1994/1996	KLW	LIMITADOR da caixa de fusíveis	90347509		1	

Opções:

It	Ano	Aplicação	Descrição	Nº Peça	Qtd	Substituta

C60 - Ar condicionado
M79 - Transmissão manual 5 velocidades relação longa
MG4 - Transmissão manual 5 velocidades relação curta
ML4 - Transmissão automática 4 velocidades
UA6 - Sistema de alarme anti-furto

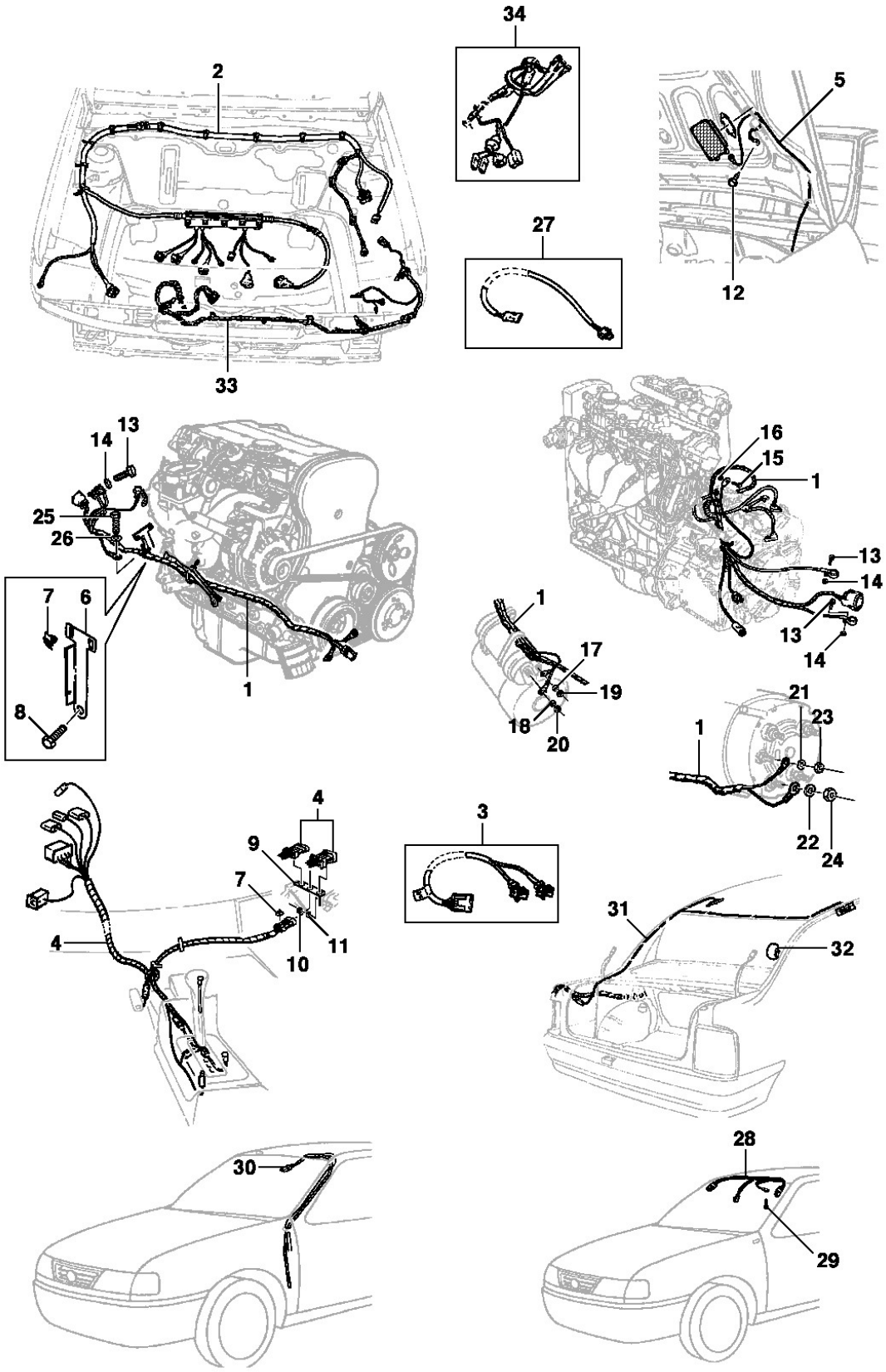
34
2
5
27
12
33
13
14
25
26
7
6
8
1
16
15
1
13
14
13
14
1
17
19
18
20
21
23
1
22
24
4
9
7
4
10
11
3
31
32
30
28
29

It	Ano	Aplicação	Descrição	Nº Peça	Qtd	Substituta
1	1994/1996	K +K73 +LE4 +M79	CHICOTE do motor	(90461579)	1	NLS
1	1994/1996	L +K09 +LE4 +ML4	CHICOTE do motor	(90462606)	1	NLS
1	1994/1996	L +K09 +LE4 +M79	CHICOTE do motor	(90463550)	1	NLS
1	1994/1996	W +LJ1 +K09 +MG4	CHICOTE do motor	(90450871)	1	NLS
2	1994/1996	KL +LE4 +M79	CHICOTE da unidade de controle	(90358114)	1	NLS
2	1994/1996	KL +LE4 +M79	CHICOTE da unidade de controle [use 90358114]	(93239254)	1	NLS
2	1994/1996	KL +ML4	CHICOTE da unidade de controle	90358115	1	
2	1994/1996	W +LJ1	CHICOTE da unidade de controle	(90504924)	1	NLS
2	1994/1996	W +LJ1	CHICOTE da unidade de controle	(90461327)	1	NLS
2	1994/1995	W +LJ1	CHICOTE da unidade de controle	(90461327)	1	NLS
2	1994/1995	W +LJ1	CHICOTE da unidade de controle	(90504924)	1	NLS
3	1994/1995	W +LJ1 A/S-	CHICOTE do sensor de limite de detonação	90462180	1	
3	1994/1995	W +LJ1 A/S-	CHICOTE do sensor de limite de detonação [use 90462180]	(90504925)	1	NLS
3	1995/1996	W +LJ1 A/P-	CHICOTE do sensor de limite de detonação [use 90462180]	(90504925)	1	NLS
3	1995/1996	W +LJ1 A/P-	CHICOTE do sensor de limite de detonação	90462180	1	
4	1994/1996	L +LE4 +ML4	CHICOTE da transmissão automática	(90358105)	1	NLS
5	1994/1996	KLW	CHICOTE de iluminação do compartimento do motor	93226327	1	
6	1994/1996	W +LJ1	SUPORTE do chicote do sensor limite de detonação	90449626	1	
7	1994/1996	W +LJ1	SUPORTE do chicote do sensor limite de detonação	90414915	1	
8	1994/1996	W +LJ1	PARAFUSO do suporte do chicote	11073431	1	
8	1994/1996	W +LJ1	PARAFUSO do suporte do chicote	93290377	1	
9	1994/1996	L +LE4 +ML4	SUPORTE do chicote da transmissão automática	90347732	1	
10	1994/1996	L +LE4 +ML4	PORCA do suporte do chicote da transmissão automática	(11014031)	1	NLS
11	1994/1996	L +LE4 +ML4	ARRUELA do suporte do chicote da transmissão automática	11014021	1	
11	1994/1996	L +LE4 +ML4	ARRUELA do suporte do chicote da transmissão automática	94627397	1	
12	1994/1996	KLW	PARAFUSO do chicote de iluminação do capuz	11073431	1	
12	1994/1996	KLW	PARAFUSO do chicote de iluminação do capuz	93290377	1	
13	1994/1996	KLW	PARAFUSO do chicote do motor a bateria	(90275083)	2	NLS
14	1994/1996	KLW	PORCA do chicote do motor a bateria	11011415	2	
15	1994/1996	KLW	PARAFUSO do cabo massa ao motor	(11050682)	1	NLS
16	1994/1996	KLW	ARRUELA do cabo massa ao motor	11029912	1	
17	1994/1996	KLW	ARRUELA de pressão do chicote do motor ao motor de partida	11029691	1	
17	1994/1996	KLW	ARRUELA de pressão do chicote do motor ao motor de partida	11029901	1	
18	1994/1996	KLW	ARRUELA trava do chicote do motor ao motor de partida	(11013233)	1	93271959
19	1994/1996	KLW	PORCA M.6 do chicote do motor ao motor de partida	(11011419)	1	93255197
20	1994/1996	KLW	PORCA M.8 do chicote do motor ao motor de partida	(52256782)	1	93252009
20	1994/1996	KLW	PORCA M.8 do chicote do motor ao motor de partida	93252009	1	
21	1994/1996	KLW	ARRUELA de pressão do chicote do motor ao alternador	11029901	1	
22	1994/1996	KLW	ARRUELA de pressão do chicote do motor ao alternador	(11013233)	1	93271959

It	Ano	Aplicação	Descrição	Nº Peça	Qtd	Substituta
23	1994/1996	KLW	PORCA M.5 do chicote do motor ao alternador	(11010805)	1	93294501
23	1994/1996	KLW	PORCA M.5 do chicote do motor ao alternador	93294501	1	
24	1994/1996	KLW	PORCA M.8 do chicote do motor ao alternador	(52256782)	1	93252009
24	1994/1996	KLW	PORCA M.8 do chicote do motor ao alternador	93252009	1	
25	1994/1996	W +LJ1	PARAFUSO fixa chicote do motor a transmissão	11055765	1	
25	1994/1996	W +LJ1	PARAFUSO fixa chicote do motor a transmissão	93300050	1	
26	1994/1996	W +LJ1	ARRUELA fixa chicote do motor a transmissão	NR	1	
27	1994/1996	KLW	EXTENSÃO da bomba de combustível	90306854	1	
28	1994/1996	L	CHICOTE do espelho e sombreira	(90337653)	1	NLS
29	1994/1996	L	PARAFUSO massa do chicote da sombreira espelho	11073431	1	
29	1994/1996	L	PARAFUSO massa do chicote da sombreira espelho	93290377	1	
30	1994/1996	L +CF5	CABO do interruptor do teto solar	(90346768)	1	NLS
31	1994/1996	L	CHICOTE da lanterna do compartimento do passageiro	90356834	1	
32	1994/1996	KLW	EXTENSÃO do desembaçador do vidro traseiro	(90053182)	1	NLS
33	1994/1996	KLW +C60	CHICOTE do ar condicionado	(90461919)	1	NLS
34	1994/1996	LW +UW1	CHICOTE adicional	(90461838)	1	NLS
34	1994/1996	K +U68	CHICOTE adicional	(90461839)	1	NLS

Opções:

C60 - Ar condicionado
CF5 - Teto solar deslizante com acionamento elétrico
K09 - Alternador 120A
K73 - Alternador 70A
LE4 - Motor 4 cilindros 2.0L gasolina MPFI 8 válvulas
LJ1 - Motor 4 cilindros 1.8L gasolina MPFI 8 válvulas
M79 - Transmissão manual 5 velocidades relação longa
MG4 - Transmissão manual 5 velocidades relação curta
ML4 - Transmissão automática 4 velocidades
U68 - Computador de bordo
UW1 - Sistema de diagnose Check Control

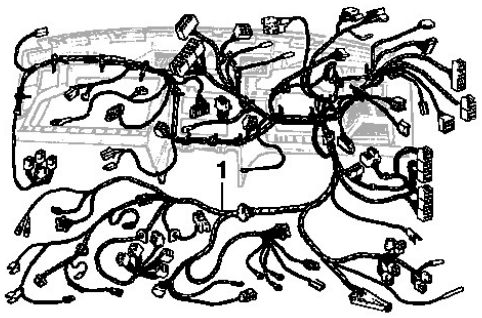
1

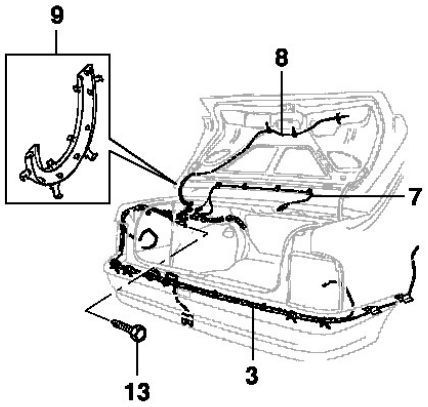
9
8
7
13
3

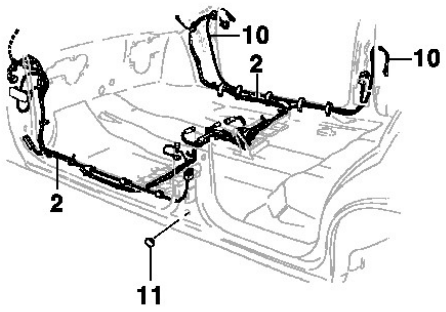
10
2
10
2
11

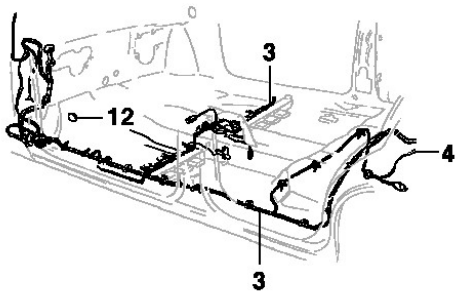
3
12
4
3

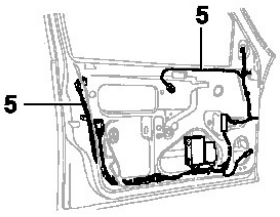
5
5

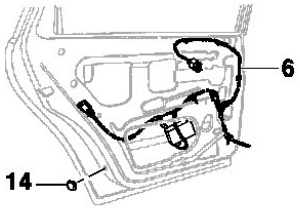
6
14

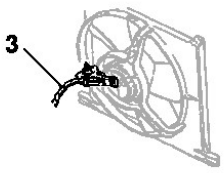
3

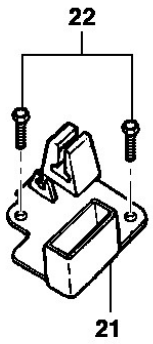
22
21

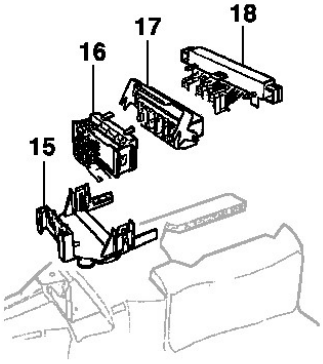
18
17
16
15

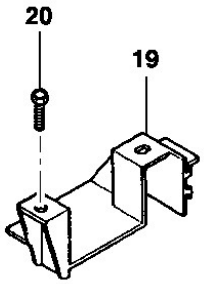
20
19

General Motors do Brasil Ltda. **Catálogo Eletrônico de Peças**

Veículo: Vectra 94/96 **Edição:** Agosto 2006

Assunto: Chicotes **Data de Impressão:** 21/05/2021

It	Ano	Aplicação	Descrição	Nº Peça	Qtd	Substituta
1	1994/1994	K -C60 A/S-304110	CHICOTE do painel de intrumentos	(90461659)	1	NLS
1	1994/1994	KL +C60 -UW1 A/S-304110	CHICOTE do painel de intrumentos	(90461665)	1	NLS
1	1994/1996	L +UW1 A/S-304110	CHICOTE do painel de intrumentos	(90461666)	1	NLS
1	1994/1995	KLW -UW1 A/P- A/S-306152	CHICOTE do painel de intrumentos	93227402	1	
1	1994/1995	KLW -UW1 A/P- A/S-306152	CHICOTE do painel de intrumentos	(93231307)	1	NLS
1	1994/1995	KLW +UW1 A/S-306152	CHICOTE do painel de intrumentos	93227403	1	
1	1994/1995	KLW +UW1 A/S-306152	CHICOTE do painel de intrumentos	(93231308)	1	NLS
1	1994/1995	KL -C60 A/S-	CHICOTE do painel de intrumentos	(93227401)	1	NLS
1	1994/1995	KL -C60 A/S-	CHICOTE do painel de intrumentos	(93231306)	1	NLS
1	1995/1996	KL -C60 A/P-	CHICOTE do painel de intrumentos	(93231306)	1	NLS
1	1995/1996	KLW +C60 -UW1 A/P-306153	CHICOTE do painel de intrumentos	(93231307)	1	NLS
1	1995/1996	LW +UW1 A/P-306153	CHICOTE do painel de intrumentos	(93231308)	1	NLS
2	1994/1996	K +A31 +AU3 -DK2 -DK3 -UA6	CHICOTE das portas	(90505450)	1	NLS
2	1994/1996	K +DK2 +DK3 -AU3 -A31 -UA6	CHICOTE das portas	(90461450)	1	NLS
2	1994/1996	K +AU3 +DK2 +DK3 +A31 -UA6	CHICOTE das portas	90461458	1	
2	1994/1996	K +AU3 +DK2 +DK3 +A31 -UA6	CHICOTE das portas	90505454	1	
2	1994/1996	KL +A31 +AU3 +DK2 +DK3 +UA6	CHICOTE das portas	(93233702)	1	NLS
3	1994/1994	K -JL9 A/S-11/94	CHICOTE da carroceria	(90461688)	1	NLS
3	1994/1994	L -JL9 -UW1 A/S-11/94	CHICOTE da carroceria	(90461688)	1	NLS
3	1994/1994	K +JL9 A/S-11/94	CHICOTE da carroceria	90461691	1	
3	1994/1994	L +JL9 +UW1 A/P-11/94	CHICOTE da carroceria	90461691	1	
3	1994/1994	L -JL9 +UW1 A/S-11/94	CHICOTE da carroceria	(90461686)	1	NLS
3	1994/1994	K -JL9 -C60 -U68 A/P-11/94	CHICOTE da carroceria	(93227404)	1	NLS
3	1994/1996	K -JL9 +C60 A/P-11/94	CHICOTE da carroceria	93227406	1	
3	1994/1996	L -JL9 -UW1 A/P-11/94	CHICOTE da carroceria	93227406	1	
3	1994/1996	K +JL9	CHICOTE da carroceria	93227407	1	
3	1994/1996	L +JL9 +UW1 A/P-11/94	CHICOTE da carroceria	93227407	1	
3	1994/1996	L -JL9 +UW1 A/P-11/94	CHICOTE da carroceria	(93227405)	1	NLS
3	1994/1994	K +LE4 -JL9 -U68 -C60 A/S-	CHICOTE da carroceria	(90461683)	1	NLS
4	1994/1996	KLW	EXTENSÃO da bomba de combustível	90306854	1	
5	1994/1996	K +AU3 +A31 -DK2 -DK3	CHICOTE da porta dianteira LE	NR	1	
5	1994/1996	K +AU3 +A31 -DK2 -DK3	CHICOTE da porta dianteira LD	NR	1	
5	1994/1996	K +DK2 +DK3 -AU3 -A31	CHICOTE da porta dianteira LD	90357897	1	
5	1994/1995	KL +A31 +DK2 +DK3 +AU3 A/S-	CHICOTE da porta dianteira LE	(90461477)	1	NLS
5	1994/1995	KL +A31 +DK2 +DK3 +AU3 A/S-	CHICOTE da porta dianteira LE	(90505446)	1	NLS
5	1994/1996	KL +A31 +DK2 +DK3 +AU3	CHICOTE da porta dianteira LD	90357902	1	
5	1995/1996	KL +A31 +DK2 +DK3 +AU3 A/P-	CHICOTE da porta dianteira LE	(90505446)	1	NLS
5	1995/1996	K +DK2 +DK3 -AU3 -A31 A/P-	CHICOTE da porta dianteira LE	(90505907)	1	NLS
6	1994/1996	KLW +A31 +AU3	CHICOTE da porta traseira	(90357907)	2	NLS
7	1994/1996	K -UA6	CHICOTE da lanterna do porta-malas	(90355890)	1	NLS
7	1994/1996	KL +UA6	CHICOTE da lanterna do porta-malas	(90355889)	1	NLS
8	1994/1996	KLW +AU3	CHICOTE da tampa traseira	(90228147)	1	NLS
9	1994/1996	KLW +AU3	COBERTURA do chicote na dobradiça	90356640	1	
10	1994/1996	KLW	CHICOTE do interruptor da porta	(90306588)	1	NLS
11	1994/1996	K -AU3 -A31	TAMPÃO do tubo de passagem do chicote na coluna	02879379	2	
12	1994/1996	KLW	PORCA fixa chicote da carroceria nas caixas de roda traseiras	90287467	1	

It	Ano	Aplicação	Descrição	Nº Peça	Qtd	Substituta
13	1994/1996	KLW	PARAFUSO do cabo massa	11046121	1	
14	1994/1996	K -AU3 -A31	TAMPÃO do tubo de passagem do chicote na porta traseira	(90196268)	2	NLS
14	1994/1996	K -AU3 -A31	TAMPÃO do tubo de passagem do chicote na porta traseira	90532690	2	
15	1994/1996	KLW +A31 +U68	PORTA-PLUG do chicote da porta	(90306866)	1	NLS
16	1994/1996	K -A31 +U68	ALOJAMENTO do conector do chicote da porta	NR	1	
17	1994/1996	KLW +A31 +U68	PORTA-PLUG do chicote da carroceria	(90306867)	1	NLS
18	1994/1996	KLW +A31 +U68	SUPORTE de conexão do chicote da carroceria	(90307665)	1	NLS
19	1994/1996	KLW	PORTA-PLUG do chicote a caixa de roda	90358102	1	
20	1994/1996	KLW	PARAFUSO de fixação do porta-plug	11073421	1	
20	1994/1996	KLW	PARAFUSO de fixação do porta-plug	(11073424)	1	11093351
21	1994/1996	KLW	PORTA-PLUG do conector de diagnose da taxa de octanagem	90307994	1	
22	1994/1996	KLW	PARAFUSO de fixação do porta-plug	(11069353)	2	NLS

Opções:

A31 - Levantador elétrico dos vidros das portas
AU3 - Trava elétrica das portas
C60 - Ar condicionado
DK2 - Espelho retrovisor externo elétrico desembaçante LE
DK3 - Espelho retrovisor externo elétrico desembaçante LD
JL9 - Sistema de freios anti-blocante ABS
LE4 - Motor 4 cilindros 2.0L gasolina MPFI 8 válvulas
U68 - Computador de bordo
UA6 - Sistema de alarme anti-furto
UW1 - Sistema de diagnose Check Control

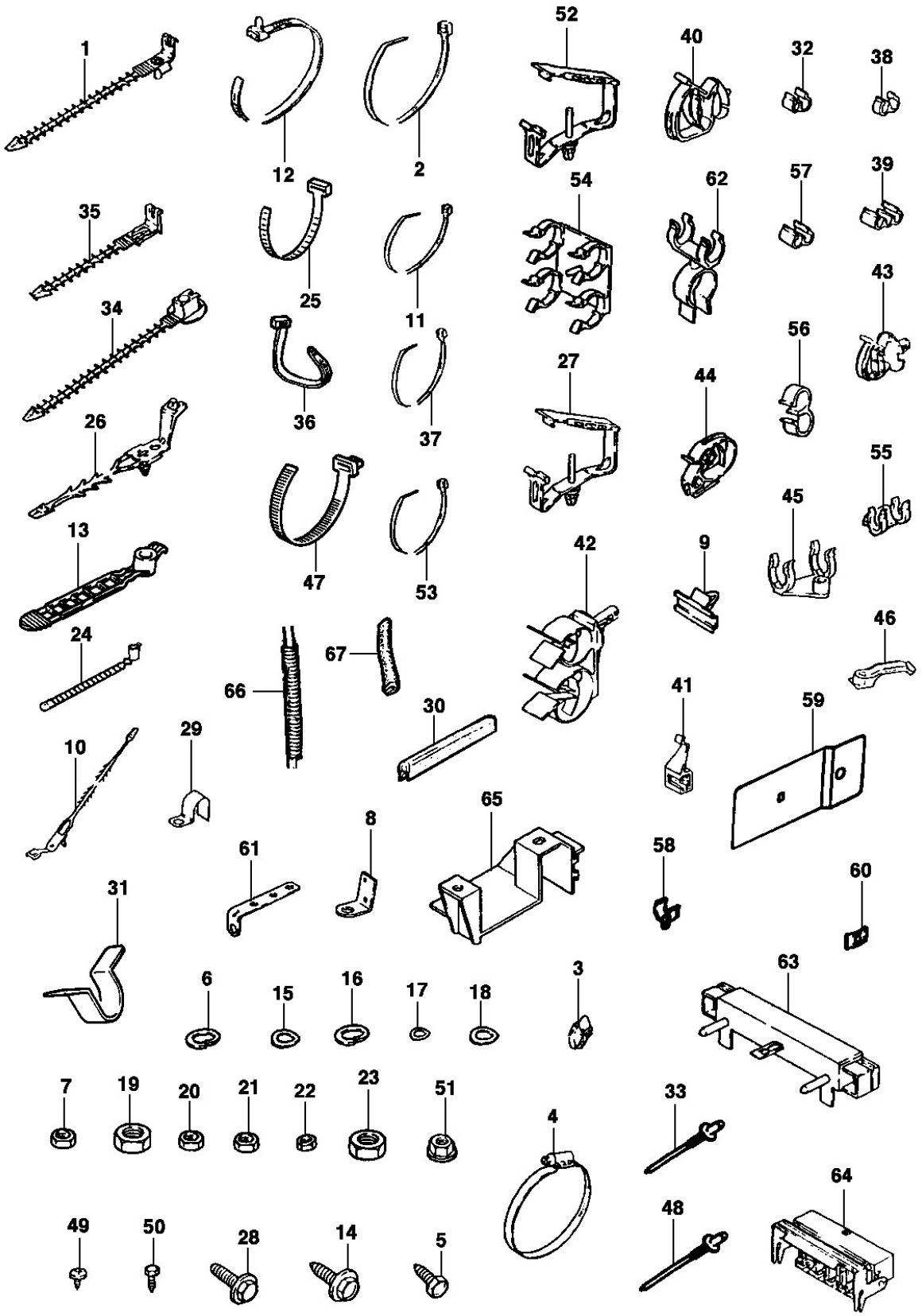
1
12
2
52
40
32
38
35
25
11
54
62
57
39
34
36
37
27
44
56
43
26
47
53
45
55
13
42
9
24
67
66
30
41
59
46
10
29
65
8
61
58
60
31
6
15
16
17
18
3
63
7
19
20
21
22
23
51
4
33
64
49
50
28
14
5
48

It	Ano	Aplicação	Descrição	Nº Peça	Qtd	Substituta
1	1994/1996	KLW	BRAÇADEIRA	(90381846)	AN	90138193
1	1994/1996	KLW	BRAÇADEIRA	90138193	AN	
2	1994/1996	KLW	CINTA plástica	09279238	AN	
2	1994/1996	KLW	CINTA plástica	90039907	AN	
3	1994/1996	KLW	BRAÇADEIRA	52283055	AN	
4	1994/1996	KLW	PRESILHA	90357301	AN	
4	1994/1996	KLW	PRESILHA	90307872	AN	
5	1994/1996	KLW	PARAFUSO	(11050682)	2	NLS
6	1994/1996	KLW	ARRUELA	11011423	1	
7	1994/1996	KLW	PORCA	11011418	1	
8	1994/1996	KL +LE4	SUPORTE	90053974	1	
9	1994/1996	L +LE4 +ML4	SUPORTE	90307919	1	
10	1994/1996	KLW	BRAÇADEIRA	90044312	AN	
10	1994/1996	KLW	BRAÇADEIRA	52283055	AN	
10	1994/1996	KLW	BRAÇADEIRA	52283055	AN	
11	1994/1996	KLW	BRAÇADEIRA	(90061222)	AN	90138193
12	1994/1996	KLW	BRAÇADEIRA	(09275821)	AN	93209729
12	1994/1996	KLW	BRAÇADEIRA	93209729	AN	
13	1994/1996	KLW	BRAÇADEIRA	90051776	AN	
13	1994/1996	KLW	BRAÇADEIRA	52283055	AN	
14	1994/1996	KLW	PARAFUSO	(90275083)	AN	NLS
15	1994/1996	KLW	ARRUELA de pressão	11029691	AN	
15	1994/1996	KLW	ARRUELA de pressão	11029901	AN	
16	1994/1996	KLW	ARRUELA trava	(11013233)	AN	93271959
17	1994/1996	KLW	ARRUELA de pressão	11029901	AN	
18	1994/1996	KLW	ARRUELA	11014021	AN	
18	1994/1996	KLW	ARRUELA	94627397	AN	
19	1994/1996	KLW	PORCA	11011415	AN	
20	1994/1996	KLW	PORCA	(11011419)	AN	93255197
21	1994/1996	KLW	PORCA	(52256782)	AN	93252009
21	1994/1996	KLW	PORCA	93252009	AN	
22	1994/1996	KLW	PORCA	(11010805)	AN	93294501
22	1994/1996	KLW	PORCA	93294501	AN	
23	1994/1996	KLW	PORCA	(11014031)	AN	NLS
24	1994/1996	KLW	PRESILHA	(90347995)	AN	93252115
24	1994/1996	KLW	PRESILHA	93252115	AN	
25	1994/1996	KLW	PRESILHA	(93209360)	AN	NLS
26	1994/1996	KLW	BRAÇADEIRA	90307872	AN	
27	1994/1996	KLW	CLIP	90247271	AN	
27	1994/1996	KLW	CLIP	(93252113)	AN	NLS
28	1994/1996	KLW	PARAFUSO	11073421	AN	
28	1994/1996	KLW	PARAFUSO	(11073424)	AN	11093351
29	1994/1996	KLW	CLIP	(90355404)	AN	NLS
30	1994/1996	KLW	COBERTURA	90189698	AN	
31	1994/1996	KLW	BRAÇADEIRA	(90139052)	AN	NLS
32	1994/1996	KLW	BRAÇADEIRA	(90347606)	AN	90210837
32	1994/1996	KLW	BRAÇADEIRA	90210837	AN	

It	Ano	Aplicação	Descrição	Nº Peça	Qtd	Substituta
33	1994/1996	KLW	REBITE	90033713	AN	
34	1994/1996	L +ML4	BRAÇADEIRA	90196418	1	
35	1994/1996	KLW	BRAÇADEIRA	90247260	2	
36	1994/1996	KLW	BRAÇADEIRA	(94631089)	3	NLS
37	1994/1996	KLW	BRAÇADEIRA	(90111316)	1	NLS
38	1994/1996	KLW	CLIP duplo	(03455079)	2	NLS
39	1994/1996	KLW	CLIP	90307639	2	
40	1994/1996	KLW	CLIP	(90230571)	4	NLS
41	1994/1996	KLW	CLIP	(90247231)	AN	NLS
42	1994/1996	KLW	CLIP	90307840	1	
43	1994/1996	L +ML4	CLIP	90346307	1	
44	1994/1996	KLW	CLIP	(90306671)	4	NLS
45	1994/1996	KLW	CLIP	90247259	AN	
46	1994/1996	KLW	PRESILHA	90307783	1	
47	1994/1996	KLW	BRAÇADEIRA	(52251392)	1	NLS
48	1994/1996	KLW	REBITE para reparo	(90225079)	AN	NLS
49	1994/1996	KLW	PARAFUSO massa	11073431	1	
49	1994/1996	KLW	PARAFUSO massa	93290377	1	
50	1994/1996	KLW	PARAFUSO massa	11046121	1	
51	1994/1996	KLW	PORCA especial	90287467	1	
52	1994/1996	KLW	CLIP	90276958	2	
53	1994/1996	KLW	BRAÇADEIRA	(90461222)	1	NLS
54	1994/1996	KLW +JL9	PRESILHA	90277367	2	
55	1994/1996	KLW +JL9	GRAMPO	90306889	2	
56	1994/1996	KLW +JL9	BRAÇADEIRA	03461823	2	
57	1994/1996	KLW +JL9	BRAÇADEIRA	(90095094)	2	NLS
57	1994/1996	KLW +JL9	BRAÇADEIRA	93270852	2	
57	1994/1996	KLW +JL9	BRAÇADEIRA	93270852	2	
58	1994/1996	W +LJ1	PRESILHA	(90347715)	1	NLS
59	1994/1996	W +LJ1	PLACA protetora	(90347700)	1	NLS
60	1994/1996	W +LJ1	PORCA mola	(90347714)	1	NLS
61	1994/1996	L +ML4	SUPORTE	90347732	1	
62	1994/1996	L +UW1	PRESILHA	90413345	1	
63	1994/1996	KLW +A31 +U68	SUPORTE	(90307665)	1	NLS
64	1994/1996	KLW +A31 +U68	PORTA-PLUG	(90306867)	1	NLS
65	1994/1996	KL +LE4	PORTA-PLUG	90358102	1	
66	1994/1996	L +LE4 +ML4	PROTETOR	93225823	1	
67	1994/1996	KLW +JL9	COBERTURA	90189698	1	

Opções:

A31 - Levantador elétrico dos vidros das portas
JL9 - Sistema de freios anti-blocante ABS
LE4 - Motor 4 cilindros 2.0L gasolina MPFI 8 válvulas
LJ1 - Motor 4 cilindros 1.8L gasolina MPFI 8 válvulas
ML4 - Transmissão automática 4 velocidades
U68 - Computador de bordo
UW1 - Sistema de diagnose Check Control

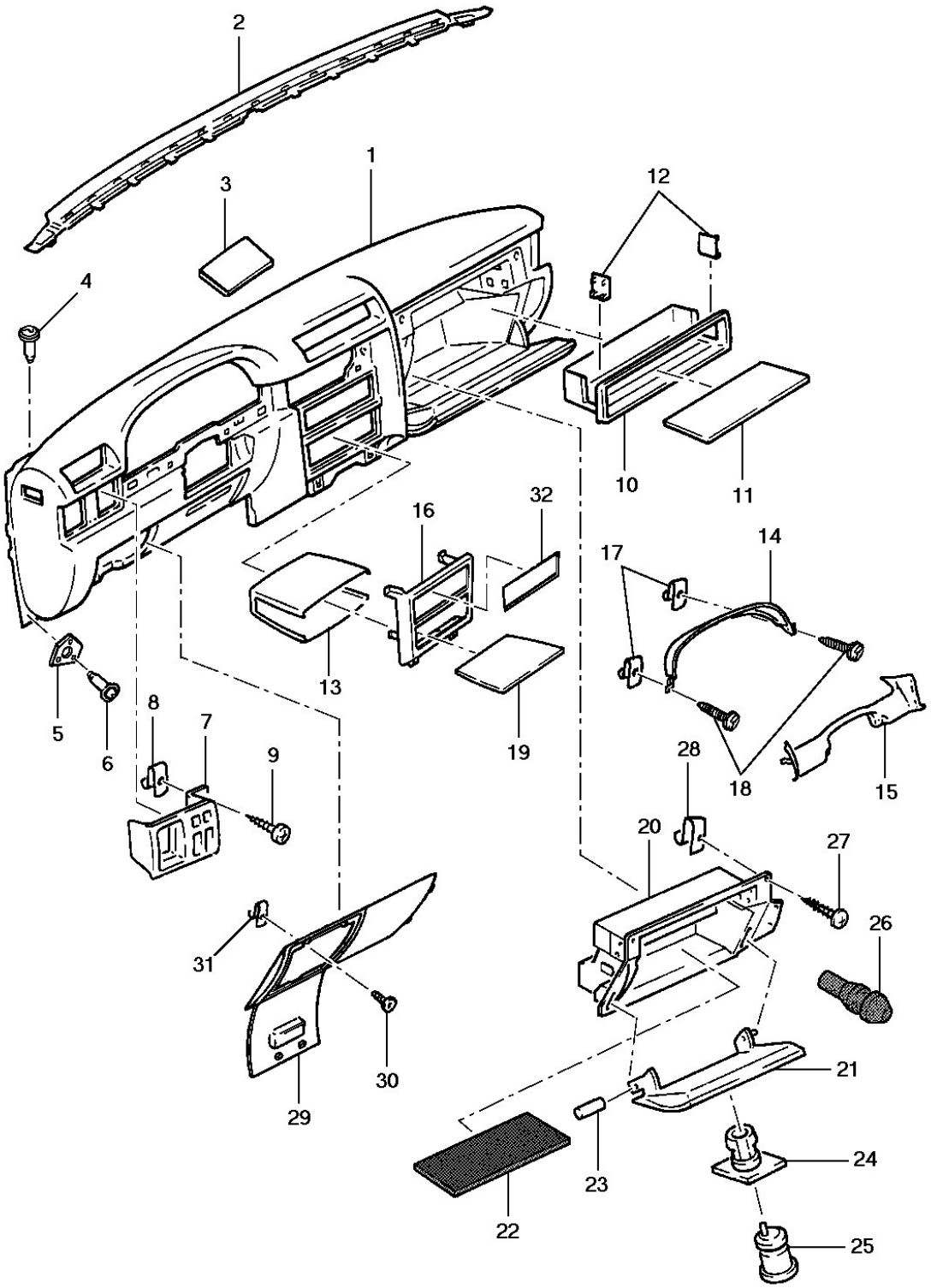
2
1
3
12
4
10
11
16
32
14
17
13
19
5
6
8
7
9
18
15
28
20
27
26
31
30
29
21
24
23
22
25

General Motors do Brasil Ltda. **Catálogo Eletrônico de Peças**

Veículo: Vectra 94/96 **Edição:** Agosto 2006

Assunto: Cobertura e componentes do painel de instrumentos **Data de Impressão:** 21/05/2021

It	Ano	Aplicação	Descrição	Nº Peça	Qtd	Substituta
1	1994/1996	KLW	COBERTURA do painel de instrumentos - grafite	(90308981)	1	NLS
1	1994/1996	KLW	COBERTURA do painel de instrumentos - cinza	(90434370)	1	NLS
2	1994/1996	KLW	COBERTURA do duto de ar do painel grafite	90308997	1	
2	1994/1996	KLW	COBERTURA do duto de ar do painel cinza	(90434378)	1	NLS
3	1994/1996	KLW	CAPA do duto de ar grafite	(90309001)	1	NLS
3	1994/1996	KLW	CAPA do duto de ar cinza	(90434380)	1	NLS
4	1994/1996	KLW	PARAFUSO fixa cobertura	(90355887)	5	NLS
5	1994/1996	KLW	ESPAÇADOR da cobertura	(90463194)	2	NLS
6	1994/1996	KLW	PARAFUSO fixa cobertura do dash	(90355887)	5	NLS
7	1994/1996	KLW	MOLDURA dos interruptores	90309030	1	
8	1994/1996	KLW	PORCA fixa moldura	90230846	1	
9	1994/1996	KLW	PARAFUSO fixa moldura	(90038025)	1	NLS
10	1994/1996	KLW	CAIXA do porta-objetos no porta-luvas	90309137	1	
10	1994/1996	KLW	CAIXA do porta-objetos no porta-luvas	(90436323)	1	NLS
11	1994/1996	KLW	REVESTIMENTO da caixa do porta-objetos no porta-luvas	(93225863)	1	NLS
12	1994/1996	KLW	RETENTOR da caixa do porta-objetos	90263365	2	
13	1994/1996	KLW	CAIXA do porta-objetos na moldura central	(90309196)	1	NLS
14	1994/1996	KLW	COBERTURA superior dos instrumentos	90309034	1	
15	1994/1996	KLW	COBERTURA inferior dos instrumentos	(90309036)	1	NLS
16	1994/1996	KLW	COBERTURA central dos instrumentos	90309192	1	
17	1994/1996	KLW	PORCA mola fixa moldura superior	90269891	2	
18	1994/1996	KLW	PARAFUSO fixa moldura superior	90269890	2	
19	1994/1996	KLW	REVESTIMENTO do porta-objetos da abertura do rádio	90314379	1	
19	1994/1996	KLW	REVESTIMENTO do porta-objetos da abertura do rádio	(93226190)	1	NLS
19	1995/1996	KLW	REVESTIMENTO do porta-objetos da abertura do rádio	(93226190)	1	NLS
20	1994/1996	KLW	CAIXA do porta-luvas s/ tampa	(90309126)	1	NLS
21	1994/1996	KLW	TAMPA da caixa do porta-luvas grafite	90309130	1	
21	1994/1996	KLW	TAMPA da caixa do porta-luvas cinza	(90434432)	1	NLS
22	1994/1996	KLW	REVESTIMENTO da caixa do porta-luvas	93225865	1	
23	1994/1996	KLW	PINO da dobradiça da tampa do porta-luvas	(90269889)	2	NLS
24	1994/1996	KLW	COBERTURA do cilindro	(90309136)	1	NLS
25	1994/1996	KLW	CILINDRO do porta-luvas com chaves	(90297980)	1	NLS
26	1994/1996	KLW	BATENTE da tampa do porta-luvas	03438705	2	
27	1994/1996	KLW	PARAFUSO da caixa do porta-luvas	90269890	4	
28	1994/1996	KLW	PORCA mola da caixa do porta-luvas	90269891	4	
29	1994/1996	KLW	TAMPA da caixa de fusíveis grafite	(90434319)	1	NLS
29	1994/1996	KLW	TAMPA da caixa de fusíveis cinza	90434392	1	
30	1994/1996	KLW	PARAFUSO da tampa da caixa de fusíveis	90269890	4	
31	1994/1996	KLW	PORCA mola da tampa da caixa de fusíveis	90269891	2	
32	1994/1996	KLW	TAMPA da abertura do rádio	(90309197)	1	NLS

Opções:

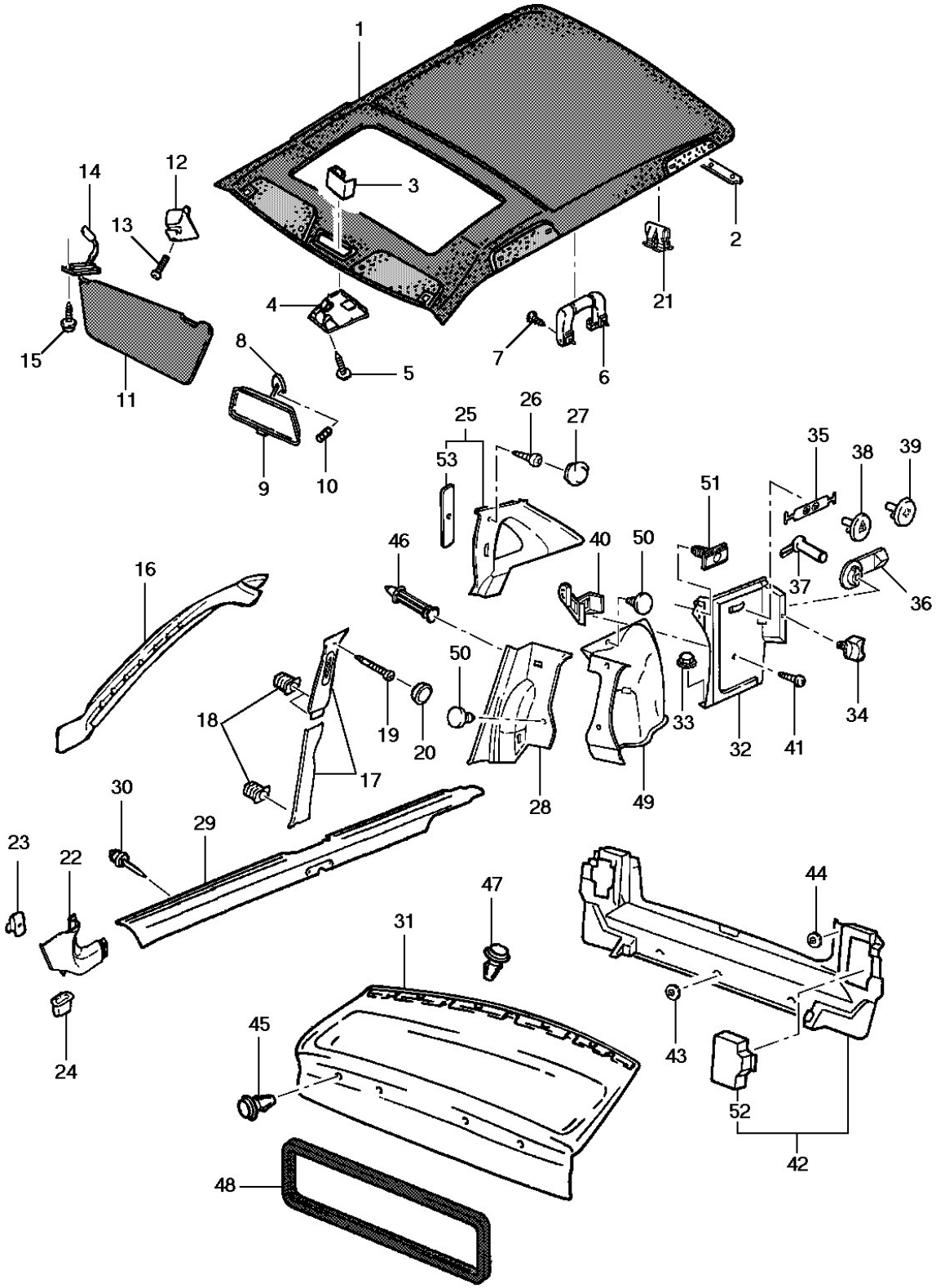
1
2
3
4
5
6
7
8
9
10
11
12
13
14
15
16
17
18
19
20
21
22
23
24
25
26
27
28
29
30
31
32
33
34
35
36
37
38
39
40
41
42
43
44
45
46
47
48
49
50
51
52
53

It	Ano	Aplicação	Descrição	Nº Peça	Qtd	Substituta
1	1994/1996	K -UA6	FORRO de acabamento do teto	(93229786)	1	NLS
1	1994/1996	KLW +UA6 -CF5	FORRO de acabamento do teto	(93229787)	1	90439035
1	1994/1996	KLW +UA6 -CF5	FORRO de acabamento do teto	90439035	1	
1	1994/1996	LW +CF5	FORRO de acabamento do teto	90328888	1	
1	1994/1996	LW +CF5	FORRO de acabamento do teto	(90439037)	1	NLS
2	1994/1996	KLW	COBERTURA de acabamento da estrutura traseira grafite	(90259505)	1	NLS
2	1994/1996	KLW	COBERTURA de acabamento da estrutura traseira cinza	(90438157)	1	NLS
3	1994/1996	KLW	ESPAÇADOR do forro do teto	(90276608)	1	93252623
4	1994/1996	L +CF5	COBERTURA motor do teto solar	(90328924)	1	90439051
4	1994/1996	L +CF5	COBERTURA motor do teto solar	(90439051)	1	NLS
5	1994/1996	L +CF5	PARAFUSO cobertura do motor do teto solar	11069941	2	
6	1994/1996	KLW	ALÇA do teto dianteiro	(90332335)	2	90439060
6	1994/1996	KLW	ALÇA do teto dianteiro	90439060	2	
6	1994/1994	K	ALÇA do teto traseiro	90328911	2	
6	1995/1996	K	ALÇA do teto traseiro [use 90328911]	90439062	2	
6	1994/1994	LW	ALÇA do teto traseiro	90328910	2	
6	1994/1994	LW	ALÇA do teto traseiro	(90439061)	2	NLS
6	1995/1996	LW	ALÇA do teto traseiro	(90439061)	2	NLS
7	1994/1996	KL	PARAFUSO da alça do teto	11045121	8	
7	1994/1996	KL	PARAFUSO da alça do teto	93252003	8	
8	1994/1996	KLW	JOGO de colagem do espelho	NR	1	
9	1994/1996	KLW	ESPELHO retrovisor interno	90255893	1	
10	1994/1996	KLW	PRISIONEIRO do espelho retrovisor interno	90306484	AN	
11	1994/1996	K	PÁRA-SOL LE	(90328897)	1	NLS
11	1994/1996	K	PÁRA-SOL LD	(90328900)	1	09104534
11	1994/1996	K	PÁRA-SOL LD	09104534	1	
11	1994/1996	LW	PÁRA-SOL LE	90328898	1	
11	1994/1996	LW	PÁRA-SOL LD	(90328901)	1	NLS
12	1994/1996	KLW	SUPORTE central do pára-sol	90332334	2	
13	1994/1996	KLW	PARAFUSO do suporte central	11073652	4	
13	1994/1996	KLW	PARAFUSO do suporte central	(93251889)	4	93252001
14	1994/1996	LW	LÂMPADA do pára-sol LD	90296362	2	
15	1994/1996	KLW	PARAFUSO da lâmpada do pára-sol	11073652	2	
15	1994/1996	KLW	PARAFUSO da lâmpada do pára-sol	(93251889)	2	93252001
16	1994/1996	KLW	COBERTURA acabamento da coluna dianteira LE	(90328926)	1	NLS
16	1994/1996	KLW	COBERTURA acabamento da coluna dianteira LD	90328927	1	
17	1994/1996	KLW	COBERTURA superior de acabamento da coluna central LE grafite	90308141	1	
17	1994/1996	KLW	COBERTURA superior de acabamento da coluna central LD grafite	(90308142)	1	NLS
17	1994/1996	KLW	COBERTURA inferior de acabamento da coluna central LE grafite	(90308149)	1	NLS
17	1994/1996	KLW	COBERTURA inferior de acabamento da coluna central LD grafite	(90308150)	1	NLS
17	1994/1996	KLW	COBERTURA superior de acabamento da coluna central LE cinza	(90438110)	1	NLS
17	1994/1996	KLW	COBERTURA superior de acabamento da coluna central LD cinza	(90438111)	1	NLS

It	Ano	Aplicação	Descrição	Nº Peça	Qtd	Substituta
17	1994/1996	KLW	COBERTURA inferior de acabamento da coluna central LE cinza	(90438114)	1	NLS
17	1994/1996	KLW	COBERTURA inferior de acabamento da coluna central LD cinza	(90438115)	1	NLS
18	1994/1996	KLW	PRESILHA da cobertura de acabamento	90042667	6	
18	1994/1996	KLW	PRESILHA da cobertura de acabamento	93268889	6	
19	1994/1996	KLW	PARAFUSO da cobertura de acabamento	90269702	2	
19	1994/1996	KLW	PARAFUSO da cobertura de acabamento	93290636	2	
20	1994/1996	KLW	CAPA da cobertura de acabamento grafite	(90308941)	2	NLS
20	1994/1996	KLW	CAPA da cobertura de acabamento cinza	(90328407)	2	NLS
21	1994/1996	KLW	GRAMPO do forro do teto	90042557	5	
22	1994/1996	KLW	PAINEL acabamento lateral do curvão LE grafite	(90431435)	1	NLS
22	1994/1996	KLW	PAINEL acabamento lateral do curvão LD grafite	(90431436)	1	NLS
22	1994/1996	KLW	PAINEL acabamento lateral do curvão LE cinza	(90431437)	1	NLS
22	1994/1996	KLW	PAINEL acabamento lateral do curvão LD cinza	(90431438)	1	NLS
23	1994/1996	KLW	GRAMPO painel acabamento lateral do curvão LE grafite	90350035	1	
23	1994/1996	KLW	GRAMPO painel acabamento lateral do curvão LD grafite	(90350031)	1	NLS
23	1994/1996	KLW	GRAMPO painel acabamento lateral do curvão LE cinza	(90350036)	1	NLS
23	1994/1996	KLW	GRAMPO painel acabamento lateral do curvão LD cinza	(90350032)	1	NLS
24	1994/1996	KLW	PROTETOR painel acabamento lateral do curvão	90347998	2	
25	1994/1996	KLW	COBERTURA acabamento coluna traseira LE grafite	90312059	1	
25	1994/1996	KLW	COBERTURA acabamento coluna traseira LD grafite	(90312060)	1	NLS
25	1994/1996	KLW	COBERTURA acabamento coluna traseira LE cinza	(90438130)	1	NLS
25	1994/1996	KLW	COBERTURA acabamento coluna traseira LD cinza	(90438131)	1	NLS
26	1994/1996	KLW	PARAFUSO cobertura acabamento da coluna traseira	90269702	AN	
26	1994/1996	KLW	PARAFUSO cobertura acabamento da coluna traseira	93290636	AN	
27	1994/1996	KLW	CAPA parafuso cobertura acabamento da coluna traseira grafite	(90308941)	AN	NLS
27	1994/1996	KLW	CAPA parafuso cobertura acabamento da coluna traseira cinza	(90328407)	AN	NLS
28	1994/1996	KL	REVESTIMENTO lateral do compartimento de carga LE grafite	90308961	1	
28	1994/1996	KL	REVESTIMENTO lateral do compartimento de carga LD grafite	90308962	1	
28	1994/1996	KL	REVESTIMENTO lateral do compartimento de carga LE cinza	(90438060)	1	NLS
28	1994/1996	KL	REVESTIMENTO lateral do compartimento de carga LD cinza	(90438061)	1	NLS
29	1994/1996	KLW	COBERTURA da soleira grafite LE	90319991	1	
29	1994/1996	KLW	COBERTURA da soleira grafite LD	90319992	1	
29	1994/1996	KLW	COBERTURA da soleira cinza LE	(90438180)	1	NLS
29	1994/1996	KLW	COBERTURA da soleira cinza LD	(90438181)	1	NLS
30	1994/1996	KLW	REBITE de fixacão da cobertura	90033713	1	
31	1994/1996	KLW	PAINEL de acabamento do porta-pacotes grafite	90308955	1	
31	1994/1996	KLW	PAINEL de acabamento do porta-pacotes cinza	90438039	1	
31	1994/1996	KLW	PAINEL de acabamento do porta-pacotes cinza	(93231816)	1	NLS
32	1994/1996	KL	PAINEL de acabamento lateral do compartimento de carga LD	93226507	1	

It	Ano	Aplicação	Descrição	Nº Peça	Qtd	Substituta
33	1994/1996	KL	PORCA plástica do compartimento de carga	90355236	3	
34	1994/1996	KL	BOTÃO vermelho LE	(90365714)	1	NLS
34	1994/1996	KLW	BOTÃO vermelho LD	(90365713)	1	NLS
35	1994/1996	KL	ALÇA do painel de primeiros socorros	(90277979)	1	NLS
36	1994/1996	KL	BOTÃO preto inferior	(90253990)	1	NLS
37	1994/1996	KL	BOTÃO preto inferior	(90328838)	1	NLS
38	1994/1996	KL	BOTÃO c/símbolo do triângulo de segurança	(90275717)	1	NLS
39	1994/1996	KL	BOTÃO c/símbolo de primeiros socorros	(90275716)	1	NLS
40	1994/1996	KL	SUPORTE da caixa de primeiros socorros	(90269585)	1	NLS
41	1994/1996	KLW	PARAFUSO do suporte	90059078	1	
42	1994/1996	KLW	COBERTURA do painel inferior traseiro	90332657	1	
43	1994/1996	KL	RETENTOR cobertura do painel traseiro	(90269623)	AN	NLS
44	1994/1996	KL	BOTÃO da cobertura do painel traseiro	90171605	* AN	
44	1994/1996	KL	BOTÃO da cobertura do painel traseiro	90163007	* AN	
44	1994/1996	KL	BOTÃO da cobertura do painel traseiro	(93270439)	* AN	90163007
45	1994/1996	KL	PRESILHA painel acabamento do porta-pacotes grafite	90283614	AN	
45	1994/1996	KL	PRESILHA painel acabamento do porta-pacotes grafite	90332332	AN	
45	1994/1996	KL	PRESILHA painel acabamento do porta-pacotes grafite	90332332	AN	
45	1994/1996	KL	PRESILHA painel acabamento do porta-pacotes cinza	(90438043)	AN	NLS
46	1994/1996	KL	ESPAÇADOR revestimento do compartimento de carga	90269693	2	
47	1994/1996	KL	PRESILHA painel de acabamento do porta-pacotes	90321122	AN	
48	1994/1996	KL	GUARNIÇÃO flange painel do compartimento de carga preta	(90312000)	1	NLS
49	1994/1996	KL	REVESTIMENTO da caixa de roda LE	90314727	1	
49	1994/1996	KL	REVESTIMENTO da caixa de roda LD	(90314728)	1	NLS
50	1994/1996	KL	PRESILHA revestimento do compartimento de carga grafite	90283540	AN	
50	1994/1996	KL	PRESILHA revestimento do compartimento de carga cinza	90438067	AN	
51	1994/1996	KLW	PRESILHA	NR	1	
52	1994/1996	KLW	TAMPA da lanterna LE	NR	1	
52	1994/1996	KLW	TAMPA da lanterna LD	NR	1	
53	1994/1996	KLW	DESLIZADOR cobertura coluna traseira - grafite	(90312065)	1	NLS
53	1994/1996	KLW	DESLIZADOR cobertura coluna traseira - cinza	(90438125)	1	NLS

Opções:

CF5 - Teto solar deslizante com acionamento elétrico

UA6 - Sistema de alarme anti-furto

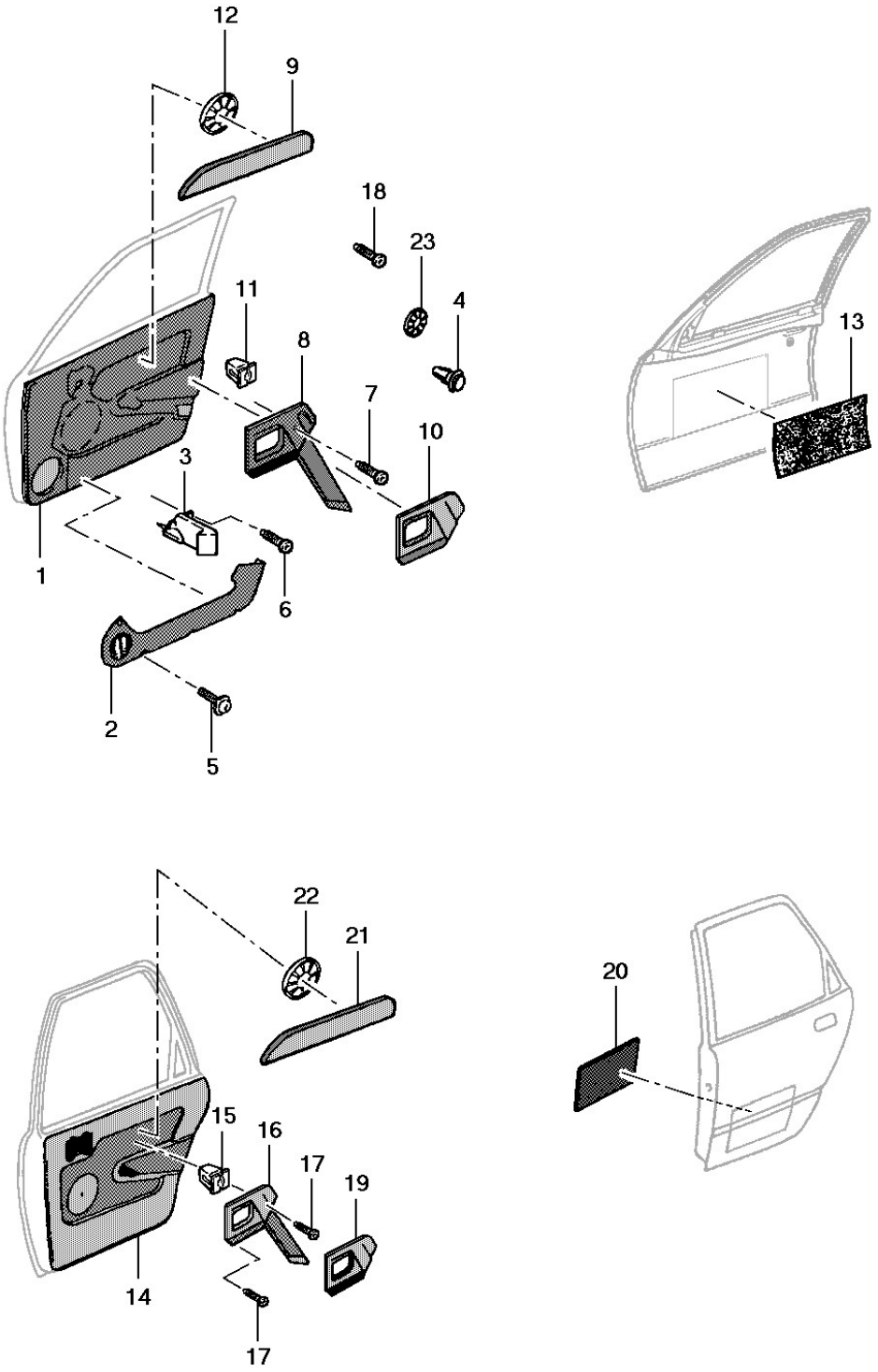
12
9
18
23
11
4
8
7
10
3
1
6
2
5
13
22
21
20
15
16
17
19
14
17

It	Ano	Aplicação	Descrição	Nº Peça	Qtd	Substituta
1	1994/1996	K	PAINEL acabamento da porta dianteira LE grafite	(90430677)	1	NLS
1	1994/1996	K	PAINEL acabamento da porta dianteira LD grafite	(90430678)	1	NLS
1	1994/1996	K	PAINEL acabamento da porta dianteira LE cinza	(90430679)	1	NLS
1	1994/1996	K	PAINEL acabamento da porta dianteira LD cinza	(90430680)	1	NLS
1	1994/1996	LW	PAINEL acabamento da porta dianteira LE grafite	(90430701)	1	NLS
1	1994/1996	LW	PAINEL acabamento da porta dianteira LD grafite	(90430702)	1	NLS
1	1994/1996	LW	PAINEL acabamento da porta dianteira LE cinza	(90430703)	1	NLS
1	1994/1996	LW	PAINEL acabamento da porta dianteira LD cinza	(90430704)	1	NLS
2	1994/1996	KLW	PORTA-MAPAS acabamento da porta dianteira LE grafite	(90308427)	1	NLS
2	1994/1996	KLW	PORTA-MAPAS acabamento da porta dianteira LD grafite	(90308428)	1	NLS
2	1994/1996	KLW	PORTA-MAPAS acabamento da porta dianteira LE cinza	(90430795)	1	NLS
2	1994/1996	KLW	PORTA-MAPAS acabamento da porta dianteira LD cinza	(90430796)	1	NLS
3	1994/1996	KLW	SUPORTE porta-mapas	90275030	2	
4	1994/1996	KLW	GRAMPO painel acabamento da porta dianteira e traseira	90321122	AN	
5	1994/1996	KLW	PARAFUSO painel acabamento da porta	(90038025)	4	NLS
6	1994/1996	KLW	PARAFUSO suporte do porta-mapas	11037501	2	
7	1994/1996	KLW	PARAFUSO porta-mapas ao painel acabamento	11037501	6	
8	1994/1996	KLW	ALÇA painel acabamento da porta dianteira LE grafite	(90308435)	1	NLS
8	1994/1996	KLW	ALÇA painel acabamento da porta dianteira LD grafite	(90308436)	1	NLS
8	1994/1996	KLW	ALÇA painel acabamento da porta dianteira LE cinza	(90430785)	1	NLS
8	1994/1996	KLW	ALÇA painel acabamento da porta dianteira LD cinza	(90430786)	1	NLS
9	1994/1996	LW	MOLDURA decorativa painel acabamento dianteiro LE	(90263579)	1	90432481
9	1994/1996	LW	MOLDURA decorativa painel acabamento dianteiro LE	(90432481)	1	NLS
9	1994/1996	LW	MOLDURA decorativa painel acabamento dianteiro LD	90263580	1	
9	1994/1996	LW	MOLDURA decorativa painel acabamento dianteiro LD	(90432482)	1	NLS
10	1994/1996	KLW +DK2/DK3	MOLDURA alça da porta dianteira LE grafite	90308419	1	
10	1994/1996	KLW +DK2/DK3	MOLDURA alça da porta dianteira LE cinza	(90430953)	1	NLS
10	1994/1996	K -DK2/DK3	MOLDURA alça da porta dianteira LE grafite	(90308411)	1	NLS
10	1994/1996	K -DK2/DK3	MOLDURA alça da porta dianteira LE cinza	(90430949)	1	NLS
10	1994/1996	KLW	MOLDURA alça da porta dianteira LD grafite	(90308412)	1	NLS
10	1994/1996	KLW	MOLDURA alça da porta dianteira LD cinza	(90430950)	1	NLS
11	1994/1996	KLW	PORCA alça da porta dianteira	90230846	8	
12	1994/1996	KLW	PRESILHA painel acabamento da porta dianteira	NR	AN	
13	1994/1996	KLW	ISOLANTE porta dianteira [use 93213589]	93213590	2	
14	1994/1996	LW	PAINEL acabamento da porta traseira LE grafite	(90430731)	1	NLS
14	1994/1996	LW	PAINEL acabamento da porta traseira LD grafite	(90430732)	1	NLS
14	1994/1996	LW	PAINEL acabamento da porta traseira LE cinza	(90430733)	1	NLS
14	1994/1996	LW	PAINEL acabamento da porta traseira LD cinza	(90430734)	1	NLS
14	1994/1996	K	PAINEL acabamento da porta traseira LE grafite	90430695	1	
14	1994/1996	K	PAINEL acabamento da porta traseira LD grafite	(90430696)	1	NLS

It	Ano	Aplicação	Descrição	Nº Peça	Qtd	Substituta
14	1994/1996	K	PAINEL acabamento da porta traseira LE cinza	(90430697)	1	NLS
14	1994/1996	K	PAINEL acabamento da porta traseira LD cinza	(90430698)	1	NLS
15	1994/1996	KLW	PORCA alça do painel acabamento da porta traseira	90230846	8	
16	1994/1996	KLW	ALÇA painel acabamento da porta traseira LE grafite	(90308443)	1	NLS
16	1994/1996	KLW	ALÇA painel acabamento da porta traseira LD grafite	90308444	1	
16	1994/1996	KLW	ALÇA painel acabamento da porta traseira LE cinza	(90430789)	1	NLS
16	1994/1996	KLW	ALÇA painel acabamento da porta traseira LD cinza	(90430790)	1	NLS
17	1994/1996	KLW	PARAFUSO alça do painel acabamento da porta traseira	11037501	24	
18	1994/1996	KLW	PARAFUSO alça do painel acabamento da porta traseira	(90038025)	4	NLS
19	1994/1996	K -A31	COBERTURA alça da porta traseira LE grafite	(90308411)	1	NLS
19	1994/1996	K -A31	COBERTURA alça da porta traseira LD grafite	(90308412)	1	NLS
19	1994/1996	K -A31	COBERTURA alça da porta traseira LE cinza	(90430949)	1	NLS
19	1994/1996	K -A31	COBERTURA alça da porta traseira LD cinza	(90430950)	1	NLS
19	1994/1996	KLW +A31	COBERTURA alça da porta traseira LE grafite	90308419	1	
19	1994/1996	KLW +A31	COBERTURA alça da porta traseira LD grafite	90308420	1	
19	1994/1996	KLW +A31	COBERTURA alça da porta traseira LE cinza	(90430953)	1	NLS
19	1994/1996	KLW +A31	COBERTURA alça da porta traseira LD cinza	(90430954)	1	NLS
20	1994/1996	KLW	ISOLANTE da porta traseira [use 93213589]	93213590	2	
21	1994/1996	LW	MOLDURA decorativa painel acabamento porta traseira LE	(90263581)	1	90432483
21	1994/1996	LW	MOLDURA decorativa painel acabamento porta traseira LE	(90432483)	1	NLS
21	1994/1996	LW	MOLDURA decorativa painel acabamento porta traseira LD	(90263582)	1	90432484
21	1994/1996	LW	MOLDURA decorativa painel acabamento porta traseira LD	(90432484)	1	NLS
22	1994/1996	KLW	PRESILHA painel acabamento da porta dianteira	NR	AN	
23	1994/1996	LW	CLIP da moldura decorativa portas dianteira/traseira	(08941997)	10	NLS

Opções:

A31 - Levantador elétrico dos vidros das portas
DK2 - Espelho retrovisor externo elétrico desembaçante LE
DK3 - Espelho retrovisor externo elétrico desembaçante LD

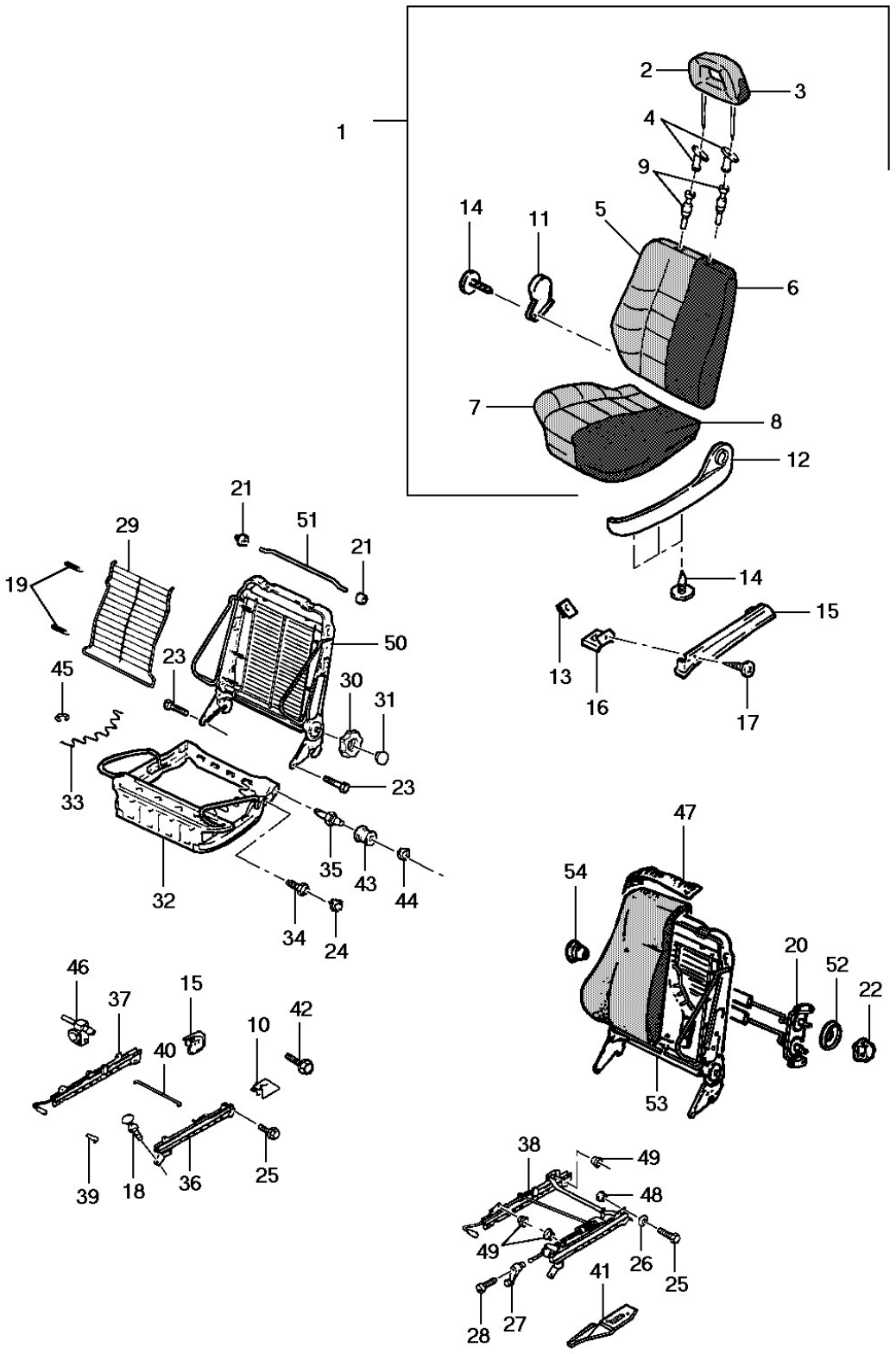
1
2
3
4
9
14
11
5
6
7
8
12
14
15
13
16
17
21
51
21
29
19
50
23
45
30
31
33
23
35
43
44
32
34
24
47
54
20
52
22
53
46
37
15
42
10
40
39
18
36
25
38
49
48
49
26
25
41
28
27

It	Ano	Aplicação	Descrição	Nº Peça	Qtd	Substituta
1	1994/1996	K +W6G -AG4	BANCO dianteiro completo cinza LE	(93219031)	1	NLS
1	1994/1996	K +W6G +AG4	BANCO dianteiro completo cinza LE	(93219039)	1	NLS
1	1994/1996	K +W6G	BANCO dianteiro completo cinza LD	(93219032)	1	NLS
1	1994/1996	K +W6G -AG4	BANCO dianteiro completo grafite LE	(93219029)	1	NLS
1	1994/1996	K +W6G +AG4	BANCO dianteiro completo grafite LE	(93219037)	1	NLS
1	1994/1996	K +W6G	BANCO dianteiro completo grafite LD	(93219030)	1	NLS
1	1994/1996	LW +W6G -AG4	BANCO dianteiro completo cinza LE	(93219035)	1	NLS
1	1994/1996	LW +W6G +AG4	BANCO dianteiro completo cinza LE	(93219043)	1	NLS
1	1994/1996	LW -AG4	BANCO dianteiro completo cinza LD	(93219036)	1	NLS
1	1994/1996	LW +W6G -AG4	BANCO dianteiro completo grafite LE	(93219033)	1	NLS
1	1994/1996	LW +AG4	BANCO dianteiro completo grafite LE	(93219041)	1	NLS
1	1994/1996	LW	BANCO dianteiro completo grafite LD	(93219034)	1	NLS
2	1994/1996	K	APOIO de cabeça do banco dianteiro cinza	(93219993)	2	NLS
2	1994/1996	K	APOIO de cabeça do banco dianteiro grafite	93220796	2	
2	1994/1996	LW	APOIO de cabeça do banco dianteiro cinza	(93219995)	2	NLS
2	1994/1996	LW	APOIO de cabeça do banco dianteiro grafite	(93219994)	2	NLS
3	1994/1996	K	CAPA do apoio de cabeça do banco dianteiro cinza	(93219996)	2	NLS
3	1994/1996	K	CAPA do apoio de cabeça do banco dianteiro grafite	(93220797)	2	NLS
3	1994/1996	K	CAPA do apoio de cabeça do banco dianteiro grafite	(93219913)	2	NLS
3	1994/1996	LW	CAPA do apoio de cabeça do banco dianteiro grafite	(93219998)	2	NLS
3	1994/1996	LW	CAPA do apoio de cabeça do banco dianteiro cinza	(93220000)	2	NLS
4	1994/1996	KLW	BUCHA de apoio da cabeça do banco dianteiro grafite	93207156	4	
4	1994/1996	KLW	BUCHA de apoio da cabeça do banco dianteiro cinza	(93220799)	4	NLS
5	1994/1996	K	CAPA do encosto do banco dianteiro LE grafite	(93219926)	1	NLS
5	1994/1996	K	CAPA do encosto do banco dianteiro LD grafite	(93219928)	1	NLS
5	1994/1996	K	CAPA do encosto do banco dianteiro LE cinza	(93219931)	1	NLS
5	1994/1996	K	CAPA do encosto do banco dianteiro LD cinza	(93219932)	1	NLS
5	1994/1996	LW	CAPA do encosto do banco dianteiro LE grafite	(93219937)	1	NLS
5	1994/1996	LW	CAPA do encosto do banco dianteiro LD grafite	(93219943)	1	NLS
5	1994/1996	LW	CAPA do encosto do banco dianteiro LE cinza	(93219949)	1	NLS
5	1994/1996	LW	CAPA do encosto do banco dianteiro LD cinza	(93219955)	1	NLS
6	1994/1996	KLW	ENCHIMENTO do encosto do banco dianteiro	93225850	2	
7	1994/1996	K	CAPA do assento do banco dianteiro LE grafite	93219925	1	
7	1994/1996	K	CAPA do assento do banco dianteiro LD grafite	93219953	1	
7	1994/1996	K	CAPA do assento do banco dianteiro LE cinza	93219929	1	
7	1994/1996	K	CAPA do assento do banco dianteiro LD cinza	(93219954)	1	NLS
7	1994/1996	LW	CAPA do assento do banco dianteiro LE grafite	(93219934)	1	NLS
7	1994/1996	LW	CAPA do assento do banco dianteiro LD grafite	93219904	1	
7	1994/1996	LW	CAPA do assento do banco LE cinza	(93219946)	1	NLS
7	1994/1996	LW	CAPA do assento do banco LD cinza	93219940	1	
8	1994/1996	KLW	ENCHIMENTO do assento do banco	(90286479)	2	NLS
8	1994/1996	KLW	ENCHIMENTO do assento do banco	93256651	2	
9	1994/1996	KLW	LUVA guia apoio da cabeça banco grafite	90303511	4	
9	1994/1996	KLW	LUVA guia apoio da cabeça banco grafite	93207156	4	

It	Ano	Aplicação	Descrição	Nº Peça	Qtd	Substituta
10	1994/1996	KLW	MOLDURA interna do trilho do banco LE grafite	(90314897)	1	NLS
10	1994/1996	KLW	MOLDURA interna do trilho do banco LD grafite	90314900	1	
10	1994/1996	KLW	MOLDURA interna do trilho do banco LE cinza	(90403133)	1	NLS
10	1994/1996	KLW	MOLDURA interna do trilho do banco LD cinza	(90403134)	1	NLS
11	1994/1996	KLW	COBERTURA interna s/furo LE grafite	(90407651)	1	NLS
11	1994/1996	KLW	COBERTURA interna s/furo LD grafite	90407652	1	
11	1994/1996	KLW	COBERTURA interna s/furo LE cinza	(90407653)	1	NLS
11	1994/1996	KLW	COBERTURA interna s/furo LD cinza	90407654	1	
12	1994/1996	KLW	COBERTURA lateral externa c/furo LE grafite	(90314227)	1	NLS
12	1994/1996	KLW	COBERTURA lateral externa c/furo LD grafite	90314228	1	
12	1994/1996	KLW	COBERTURA lateral externa c/furo LE cinza	90403057	1	
12	1994/1996	KLW	COBERTURA lateral externa c/furo LD cinza	(90403058)	1	NLS
13	1994/1996	KLW	GRAMPO da cobertura	90042557	AN	
14	1994/1996	KLW	PARAFUSO da cobertura	(90276779)	AN	NLS
15	1994/1996	KLW	MOLDURA guia externa do trilho do banco LE grafite	90403069	1	
15	1994/1996	KLW	MOLDURA guia externa do trilho do banco LD grafite	90403070	1	
15	1994/1996	KLW	MOLDURA guia externa do trilho do banco LE cinza	90403071	1	
15	1994/1996	KLW	MOLDURA guia externa do trilho do banco LD cinza	(90403072)	1	NLS
16	1994/1996	KLW	SUPORTE da moldura do trilho do banco	90355029	2	
17	1994/1996	KLW	PARAFUSO do suporte da moldura	(11048373)	2	NLS
18	1994/1996	KLW	PARAFUSO do banco ao assoalho	(90010504)	8	NLS
18	1994/1996	KLW	PARAFUSO do banco ao assoalho	93219805	8	
19	1994/1996	KLW	MOLA do molejo do encosto banco	90196104	4	
19	1994/1996	KLW	MOLA do molejo do encosto banco	90196108	2	
20	1994/1996	LW	REGULADOR do apoio lombar LE	(90451697)	1	NLS
20	1994/1996	LW	REGULADOR do apoio lombar LE	90511121	1	
20	1994/1996	LW	REGULADOR do apoio lombar LD	90451698	1	
21	1994/1996	KLW	BUCHA da haste do encosto 24 mm	(90347734)	2	NLS
21	1994/1996	KLW	BUCHA da haste do encosto 17 mm	(90127235)	2	NLS
22	1994/1996	LW	MANOPLA de ajuste lombar grafite	90314240	2	
23	1994/1996	KLW	PARAFUSO encosto do banco	(11089741)	2	93251903
23	1994/1996	KLW	PARAFUSO encosto do banco	(93251903)	2	NLS
23	1994/1996	KLW	PARAFUSO encosto do banco	(93251903)	2	NLS
24	1994/1996	KLW	ARRUELA trava do parafuso	11066361	4	
25	1994/1996	KLW	PARAFUSO regulador de altura do banco	(90010506)	4	90509719
25	1994/1996	KLW	PARAFUSO regulador de altura do banco	90509719	4	
26	1994/1996	KLW	ARRUELA regulador de altura do banco	11053111	4	
26	1994/1996	KLW	ARRUELA regulador de altura do banco	93220675	4	
26	1994/1996	KLW	ARRUELA regulador de altura do banco	11053111	4	
27	1994/1996	KLW	MANIVELA regulador de altura do banco	90201566	1	
28	1994/1996	KLW	PARAFUSO regulador de altura do banco	(90276779)	1	NLS
29	1994/1996	KLW	MOLEJO do encosto do banco	90127424	2	
30	1994/1996	KLW	MANOPLA do encosto do banco grafite	90453286	2	
30	1994/1996	KLW	MANOPLA do encosto do banco cinza	90453287	2	
31	1994/1996	KLW	BOTÃO da manopla de encosto banco grafite	90453289	2	

It	Ano	Aplicação	Descrição	Nº Peça	Qtd	Substituta
31	1994/1996	KLW	BOTÃO da manopla de encosto banco cinza	(90453290)	2	NLS
32	1994/1996	KLW	ESTRUTURA do assento do banco	(93232548)	2	NLS
33	1994/1996	KLW	MOLA da estrutura do assento do banco	(90196706)	8	NLS
34	1994/1996	KLW	PINO de apoio do encosto do banco	(90191334)	2	NLS
35	1994/1996	KLW	PINO trava encosto do banco	90191333	2	
36	1994/1996	KL -AG4	REGULADOR do assento do banco interno LE	90358475	1	
36	1994/1996	KLW	REGULADOR do assento do banco interno LD	90358476	1	
37	1994/1996	KL -AG4	REGULADOR do assento do banco externo LE	(90358478)	1	NLS
37	1994/1996	KLW	REGULADOR do assento do banco externo LD	90358479	1	
38	1994/1996	KL +AG4	REGULADOR do assento do banco externo LE	(90358480)	1	NLS
39	1994/1996	KLW	MAÇANETA reguladora do banco	90319535	2	
40	1994/1996	KL -AG4	LIAME regulador do banco	(90197064)	2	93254921
40	1994/1996	KL -AG4	LIAME regulador do banco	(93254921)	2	NLS
41	1994/1996	KLW	SUPORTE do banco LE	(90357400)	1	NLS
41	1994/1996	KLW	SUPORTE do banco LD	(90357401)	1	NLS
42	1994/1996	KLW	PARAFUSO regulador de banco	(11092651)	8	93219805
43	1994/1996	KLW	ROLETE assento do banco	(90407759)	2	NLS
44	1994/1996	KLW	ARRUELA trava do rolete	11066361	2	
45	1994/1996	KLW	ANEL trava da mola	(06616858)	AN	NLS
46	1994/1996	KLW	BUCHA do tirante de articulação	(90346139)	1	NLS
47	1994/1996	LW	MANTA do encosto	(93218443)	2	NLS
48	1994/1996	KLW	BUCHA regulador de altura ao banco	90197776	2	
49	1994/1996	KLW	BUCHA regulador de altura ao banco	90197777	6	
50	1994/1996	KLW	ESTRUTURA do encosto do banco	NR	1	
51	1994/1996	KLW	HASTE do encosto do banco	NR	2	
52	1994/1996	LW	COBERTURA do suporte do apoio lombar	90314230	2	
53	1994/1996	LW	PLACA de pressão do encosto	(90224549)	2	93266910
54	1994/1996	LW	BUCHA amortecedora do regulador	(90275780)	4	93259958
	1994/1996	KLW	PARAFUSO da moldura interna	11030822	2	

Opções:

AG4 - Regulador manual de altura do banco do motorista
W6G - Acabamento interno em tecido super luxo

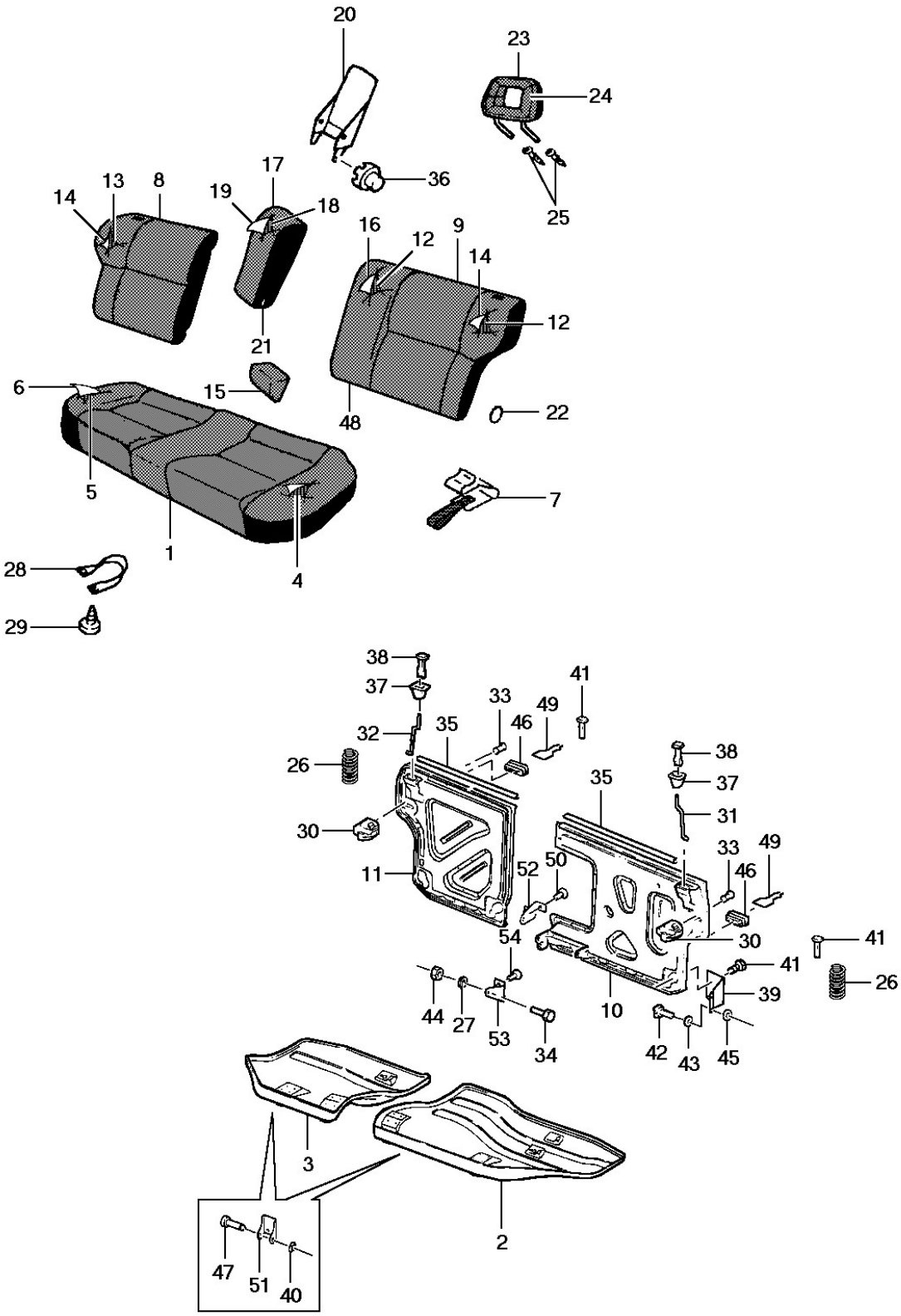
20
23
24
36
25
17
19
18
14
13
8
16
12
9
14
12
21
6
15
48
22
5
7
1
4
28
29
38
37
41
33
49
32
35
46
26
38
37
35
31
30
33
49
11
52
50
46
54
30
41
41
26
39
44
27
53
34
10
42
43
45
3
2
47
51
40

It	Ano	Aplicação	Descrição	Nº Peça	Qtd	Substituta
1	1994/1996	K +AM9	ASSENTO LE completo	NR	1	
1	1994/1996	K +AM9	ASSENTO LD completo	NR	1	
1	1994/1996	LW +AM9	ASSENTO LE completo	NR	1	
1	1994/1996	LW +AM9	ASSENTO LD completo	NR	1	
2	1994/1996	KLW +AM9	ESTRUTURA do assento LE	(90286855)	1	NLS
3	1994/1996	KLW +AM9	ESTRUTURA do assento LD	(90286856)	1	NLS
4	1994/1996	KLW +AM9	ENCHIMENTO do assento LE	90286862	1	
4	1994/1996	KLW +AM9	ENCHIMENTO do assento LE	93260159	1	
5	1994/1996	KLW +AM9	ENCHIMENTO do assento LD	90286863	1	
5	1994/1996	KLW +AM9	ENCHIMENTO do assento LD	93260163	1	
6	1994/1996	K +AM9	CAPA do assento LE grafite	(93220589)	1	NLS
6	1994/1996	K +AM9	CAPA do assento LD grafite	(93220590)	1	NLS
6	1994/1996	K +AM9	CAPA do assento LE cinza	(93220591)	1	NLS
6	1994/1996	K +AM9	CAPA do assento LD cinza	(93220592)	1	NLS
6	1994/1996	LW +AM9	CAPA do assento LE grafite	93220585	1	
6	1994/1996	LW +AM9	CAPA do assento LD grafite	(93220586)	1	NLS
6	1994/1996	LW +AM9	CAPA do assento LE cinza	(93220587)	1	NLS
6	1994/1996	LW +AM9	CAPA do assento LD cinza	(93220588)	1	NLS
7	1994/1996	KLW +AM9	ALÇA do assento	(90402349)	2	NLS
8	1994/1996	K +AM9	ENCOSTO LE	NR	1	
9	1994/1996	K +AM9	ENCOSTO LD	NR	1	
9	1994/1996	LW +AM9	ENCOSTO LE	NR	1	
9	1994/1996	LW +AM9	ENCOSTO LD	NR	1	
10	1994/1996	KLW +AM9	PAINEL do encosto LE	(90286872)	1	NLS
11	1994/1996	KLW +AM9	PAINEL do encosto LD	(90286873)	1	NLS
12	1994/1996	KLW +AM9	ENCHIMENTO do encosto LE	90286886	1	
13	1994/1996	KLW +AM9	ENCHIMENTO do encosto LD	90286887	1	
14	1994/1996	LW +AM9	CAPA do encosto LE grafite	(93219966)	1	NLS
14	1994/1996	LW +AM9	CAPA do encosto LD grafite	(93219969)	1	NLS
14	1994/1996	LW +AM9	CAPA do encosto LE cinza	(93219971)	1	NLS
14	1994/1996	LW +AM9	CAPA do encosto LD cinza	93219973	1	
14	1994/1996	K +AM9	CAPA do encosto LE grafite	93219957	1	
14	1994/1996	K +AM9	CAPA do encosto LD grafite	(93219960)	1	NLS
14	1994/1996	K +AM9	CAPA do encosto LE cinza	(93219962)	1	NLS
14	1994/1996	K +AM9	CAPA do encosto LD cinza	(93219964)	1	NLS
15	1994/1996	K +AM9	ALMOFADA central do encosto grafite	(90404043)	1	NLS
15	1994/1996	K +AM9	ALMOFADA central do encosto cinza	(90404044)	1	NLS
15	1994/1996	LW +AM9	ALMOFADA central do encosto grafite	(90404048)	1	NLS
15	1994/1996	LW +AM9	ALMOFADA central do encosto cinza	(90404049)	1	NLS
16	1994/1996	K +AM9	CAPA central do encosto grafite	(93219983)	1	NLS
16	1994/1996	K +AM9	CAPA central do encosto cinza	(93219985)	1	NLS
16	1994/1996	LW +AM9	CAPA central do encosto grafite	(93219987)	1	NLS
16	1994/1996	LW +AM9	CAPA central do encosto cinza	(93219989)	1	NLS
17	1994/1996	K +AM9	DESCANSA-BRAÇO grafite	NR	1	
17	1994/1996	K +AM9	DESCANSA-BRAÇO cinza	NR	1	
17	1994/1996	LW +AM9	DESCANSA-BRAÇO grafite	NR	1	
17	1994/1996	LW +AM9	DESCANSA-BRAÇO cinza	NR	1	

It	Ano	Aplicação	Descrição	Nº Peça	Qtd	Substituta
18	1994/1996	KLW +AM9	ENCHIMENTO descansa-braço	(90286891)	1	NLS
19	1994/1996	K +AM9	CAPA descansa-braço grafite	(93219975)	1	NLS
19	1994/1996	K +AM9	CAPA descansa-braço cinza	(93219977)	1	NLS
19	1994/1996	LW +AM9	CAPA descansa-braço grafite	(93219979)	1	NLS
19	1994/1996	LW +AM9	CAPA descansa-braço cinza	93219981	1	
20	1994/1996	KLW +AM9	PROTETOR do descansa-braço grafite	(90314224)	1	NLS
20	1994/1996	KLW +AM9	PROTETOR do descansa-braço cinza	(90403131)	1	NLS
21	1994/1996	KLW +AM9	LINGUETA trava descansa-braço grafite	(90314216)	1	NLS
21	1994/1996	KLW +AM9	LINGUETA trava descansa-braço cinza	(90403129)	1	NLS
22	1994/1996	KLW +AM9	BOTÃO protetor do encosto	(90022049)	8	NLS
23	1994/1996	K +AM9	APOIO cabeça grafite	(93219906)	2	NLS
23	1994/1996	K +AM9	APOIO cabeça cinza	(93219907)	2	NLS
23	1994/1996	LW +AM9	APOIO cabeça grafite	(93219908)	2	NLS
23	1994/1996	LW +AM9	APOIO cabeça cinza	93219909	2	
24	1994/1996	K +AM9	CAPA apoio de cabeça grafite	(93219913)	2	NLS
24	1994/1996	K +AM9	CAPA apoio de cabeça cinza	(93219910)	2	NLS
24	1994/1996	LW +AM9	CAPA apoio de cabeça grafite	(93219916)	2	NLS
24	1994/1996	LW +AM9	CAPA apoio de cabeça cinza	(93219922)	2	NLS
25	1994/1996	KLW +AM9	BUCHA apoio de cabeça grafite	(93207162)	4	NLS
25	1994/1996	KLW +AM9	BUCHA apoio de cabeça cinza	93221083	4	
26	1994/1996	KLW +AM9	MOLA trava do encosto	90230438	2	
27	1994/1996	KLW +AM9	ARRUELA do encosto ao suporte	90277387	2	
28	1994/1996	KLW +AM9	ALÇA encosto do banco traseiro	(90347789)	2	NLS
29	1994/1996	KLW +AM9	PARAFUSO alça encosto do banco traseiro	(90286449)	2	93335355
29	1994/1996	KLW +AM9	PARAFUSO alça encosto do banco traseiro	93335355	2	
30	1994/1996	KLW +AM9	TRAVA encosto do banco traseiro	90449737	2	
31	1994/1996	KLW +AM9	LIAME trava de encosto LE	90286464	1	
32	1994/1996	KLW +AM9	LIAME trava de encosto LD	(90286465)	1	NLS
33	1994/1996	KLW +AM9	ANEL vedador do encosto do banco traseiro	90306749	4	
34	1994/1996	KLW +AM9	PARAFUSO do encosto ao suporte	(90230493)	1	93259792
35	1994/1996	KLW +AM9	GUARNIÇÃO superior do encosto do banco traseiro	(90303474)	1	NLS
36	1994/1996	KLW +AM9	BUCHA protetor do descansa-braço encosto banco traseiro	90314214	2	
37	1994/1996	KLW +AM9	COBERTURA trava do encosto grafite	(90303466)	2	NLS
37	1994/1996	KLW +AM9	COBERTURA trava do encosto cinza	(90365651)	2	NLS
38	1994/1996	KLW +AM9	BOTÃO trava do encosto grafite	(90303462)	2	NLS
38	1994/1996	KLW +AM9	BOTÃO trava do encosto cinza	(90365653)	2	NLS
39	1994/1996	KLW +AM9	DOBRADIÇA mecanismo encosto LE	(90286443)	2	NLS
39	1994/1996	KLW +AM9	DOBRADIÇA mecanismo encosto LD	(90286444)	2	NLS
40	1994/1996	KLW +AM9	ARRUELA pino da dobradiça assoalho ao banco	(11042932)	4	NLS
40	1994/1996	KLW +AM9	ARRUELA pino da dobradiça assoalho ao banco [use 11042932]	93311292	4	
41	1994/1996	KLW +AM9	PARAFUSO dobradiça mecanismo encosto do banco traseiro	(90286449)	6	93335355
41	1994/1996	KLW +AM9	PARAFUSO dobradiça mecanismo encosto do banco traseiro	93335355	6	
42	1994/1996	KLW +AM9	PARAFUSO dobradiça mecanismo encosto do banco traseiro	(90230493)	1	93259792
43	1994/1996	KLW +AM9	ARRUELA parafuso dobradiça mecanismo encosto do banco traseiro	(11042932)	4	NLS

It	Ano	Aplicação	Descrição	Nº Peça	Qtd	Substituta
43	1994/1996	KLW +AM9	ARRUELA parafuso dobradiça mecanismo encosto do banco traseiro [use 11042932]	93311292	4	
44	1994/1996	KLW +AM9	PORCA do encosto ao suporte	(90230492)	1	NLS
45	1994/1996	KLW +AM9	CALÇO mecanismo do encosto do banco traseiro	(06651666)	2	NLS
46	1994/1996	KLW +AM9	COXIM mecanismo do encosto do banco traseiro	(90230457)	2	NLS
47	1994/1996	KLW +AM9	PINO da dobradiça assento do banco traseiro	08975592	4	
47	1994/1996	KLW +AM9	PINO da dobradiça assento do banco traseiro	(93270838)	4	NLS
48	1994/1996	KLW +AM9	COBERTURA central do encosto LE grafite	(90314217)	1	NLS
48	1994/1996	KLW +AM9	COBERTURA central do encosto LE cinza	(90403127)	1	NLS
49	1994/1996	KLW +AM9	TRAVA encosto do banco traseiro	(90347789)	2	NLS
50	1994/1996	KLW +AM9	PARAFUSO do suporte central	(90286449)	3	93335355
50	1994/1996	KLW +AM9	PARAFUSO do suporte central	93335355	3	
51	1994/1996	KLW +AM9	BRAÇADEIRA estrutura assento ao assoalho	(90402349)	4	NLS
52	1994/1996	KLW +AM9	SUPORTE do painel do encosto do banco traseiro	(90287896)	1	NLS
53	1994/1996	KLW +AM9	SUPORTE central do painel do encosto do banco traseiro	(90286880)	1	NLS

Opções:

AM9 - Banco traseiro com encosto dividido e rebatível

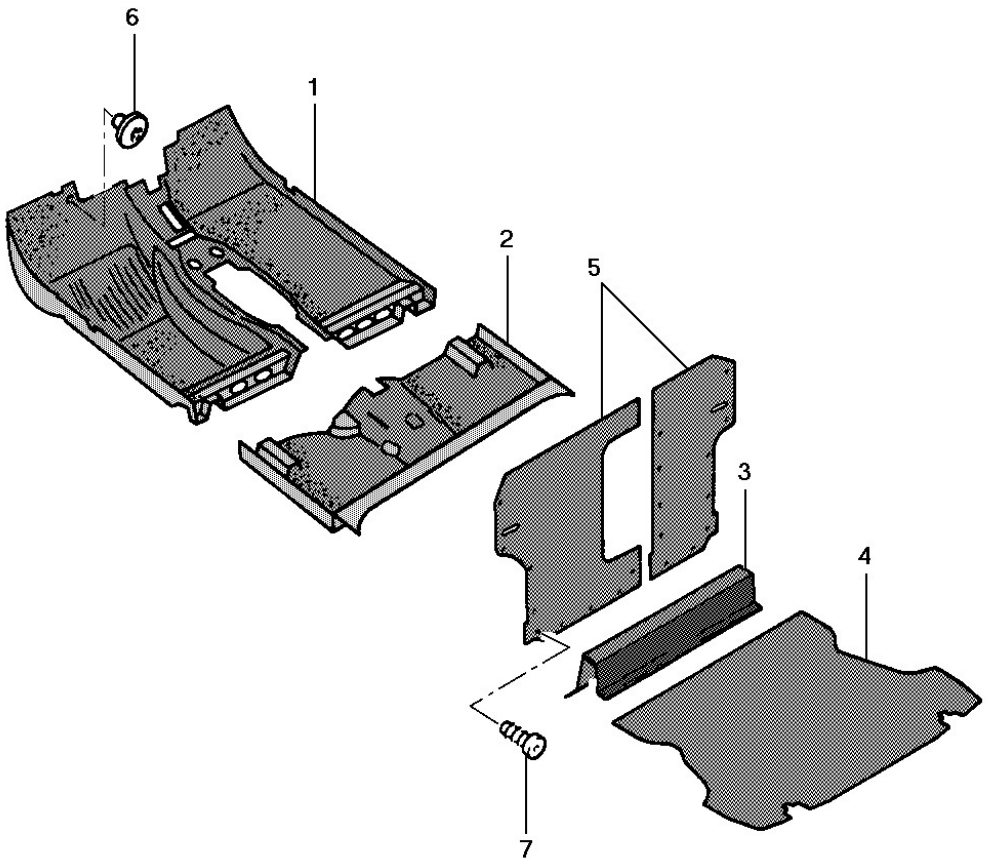
6
1
2
5
3
4
7

General Motors do Brasil Ltda. **Catálogo Eletrônico de Peças**

Veículo: Vectra 94/96 **Edição:** Agosto 2006

Assunto: Tapetes **Data de Impressão:** 21/05/2021

It	Ano	Aplicação	Descrição	Nº Peça	Qtd	Substituta
1	1994/1996	K	TAPETE dianteiro do assoalho grafite	(90430868)	1	NLS
1	1994/1996	K	TAPETE dianteiro do assoalho cinza	(90430869)	1	NLS
1	1994/1994	LW	TAPETE dianteiro do assoalho grafite	(90430872)	1	NLS
1	1994/1994	LW	TAPETE dianteiro do assoalho cinza	(90430873)	1	NLS
1	1994/1994	LW	TAPETE dianteiro do assoalho cinza	(93231172)	1	NLS
1	1994/1996	LW	TAPETE dianteiro do assoalho grafite	NR	1	
1	1994/1996	LW	TAPETE dianteiro do assoalho cinza	(93231172)	1	NLS
2	1994/1996	K	TAPETE traseiro do assoalho grafite	(90430918)	1	NLS
2	1994/1996	K	TAPETE traseiro do assoalho cinza	(90430919)	1	NLS
2	1994/1994	LW	TAPETE traseiro do assoalho grafite	(90430908)	1	NLS
2	1994/1994	LW	TAPETE traseiro do assoalho grafite	(93231178)	1	NLS
2	1994/1996	LW	TAPETE traseiro do assoalho grafite	(93231178)	1	NLS
2	1994/1996	LW	TAPETE traseiro do assoalho cinza	NR	1	
3	1994/1996	KLW	TAPETE travessa do compartimento de carga	(90314735)	1	NLS
4	1994/1996	KLW	TAPETE do assoalho do compartimento de carga	(90314731)	1	NLS
5	1994/1996	KLW	REVESTIMENTO do encosto LE	(90314737)	1	NLS
5	1994/1996	KLW	REVESTIMENTO do encosto LD	(90314738)	1	NLS
6	1994/1996	KL	BOTÃO tapete do assoalho dianteiro	90214832	2	
7	1994/1996	KLW	BOTÃO fixa revestimento grafite	(90022049)	4	NLS
7	1994/1996	KLW	BOTÃO fixa revestimento cinza	90403130	4	

Opções:

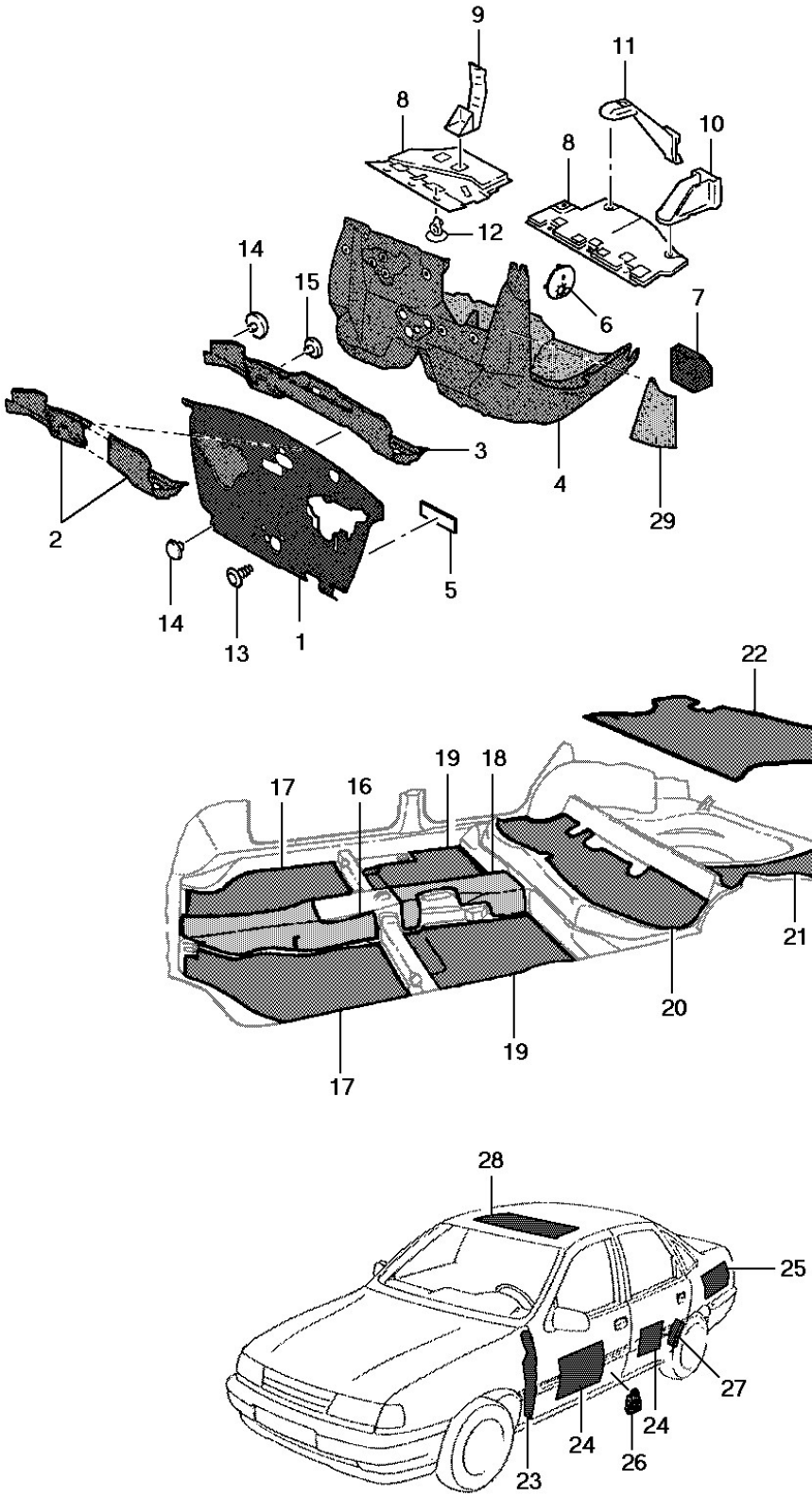
9
11
8
10
8
12
14
15
6
7
3
4
29
2
14
13
1
5
22
19
18
17
16
21
20
19
17
28
25
27
24
24
26
23

It	Ano	Aplicação	Descrição	Nº Peça	Qtd	Substituta
1	1994/1996	KLW -C60	ANTI-RUÍDO externo do painel dash	(90462463)	1	NLS
1	1994/1996	KLW +C60	ANTI-RUÍDO externo do painel dash	(90462464)	1	NLS
2	1994/1996	KLW	ANTI-RUÍDO ante-câmara de ar LE	NR	1	
2	1994/1996	KLW	ANTI-RUÍDO ante-câmara de ar LD	NR	1	
3	1994/1996	KLW	ANTI-RUÍDO interno superior do painel dash	(90270327)	1	NLS
4	1994/1996	K -C60 -C35	ANTI-RUÍDO interno do painel dash	(90461961)	1	NLS
4	1994/1996	KLW +C60 +C35	ANTI-RUÍDO interno do painel dash	(90461963)	1	NLS
5	1994/1996	KLW	ANTI-RUÍDO inferior do painel dash	(90270262)	1	NLS
6	1994/1996	KLW	PAINEL lateral do curvão	(90270272)	2	NLS
7	1994/1996	KLW	ANTI-RUÍDO coluna dianteira LE	(90270334)	1	NLS
7	1994/1996	KLW	ANTI-RUÍDO coluna dianteira LD	(90270335)	1	NLS
8	1994/1996	K -C60	ANTI-RUÍDO inferior painel instrumentos LE	(90355551)	1	NLS
8	1994/1996	K -C60	ANTI-RUÍDO inferior painel instrumentos LD	(90355555)	1	NLS
8	1994/1996	KLW +C60	ANTI-RUÍDO inferior painel instrumentos LE	(90355553)	1	NLS
8	1994/1996	KLW +C60	ANTI-RUÍDO inferior painel instrumentos LD	(90504268)	1	NLS
9	1994/1996	KLW	SUPORTE do anti-ruído inferior pilar interno porta-luvas	(90270350)	2	NLS
10	1994/1996	KLW	SUPORTE do anti-ruído inferior do pilar interno painel de instrumentos	(90270355)	1	NLS
11	1994/1996	KLW	SUPORTE do anti-ruído inferior pilar interno painel de instrumentos	(90229833)	1	93251407
11	1994/1996	KLW	SUPORTE do anti-ruído inferior pilar interno painel de instrumentos	(93251407)	1	NLS
12	1994/1996	KLW	BOTÃo de fixação do isolante	(90218614)	8	NLS
12	1994/1996	KLW	BOTÃo de fixação do isolante	93266585	8	
13	1994/1996	KLW	BUJÃO do anti-ruído externo do painel dash	(90040750)	1	NLS
14	1994/1996	KLW	BOTÃO do anti-ruído interno superior do painel dash	90214832	AN	
15	1994/1996	KLW	BOTÃO do anti-ruído interno superior do painel dash	90197063	1	
16	1994/1996	KLW	ANTI-RUÍDO dianteiro do tunel	93233378	1	
17	1994/1996	KLW	ANTI-RUÍDO dianteiro do painel do assoalho LE	93233379	1	
17	1994/1996	KLW	ANTI-RUÍDO dianteiro do painel do assoalho LD	93233380	1	
18	1994/1996	KLW	ANTI-RUÍDO traseiro do tunel/painel do assoalho	(93233383)	1	NLS
19	1994/1996	KLW	ANTI-RUÍDO traseiro do painel do assoalho LE	93233381	1	
19	1994/1996	KLW	ANTI-RUÍDO traseiro do painel do assoalho LD	93233382	1	
20	1994/1996	KLW	ANTI-RUÍDO do assento do banco traseiro	(93233384)	1	NLS
21	1994/1996	KLW	ANTI-RUÍDO do assoalho do porta malas LE	(90270259)	1	NLS
22	1994/1996	KLW	ISOLANTE do assoalho do prota malas	(90270306)	1	NLS
23	1994/1996	KLW	ISOLANTE traseiro do pára-lama LE	90462459	1	
23	1994/1996	KLW	ISOLANTE traseiro do pára-lama LD	90462460	1	
24	1994/1996	KLW	ISOLANTE das portas [use 93213589]	93213590	4	
25	1994/1996	KLW	ANTI-RUÍDO do painel lateral LE	(03467734)	1	NLS
25	1994/1996	KLW	ANTI-RUÍDO do painel lateral LD	03467732	1	
26	1994/1996	KLW	ISOLANTE da coluna B LE	(90463561)	1	NLS
26	1994/1996	KLW	ISOLANTE da coluna B LD	(90463562)	1	NLS
27	1994/1996	KLW	ISOLANTE da coluna C LE	(90270278)	1	NLS
27	1994/1996	KLW	ISOLANTE da coluna C LD	90270279	1	
28	1994/1996	KL -CF5	ISOLANTE do teto	(90270266)	1	NLS
29	1994/1996	KLW	ANTI-RUÍDO da caixa da roda dianteira LE	NR	1	

It	Ano	Aplicação	Descrição	Nº Peça	Qtd	Substituta
29	1994/1996	KLW	ANTI-RUÍDO da caixa da roda dianteira LD	NR	1	

Opções:

C35 - Aquecedor do compartimento traseiro
C60 - Ar condicionado
CF5 - Teto solar deslizante com acionamento elétrico

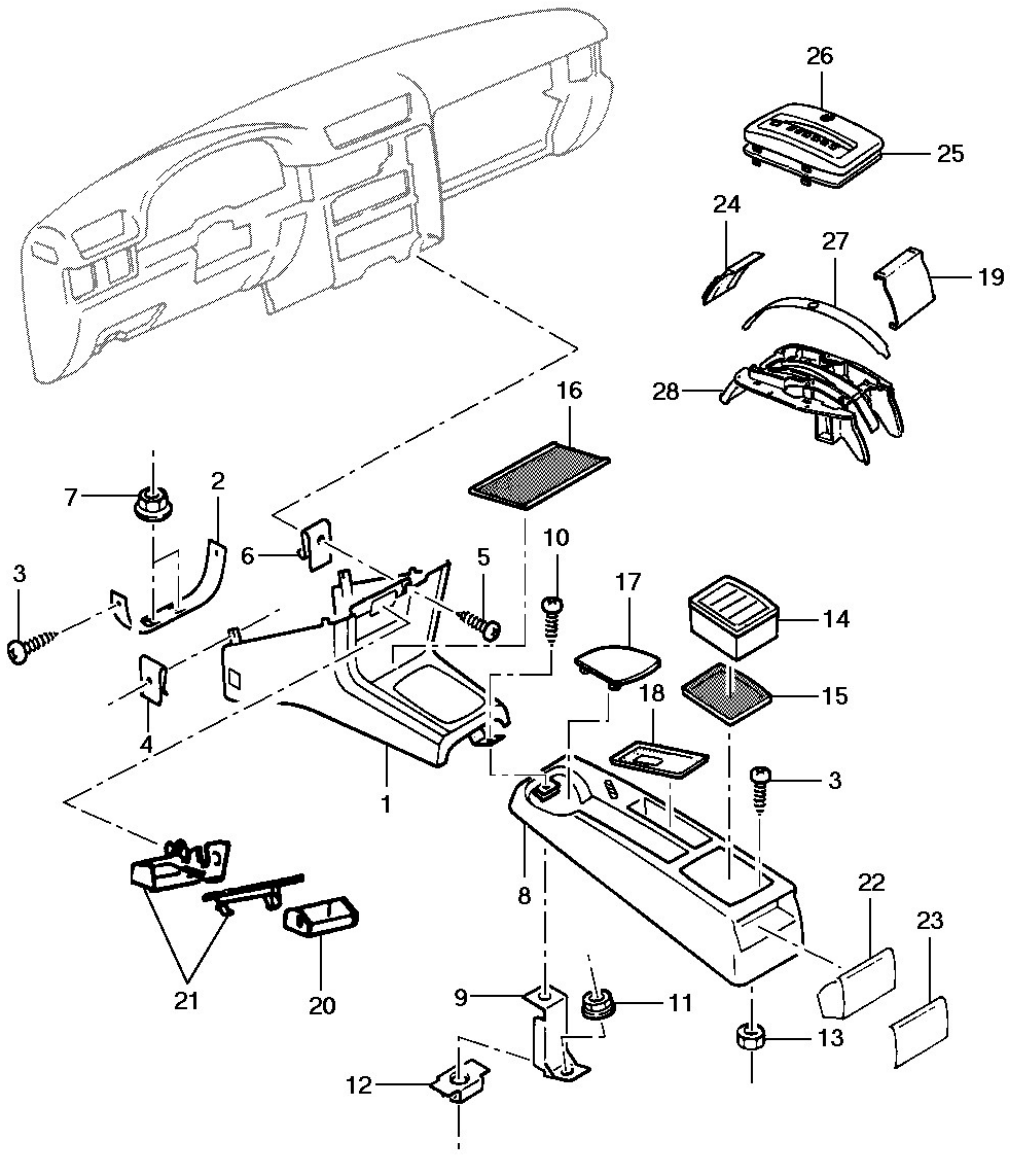
26
25
24
27
19
28
16
7
2
6
10
3
5
17
14
4
18
15
1
3
8
22
23
21
20
9
11
13
12

General Motors do Brasil Ltda. **Catálogo Eletrônico de Peças**

Veículo: Vectra 94/96 **Edição:** Agosto 2006

Assunto: Console e componentes **Data de Impressão:** 21/05/2021

It	Ano	Aplicação	Descrição	Nº Peça	Qtd	Substituta
1	1994/1996	KLW	CONSOLE do assoalho grafite	(90434452)	1	NLS
1	1994/1996	KLW	CONSOLE do assoalho cinza	(90434422)	1	NLS
2	1994/1996	KLW	SUPORTE dianteiro do console	(90461991)	1	NLS
3	1994/1996	KLW	PARAFUSO do suporte dianteiro	(90355036)	2	NLS
3	1994/1996	KLW	PARAFUSO do suporte dianteiro	93255938	2	
4	1994/1996	KLW	PORCA mola do suporte dianteiro	(90347728)	2	NLS
4	1994/1996	KLW	PORCA mola do suporte dianteiro	93268630	2	
5	1994/1996	KLW	PARAFUSO do console ao painel instrumentos	(90355035)	3	NLS
6	1994/1996	KLW	PORCA mola do console	90269891	4	
7	1994/1996	KLW	PORCA suporte dianteiro ao assoalho	11063471	2	
8	1994/1996	KLW	EXTENSÃO console do assoalho grafite	(90478161)	1	NLS
8	1994/1996	KLW	EXTENSÃO console do assoalho cinza	90478162	1	
9	1994/1996	KLW	SUPORTE traseiro do console de assoalho	(90269861)	1	NLS
10	1994/1996	KLW	PARAFUSO fixa console no suporte	(90355035)	7	NLS
11	1994/1996	KLW	PORCA suporte traseiro ao assoalho	11063471	2	
12	1994/1996	KLW	PORCA MOLA suporte ao assoalho	(90347519)	1	NLS
13	1994/1996	KLW	PORCA console ao assoalho	11063471	1	
14	1994/1996	KLW	CAIXA porta-fitas grafite	90429945	1	
14	1994/1996	KLW	CAIXA porta-fitas cinza	90429946	1	
15	1994/1996	KLW	REVESTIMENTO traseiro da extensão	93226109	1	
16	1994/1996	KLW	REVESTIMENTO dianteiro do console	93226105	1	
17	1994/1996	KLW	TAMPA extensão do console do assoalho grafite	(90314265)	1	NLS
17	1994/1996	KLW	TAMPA extensão do console do assoalho cinza	90434418	1	
18	1994/1996	KLW	REVESTIMENTO dianteiro da extensão	(93226107)	1	NLS
19	1994/1996	L +ML4	TAMPA guia traseira	(90332389)	1	NLS
20	1994/1996	KLW	ALOJAMENTO do cinzeiro do console	90269849	1	
21	1994/1996	KLW	CINZEIRO com alojamento do console	90309342	1	
22	1994/1996	KLW	CINZEIRO da extensão do console	90356269	1	
23	1994/1996	KLW	MOLDURA traseira da extensão do console grafite	90311782	1	
23	1994/1996	KLW	MOLDURA traseira da extensão do console cinza	90434438	1	
24	1994/1996	L +ML4	TAMPA guia frontal	90332358	1	
25	1994/1996	L +ML4	VEDADOR superior da tampa	(90332387)	1	NLS
26	1994/1996	L +ML4	COBERTURA da alavanca	(90332353)	1	NLS
27	1994/1996	L +ML4 A/S-	RETENTOR da escala	90307672	1	
27	1994/1996	L +ML4 A/S-	RETENTOR da escala	(90486634)	1	NLS
27	1994/1996	L +ML4 A/S-	RETENTOR da escala	(90486634)	1	NLS
28	1994/1996	L +ML4	INSERTO do seletor	(90347790)	1	NLS
	1994/1996	L +ML4	COBERTURA da escala	(90486634)	1	NLS

Opções:

ML4 - Transmissão automática 4 velocidades

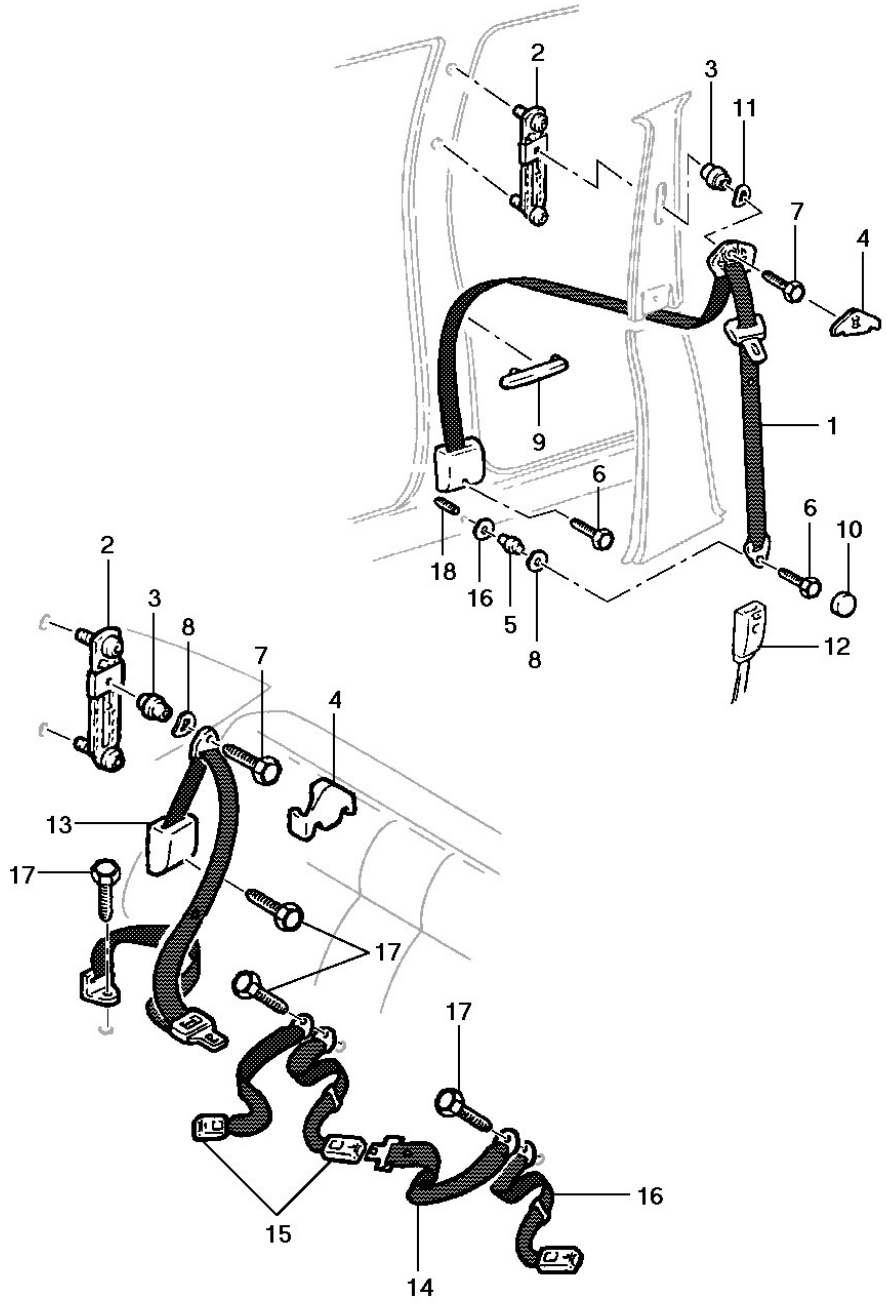
2
3
11
7
4
1
9
6
6
10
18
16
5
8
12
2
3
8
7
4
13
17
17
17
16
15
14

General Motors do Brasil Ltda. **Catálogo Eletrônico de Peças**

Veículo: Vectra 94/96 **Edição:** Agosto 2006

Assunto: Cintos de segurança dianteiro e traseiro **Data de Impressão:** 21/05/2021

It	Ano	Aplicação	Descrição	Nº Peça	Qtd	Substituta
1	1994/1994	KLW A/S-	CINTO de segurança dianteiro LE	90286921	1	
1	1994/1994	KLW A/S-	CINTO de segurança dianteiro LD	90286922	1	
1	1994/1996	KLW A/P-	CINTO de segurança dianteiro LE	93228873	1	
1	1994/1996	KLW A/P-	CINTO de segurança dianteiro LD	93228874	1	
2	1994/1996	KLW	REGULADOR de altura	(90341207)	4	NLS
3	1994/1996	KLW	ESPAÇADOR do regulador	90387649	4	
3	1994/1996	KLW	ESPAÇADOR do regulador	93267831	4	
4	1994/1996	KLW	COBERTURA de acabamento	(90254002)	4	93297619
4	1994/1996	KLW	COBERTURA de acabamento	93297619	4	
5	1994/1996	KLW	ESPAÇADOR do cinto de segurança ao assoalho	(90046359)	2	93252605
5	1994/1996	KLW	ESPAÇADOR do cinto de segurança ao assoalho	93252605	2	
6	1994/1996	KLW	PARAFUSO do cinto de segurança dianteiro	(09288604)	4	NLS
7	1994/1996	KLW	PARAFUSO do retrator dos cintos	(09288602)	4	93290287
7	1994/1996	KLW	PARAFUSO do retrator dos cintos	93290287	4	
8	1994/1996	KLW	ARRUELA mola do parafuso do cinto	11055502	4	
9	1994/1996	KLW	GUIA cinto de segurança	(90274021)	2	NLS
9	1994/1996	KLW	GUIA cinto de segurança	93267614	2	
10	1994/1996	KLW	CAPA da cabeça do parafuso	09285915	2	
11	1994/1996	KLW	ARRUELA mola do espaçador	(90449717)	1	93301327
12	1994/1994	KLW A/S-	FECHO cinto de segurança dianteiro LE	90306816	1	
12	1994/1994	KLW A/S-	FECHO cinto de segurança dianteiro LE [use 90306816]	(93228878)	1	NLS
12	1994/1994	KLW A/S-	FECHO cinto de segurança dianteiro LD	90306815	1	
12	1994/1994	KLW A/S-	FECHO cinto de segurança dianteiro LD	93228877	1	
12	1994/1996	KLW A/P-	FECHO cinto de segurança dianteiro LE	93228877	1	
12	1994/1996	KLW A/P-	FECHO cinto de segurança dianteiro LD [use 90306816]	(93228878)	1	NLS
13	1994/1994	KLW A/S-	CINTO de segurança traseiro LE	(90286923)	1	NLS
13	1994/1994	KLW A/S-	CINTO de segurança traseiro LD	(90286924)	1	NLS
13	1994/1996	KLW A/P-	CINTO de segurança traseiro LE	(93228875)	1	NLS
13	1994/1996	KLW A/P-	CINTO de segurança traseiro LD	(93228876)	1	NLS
14	1994/1994	KLW A/S-	CINTO de segurança sub-abdominal traseiro	(90138279)	1	NLS
14	1994/1996	KLW A/P-	CINTO de segurança sub-abdominal traseiro	93229569	1	
15	1994/1994	KLW	FECHO do cinto de segurança traseiro LE	90160010	1	
15	1994/1994	KLW	FECHO do cinto de segurança traseiro LD	(90160011)	1	NLS
15	1994/1996	KLW	FECHO do cinto de segurança traseiro LE 255mm	93229570	1	
15	1994/1996	KLW	FECHO do cinto de segurança traseiro LD 270mm	93229571	2	
16	1994/1996	KLW	ARRUELA do espaçador	09287804	2	
17	1994/1996	KL	PARAFUSO dos cintos de segurança traseiros	09288603	4	
18	1994/1996	KLW	INSERTO roscado	03459281	AN	

Opções:

1

2

3

4

5

6

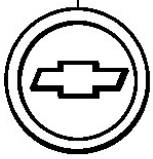

7

8

9

10

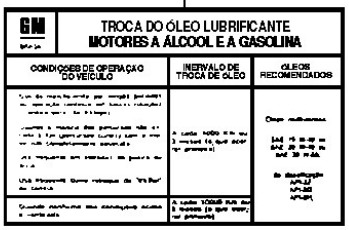

11

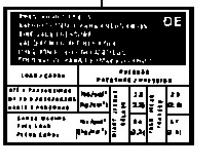

It	Ano	Aplicação	Descrição	Nº Peça	Qtd	Substituta
1	1994/1996	KL	EMBLEMA 2.0 MPFI - vermelho	(93221110)	2	NLS
1	1994/1996	KL	EMBLEMA 2.0 MPFI - prata	93225804	2	
2	1994/1996	KL	EMBLEMA Vectra	(90461290)	1	NLS
3	1994/1996	KL	EMBLEMA Chevrolet	(93218216)	1	NLS
3	1994/1996	W	EMBLEMA Chevrolet - cinza	(93207560)	1	NLS
3	1994/1996	W	EMBLEMA Chevrolet - prata	(93203128)	1	NLS
4	1994/1996	L	EMBLEMA CD	(93219286)	1	NLS
5	1994/1996	K	EMBLEMA GLS	93219285	1	
6	1994/1996	KL	EMBLEMA logotipo GM	93218414	1	
6	1994/1996	W +ZZ4	EMBLEMA logotipo GM	(93226223)	1	NLS
7	1994/1996	L +ML4	DECALQUE Automatic 4	(93204701)	1	NLS
8	1994/1996	W	DECALQUE 2.0 16V - cinza	93226314	2	
8	1994/1996	W	DECALQUE 2.0 16V - prata	93226320	2	
9	1994/1996	W	DECALQUE Vectra GSI - cinza	93226225	1	
9	1994/1996	W	DECALQUE Vectra GSI - prata	93226319	1	
10	1994/1996	KLW	ETIQUETA de instrução da troca de óleo	52255335	1	
11	1994/1996	KLW +QNQ	ETIQUETA de instrução da pressão do pneu 185/65-R14	93224578	1	
11	1994/1996	W +QKK	ETIQUETA de instrução da pressão do pneu 195/60-R15	93226164	1	
	1994/1996	K -C60	PLACA de identificação do veículo	93218866	1	
	1994/1996	KLW +M79/MG4 +C60	PLACA de identificação do veículo	(93218867)	1	NLS
	1994/1996	L +ML4	PLACA de identificação do veículo	93218868	1	

Opções:

C60 - Ar condicionado
M79 - Transmissão manual 5 velocidades relação longa
MG4 - Transmissão manual 5 velocidades relação curta
ML4 - Transmissão automática 4 velocidades
QKK - Pneu 195/60 R15
QNQ - Pneu radial 185/65 R14
ZZ4 - Pacote de opções Vectra GSi

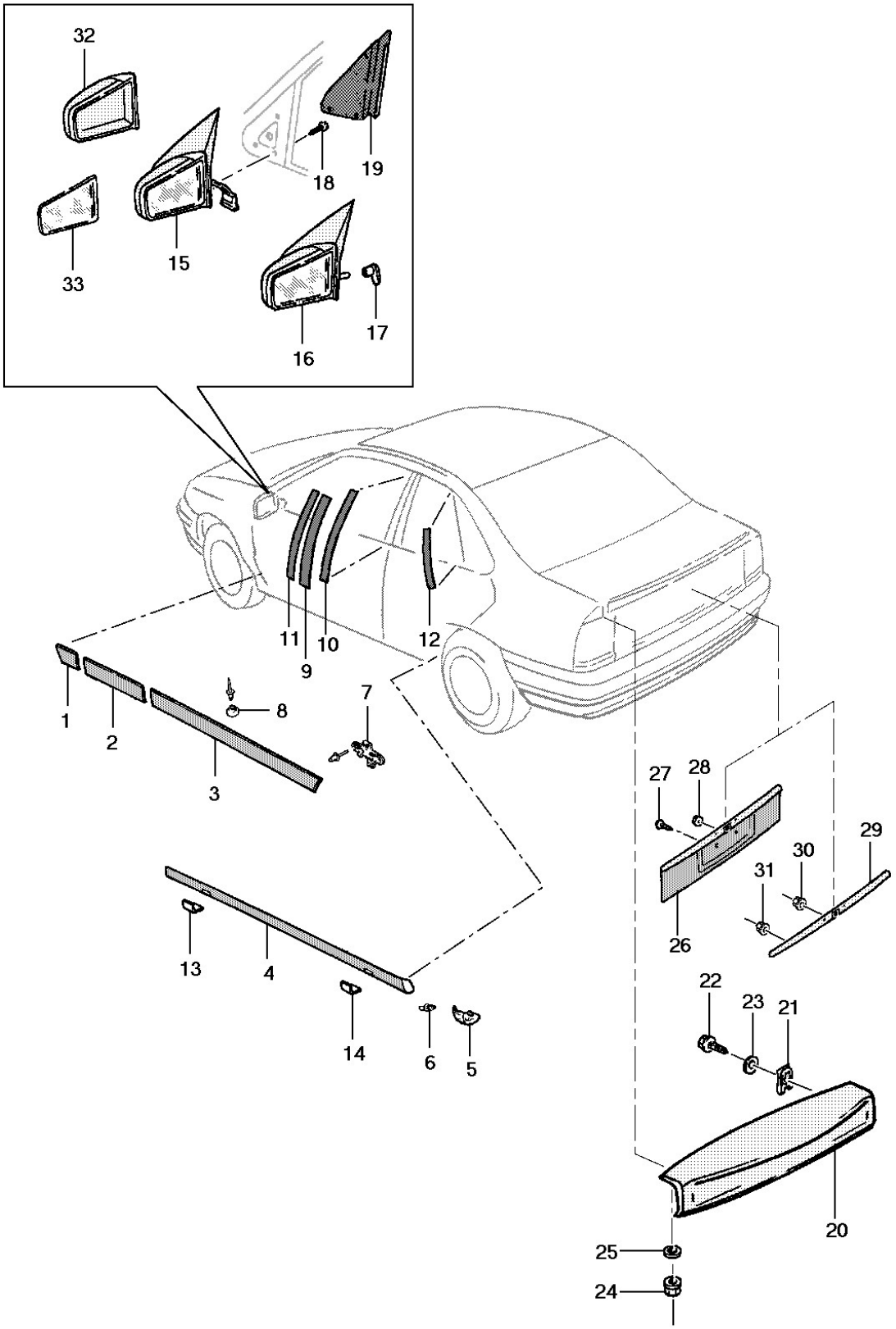
32
33
15
18
19
16
17
11
9
10
12
1
2
3
8
7
13
4
14
6
5
27
28
26
31
30
29
22
23
21
20
25
24

It	Ano	Aplicação	Descrição	Nº Peça	Qtd	Substituta
1	1994/1996	KW	MOLDURA do pára-lama dianteiro LE	93229259	1	
1	1994/1996	KW	MOLDURA do pára-lama dianteiro LD	(93229260)	1	NLS
1	1994/1996	L	MOLDURA do pára-lama dianteiro LE	93228015	1	
1	1994/1996	L	MOLDURA do pára-lama dianteiro LD	93228016	1	
2	1994/1996	KW	MOLDURA da porta dianteira LE	(93228011)	1	NLS
2	1994/1996	L	MOLDURA da porta dianteira LE	(93228017)	1	NLS
2	1994/1996	KW	MOLDURA da porta dianteira LD	(93228012)	1	NLS
2	1994/1996	L	MOLDURA da porta dianteira LD	(93228018)	1	NLS
3	1994/1996	KW	MOLDURA da porta traseira LE	93228013	1	
3	1994/1996	L	MOLDURA da porta traseira LE	(93228019)	1	NLS
3	1994/1996	KW	MOLDURA da porta traseira LD	93228014	1	
3	1994/1996	L	MOLDURA da porta traseira LD	(93228020)	1	NLS
4	1994/1996	W	MOLDURA dianteira da soleira LE Primer	(90477111)	1	NLS
4	1994/1996	W	MOLDURA dianteira da soleira LD Primer	(90477112)	1	NLS
5	1994/1996	W	MOLDURA traseira da soleira LE Primer	(90477133)	1	NLS
5	1994/1996	W	MOLDURA traseira da soleira LD Primer	(90477134)	1	NLS
6	1994/1996	W	REBITE da moldura	(90087290)	2	NLS
6	1994/1996	W	REBITE da moldura	(90138810)	2	NLS
7	1994/1996	W	RETENTOR da moldura	90196277	22	
8	1994/1996	W	BOTÃO da moldura da soleira da porta	90173432	14	
8	1994/1996	W	BOTÃO da moldura da soleira da porta	(93270079)	14	NLS
9	1994/1996	W	FAIXA adesiva traseira da porta dianteira LE	(93227035)	1	NLS
9	1994/1996	W	FAIXA adesiva traseira da porta dianteira LD	93227036	1	
10	1994/1996	W	FAIXA adesiva lateral da coluna LE	93227037	1	
10	1994/1996	W	FAIXA adesiva lateral da coluna LD	93227038	1	
11	1994/1996	W	FAIXA adesiva lateral dianteira da porta traseira LE	(93227039)	1	NLS
11	1994/1996	W	FAIXA adesiva lateral dianteira da porta traseira LD	(93227040)	1	NLS
12	1994/1996	W	FAIXA adesiva lateral traseira da porta traseira LE	(93227041)	1	NLS
12	1994/1996	W	FAIXA adesiva lateral traseira da porta traseira LD	93227042	1	
13	1994/1996	W	COBERTURA dianteira da moldura da soleira LE	(90477155)	1	NLS
13	1994/1996	W	COBERTURA dianteira da moldura da soleira LD	(90477156)	1	NLS
14	1994/1996	W	COBERTURA traseira da moldura da soleira LE	(90477177)	1	NLS
14	1994/1996	W	COBERTURA traseira da moldura da soleira LD	(90477178)	1	NLS
15	1994/1994	KLW +DK2	ESPELHO retrovisor c/ controle remoto LE	90262941	1	
15	1995/1996	KLW +DK2	ESPELHO retrovisor c/ controle remoto LE	93230757	1	
15	1994/1996	KLW +DK2	ESPELHO retrovisor c/ controle remoto LE	PA001151	1	
15	1994/1994	KLW +DK3	ESPELHO retrovisor c/ controle remoto LD	90262942	1	
15	1995/1996	KLW +DK3	ESPELHO retrovisor c/ controle remoto LD	93230758	1	
15	1994/1996	KLW +DK3	ESPELHO retrovisor c/ controle remoto LD	PA001152	1	
16	1994/1996	K -DK2	ESPELHO retrovisor c/ controle manual LE	93230755	1	
16	1994/1996	K -DK2	ESPELHO retrovisor c/ controle manual LE	(90262939)	1	NLS
16	1994/1996	K -DK2	ESPELHO retrovisor c/ controle manual LE	(90262939)	1	NLS
16	1994/1996	K -DK3	ESPELHO retrovisor c/ controle manual LD	93230756	1	
16	1994/1996	K -DK3	ESPELHO retrovisor c/ controle manual LD	90262940	1	
16	1994/1996	K -DK3	ESPELHO retrovisor c/ controle manual LD	90262940	1	

It	Ano	Aplicação	Descrição	Nº Peça	Qtd	Substituta
17	1994/1996	K -DK2/DK3	MANÍPULO do espelho retrovisor	(90328056)	1	NLS
18	1994/1996	KLW	PARAFUSO do espelho retrovisor	11037572	6	
19	1994/1996	KLW +DK2	COBERTURA interna do espelho retrovisor LE grafite	(90308681)	1	NLS
19	1994/1996	KLW +DK2	COBERTURA interna do espelho retrovisor LE cinza	(90430957)	1	NLS
19	1994/1996	KLW +DK3	COBERTURA interna do espelho retrovisor LD grafite	(90308682)	1	NLS
19	1994/1996	KLW +DK3	COBERTURA interna do espelho retrovisor LD cinza	90430958	1	
19	1994/1996	K -DK2	COBERTURA interna do espelho retrovisor LE grafite	90308689	1	
19	1994/1996	K -DK2	COBERTURA interna do espelho retrovisor LE cinza	(90430961)	1	NLS
19	1994/1996	K -DK3	COBERTURA interna do espelho retrovisor LD grafite	(90308690)	1	NLS
19	1994/1996	K -DK3	COBERTURA interna do espelho retrovisor LD cinza	(90430962)	1	NLS
20	1994/1996	W	AEROFÓLIO traseiro Primer	93231416	1	
21	1994/1996	W	PORCA mola do aerofólio	90053225	2	
21	1994/1996	W	PORCA mola do aerofólio	(93267488)	2	NLS
22	1994/1996	W	PARAFUSO do aerofólio	(11067241)	2	NLS
23	1994/1996	W	GUARNIÇÃO do parafuso	(90158198)	2	NLS
24	1994/1996	W	PORCA do aerofólio	(11080972)	9	93252037
25	1994/1996	W	GUARNIÇÃO do aerofólio	90221201	9	
26	1994/1995	LW	MOLDURA da tampa traseira âmbar	(93221111)	1	93234187
26	1995/1996	LW	MOLDURA da tampa traseira fumê	(93234187)	1	90511966
26	1995/1996	LW	MOLDURA da tampa traseira fumê	(90511966)	1	NLS
27	1994/1996	LW	PARAFUSO da moldura	11092481	6	
28	1994/1996	LW	PORCA da moldura	(11080971)	6	11093441
29	1994/1996	KLW	MAÇANETA	90434700	1	
30	1994/1996	KLW	PARAFUSO da maçaneta	11085081	8	
31	1994/1996	KLW	PORCA da maçaneta	(11080971)	2	11093441
32	1994/1996	KLW +DK2	COBERTURA do espelho LE primer	90349052	1	
32	1994/1996	KLW +DK3	COBERTURA do espelho LD primer	90349053	1	
33	1994/1996	KLW +DK2	VIDRO do espelho LE	90349043	1	
33	1994/1996	KLW +DK3	VIDRO do espelho LD	90349046	1	

Opções:

DK2 - Espelho retrovisor externo elétrico desembaçante LE
DK3 - Espelho retrovisor externo elétrico desembaçante LD

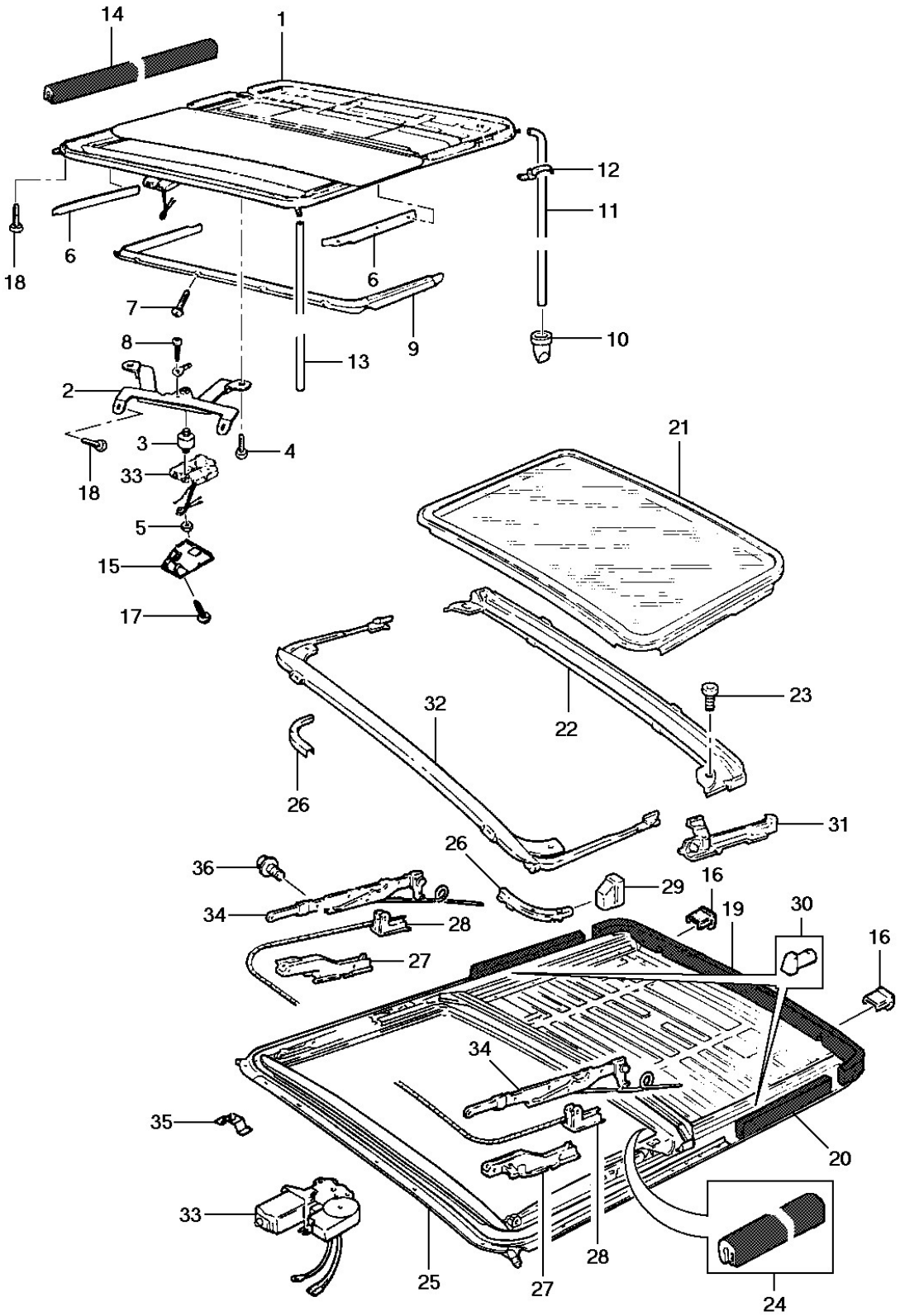
14
1
12
11
18
6
6
7
9
10
8
13
2
3
4
18
33
5
15
17
21
23
32
22
26
31
26
36
29
16
34
28
19
30
16
27
34
35
20
33
25
27
28
24

General Motors do Brasil Ltda. **Catálogo Eletrônico de Peças**

Veículo: Vectra 94/96 **Edição:** Agosto 2006

Assunto: Teto solar **Data de Impressão:** 21/05/2021

It	Ano	Aplicação	Descrição	Nº Peça	Qtd	Substituta
1	1994/1996	L +CF5	TETO-SOLAR conjunto	(90310959)	1	93246934
1	1994/1996	L +CF5	TETO-SOLAR conjunto	(93246934)	1	NLS
2	1994/1996	L +CF5	SUPORTE dianteiro	(90286990)	1	NLS
3	1994/1996	L +CF5	COXIM do suporte dianteiro	(90246119)	1	NLS
4	1994/1996	L +CF5	PARAFUSO do teto solar e suporte	90227456	22	
5	1994/1996	L +CF5	PORCA do motoracionador ao suporte	(11060811)	1	NLS
6	1994/1996	L +CF5	COBERTURA lateral do vidro LD	90338679	1	
6	1994/1996	L +CF5	COBERTURA lateral do vidro LE	90338678	1	
7	1994/1996	L +CF5	PARAFUSO da cobertura	11091391	4	
8	1994/1996	L +CF5	PARAFUSO do cabo massa	(11038791)	1	93290379
8	1994/1996	L +CF5	PARAFUSO do cabo massa	93290379	1	
9	1994/1996	L +CF5	COBERTURA dianteira	90247578	1	
10	1994/1996	L +CF5	VÁLVULA de dreno	90240893	2	
11	1994/1996	L +CF5	MANGUEIRA traseira	(03468430)	2	NLS
12	1994/1996	L +CF5	BRAÇADEIRA das mangueiras	09279238	4	
12	1994/1996	L +CF5	BRAÇADEIRA das mangueiras	90039907	4	
13	1994/1996	L +CF5	MANGUEIRA dianteira	(90336524)	2	NLS
14	1994/1996	L +CF5	GUARNIÇÃO de acabamento da abertura	90332206	1	
14	1994/1996	L +CF5	GUARNIÇÃO de acabamento da abertura	90438622	1	
14	1994/1996	L +CF5	GUARNIÇÃO de acabamento da abertura	90438622	1	
15	1994/1994	L +CF5	COBERTURA do motor acionador	(90328924)	1	90439051
15	1994/1994	L +CF5	COBERTURA do motor acionador	(90439051)	1	NLS
15	1995/1996	L +CF5	COBERTURA do motor acionador	(90439051)	1	NLS
16	1994/1996	L +CF5	TAMPÃO	90196080	2	
17	1994/1996	L +CF5	PARAFUSO da cobertura	11069291	2	
18	1994/1996	L +CF5	PARAFUSO do teto solar	(90196433)	18	90227456
19	1994/1996	L +CF5	ISOLADOR traseiro	NR	1	
20	1994/1996	L +CF5	ISOLADOR lateral	NR	2	
21	1994/1996	L +CF5	VIDRO	(90338636)	1	NLS
22	1994/1996	L +CF5	CALHA	(90247557)	1	NLS
23	1994/1996	L +CF5	PARAFUSO da calha	(11090311)	2	NLS
24	1994/1996	L +CF5	SOMBREIRA	(90332196)	1	90438973
24	1994/1996	L +CF5	SOMBREIRA	(90438973)	1	NLS
25	1994/1996	L +CF5	ESTRUTURA	NR	1	
26	1994/1996	L +CF5	PRESILHA LE	(90247995)	1	NLS
26	1994/1996	L +CF5	PRESILHA LD	(90247996)	1	NLS
27	1994/1996	L +CF5	GUIA dianteira LE	(90247551)	1	NLS
27	1994/1996	L +CF5	GUIA dianteira LD	(90247552)	1	NLS
28	1994/1996	L +CF5	GUIA traseira	(90247553)	2	NLS
29	1994/1996	L +CF5	COXIM da estrutura	(90275081)	2	NLS
30	1994/1996	L +CF5	INSERTO da estrutura	90275082	2	
31	1994/1996	L +CF5	GUIA da calha LE	90247555	1	
31	1994/1996	L +CF5	GUIA da calha LD	(90247556)	1	NLS
32	1994/1996	L +CF5	DEFLETOR de ar	90247561	1	
33	1994/1996	L +CF5	MOTOR acionador	(90376133)	1	NLS
34	1994/1996	L +CF5	BRAÇO guia LE	(90338637)	1	NLS
34	1994/1996	L +CF5	BRAÇO guia LD	(90338638)	1	NLS

It	Ano	Aplicação	Descrição	Nº Peça	Qtd	Substituta
35	1994/1996	L +CF5	PRATO-MOLA	(03438397)	1	NLS
36	1994/1996	L +CF5	PARAFUSO guia do braço	90338639	6	

Opções:

CF5 - Teto solar deslizante com acionamento elétrico

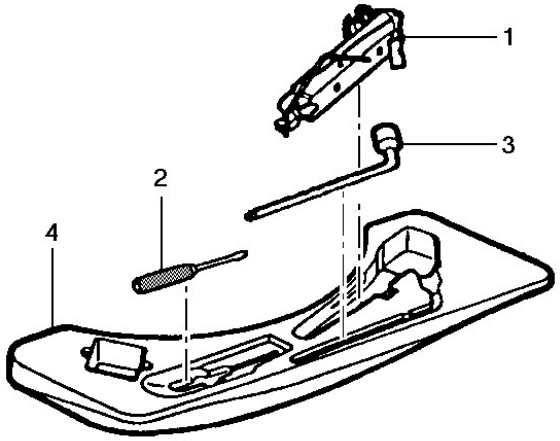
1
3
2
4

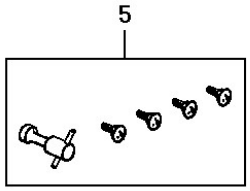
5

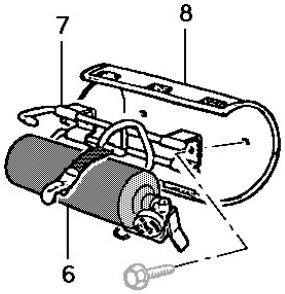
7
8
6

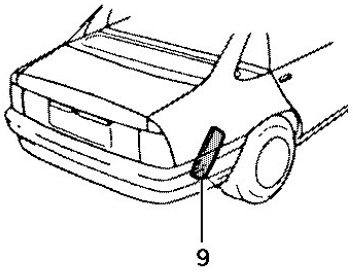
9

It	Ano	Aplicação	Descrição	Nº Peça		Qtd	Substituta
1	1994/1996	KLW	MACACO	90473038	*	1	
1	1994/1996	KLW	MACACO	93217774	*	1	
2	1994/1996	KLW	CHAVE de fenda	(94636275)		1	06651539
2	1994/1996	KLW	CHAVE de fenda	06651539		1	
3	1994/1996	KLW	CHAVE de roda	90342775		1	
3	1994/1996	KLW	CHAVE de roda	(93259290)		1	93319498
3	1994/1996	KLW	CHAVE de roda	(93319498)		1	93383055
4	1994/1996	KLW	PORTA ferramentas	90104151		1	
4	1994/1996	KLW	PORTA ferramentas	93251438		1	
4	1994/1996	KLW	PORTA ferramentas	93251438		1	
5	1994/1996	KW +PY4/PH9	CHAVE da calota c/ 4 parafusos	(90495549)		1	NLS
6	1994/1996	KLW	EXTINTOR de incêndio	07327739		1	
6	1994/1996	KLW	EXTINTOR de incêndio	(93246806)		1	NLS
6	1994/1996	KLW	EXTINTOR de incêndio	(93246806)		1	NLS
7	1994/1996	KLW	SUPORTE do extintor de incêndio	93216091		1	
8	1994/1996	KLW	COBERTURA do extintor de incêndio - grafite	(93215985)		1	NLS
8	1994/1996	KLW	COBERTURA do extintor de incêndio - cinza	93222406		1	
9	1994/1996	KLW	TRIÂNGULO de segurança	(94601871)		1	93281285
9	1994/1996	KLW	TRIÂNGULO de segurança	(93281285)		1	NLS

Opções:

PH9 - Rodas 6 J x 15 em alumínio
PY4 - Roda de alumínio 14x5,5

1

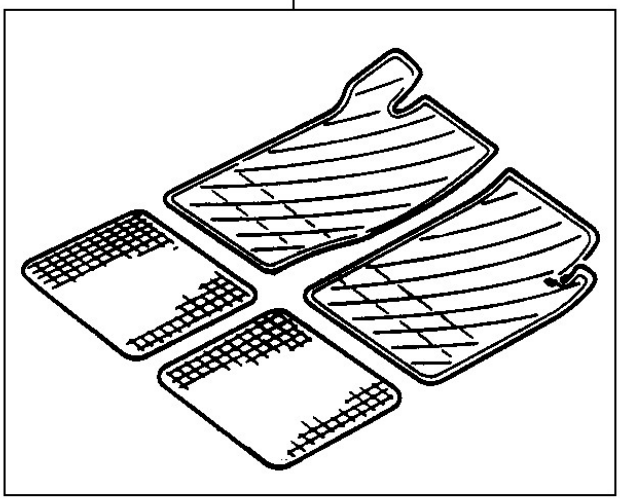

2

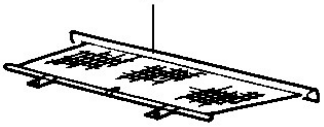

3

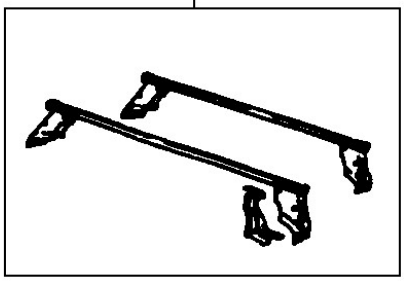

4

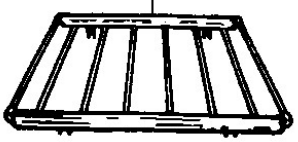

5

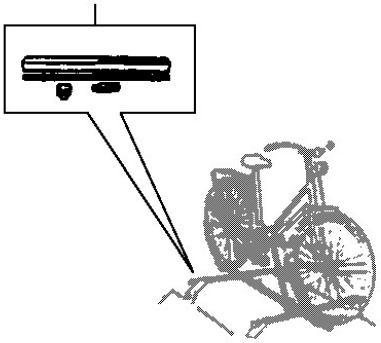

6

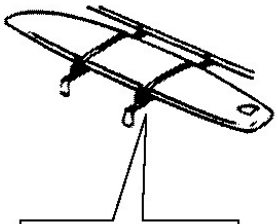

General Motors do Brasil Ltda. **Catálogo Eletrônico de Peças**

Veículo: Vectra 94/96 **Edição:** Agosto 2006

Assunto: Acessórios **Data de Impressão:** 21/05/2021

It	Ano	Aplicação	Descrição	Nº Peça	Qtd	Substituta
1	1994/1996	KLW	JOGO de tapetes de borracha	(93226969)	1	NLS
2	1994/1996	KLW	REDE do porta malas	(93233318)	1	NLS
3	1994/1996	KLW	RACK suporte básico	(93235154)	1	NLS
4	1994/1996	KLW	PLATAFORMA p/ Rack	NR	1	
5	1994/1996	KLW	SUPORTE p/ bicicleta	(52252453)	1	NLS
5	1994/1996	KLW	SUPORTE p/ bicicleta	(90513366)	1	NLS
6	1994/1996	KLW	SUPORTE p/ Wind Surf	(52252452)	1	NLS

Opções:

It	Ano	Aplicação	Descrição	Nº Peça	Qtd	Substituta
	1994/1994	KLW	ESMALTE sintético bege Saara	(93210602)	AN	NLS
	1994/1994	KLW	BASE METÁLICA prata Argenta	(93204629)	AN	NLS
	1994/1995	KLW	BASE METÁLICA bege Schubert	(93210573)	AN	NLS
	1994/1995	KLW	BASE Metálica cinza Haendel	(93210579)	AN	NLS
	1994/1995	KLW	BASE METÁLICA verde Vivaldi	(93210577)	AN	NLS
	1995/1996	KLW	BASE metálica prata Rodin	(93228228)	AN	NLS
	1994/1994	KLW	BASE perolizada azul Strauss	(93210583)	AN	NLS
	1994/1994	KLW	BASE perolizada vermelho Schumann	(93210581)	AN	NLS
	1995/1995	KLW	BASE PEROLIZADA azul Cezanne	(93228225)	AN	NLS
	1995/1995	KLW	BASE Perolizada azul Kandinsky	(93228226)	AN	NLS
	1995/1995	KLW	BASE perolizada verde Durer	(93228227)	AN	NLS
	1995/1996	KLW	BASE PEROLIZADA vermelho Goya	(93228211)	AN	NLS
	1994/1996	KLW	BASE Poliéster branco Mahler	(93210567)	AN	NLS
	1994/1996	KLW	BASE Poliéster preto Liszt	(93210565)	AN	NLS
	1994/1995	KLW	BASE Poliéster vermelho Bach	93210613	AN	
	1994/1995	KLW	LACA ACRÍLICA verde Vivaldi	(93210578)	AN	NLS
	1994/1995	KLW	LACA ACRÍLICA bege Schubert	(93210574)	AN	NLS
	1995/1995	KLW	LACA acrílica azul Cezanne	(93229343)	AN	NLS
	1995/1995	KLW	LACA acrílica verde Durer	(93229345)	AN	NLS
	1995/1995	KLW	LACA acrílica azul Kandinsky	(93229347)	AN	NLS
	1995/1996	KLW	LACA acrílica prata Rodin	(93229339)	AN	NLS
	1995/1996	KLW	LACA ACRÍLICA prata Rodin	(93228228)	AN	NLS
	1995/1996	KLW	LACA ACRÍLICA vermelho Goya	(93229341)	AN	NLS
	1994/1994	KLW	LACA nitrocelulose bege Saara	(93210603)	AN	NLS
	1995/1995	KLW	LACA NITROCELULOSE vermelho Bach	(93210560)	AN	NLS
	1995/1996	KLW	LACA NITROCELULOSE preto Fôsco	(09307448)	AN	NLS
	1996/1996	KLW	BASE dupla camada perolizada beje El Greco	(93235442)	AN	NLS
	1996/1996	KLW	BASE dupla camada perolizada azul Ticiano	(93236151)	AN	NLS
	1996/1996	KLW	BASE dupla camada perolizada cinza Monet	(93235440)	AN	NLS
	1996/1996	KLW	BASE dupla camada metálica verde Rosseau	(93235438)	AN	NLS
	1994/1994	KLW	BASE primer prata Argenta	(93210537)	AN	NLS
	1994/1994	KLW	BASE primer vermelho Schumann	(93210592)	AN	NLS
	1994/1994	KLW	BASE primer azul Strauss	(93210593)	AN	NLS
	1994/1994	KLW	BASE primer bege Saara	(93210607)	AN	NLS
	1994/1996	KLW	BASE primer branco Mahler	(93210595)	AN	NLS
	1994/1996	KLW	BASE primer preto Liszt	(93210594)	AN	NLS
	1994/1995	KLW	BASE PRIMER vermelho Bach	(93210614)	AN	NLS
	1994/1995	KLW	BASE primer bege Schubert	(93210591)	AN	NLS
	1994/1995	KLW	BASE PRIMER cinza Haendel	(93210610)	AN	NLS
	1994/1995	KLW	BASE primer cinza Bartok	(93210589)	AN	NLS
	1994/1995	KLW	BASE primer verde Vivaldi	(93210590)	AN	NLS
	1995/1995	KLW	BASE primer azul Cezanne	(93229344)	AN	NLS
	1995/1995	KLW	BASE primer verde Durer	(93229346)	AN	NLS
	1995/1995	KLW	BASE primer azul Kandinsky	(93229348)	AN	NLS
	1995/1996	KLW	BASE primer prata Rodin	(93229340)	AN	NLS
	1995/1996	KLW	BASE primer vermelho Goya	(93229342)	AN	NLS
	1996/1996	KLW	BASE PRIMER beje El Greco	(93235442)	AN	NLS

It	Ano	Aplicação	Descrição	Nº Peça	Qtd	Substituta
	1996/1996	KLW	BASE PRIMER azul Ticiano	(93236151)	AN	NLS
	1996/1996	KLW	BASE PRIMER cinza Monet	(93235440)	AN	NLS
	1996/1996	KLW	BASE PRIMER verde Rosseau	(93235438)	AN	NLS
	1994/1996	KLW	CATALIZADOR p/ pintura externa	(09309703)	AN	NLS
	1994/1996	KLW	CATALIZADOR p/ pintura plástica	(93210517)	AN	NLS
	1994/1996	KLW	VERNIZ para retoques	(09309736)	AN	NLS
	1994/1996	KLW	DILUENTE	(09309719)	AN	NLS
	1994/1996	KLW	PRIMER vermelho óxido	(00A11201)	AN	NLS
	1994/1996	KLW	SELADOR p/ laca acrílica	00A11203	AN	
	1994/1996	KLW	MASSA rápida niveladora	(00A11329)	AN	NLS

Opções: